PNEUMAX

LINEAR ACTUATORS **SERIES 18T**

PRECISION AND RELIABILITY

IT-EN-DE

Index-Inhalt-Indice

Linear actuator, Linearaktuatoren, Attuatori lineari

Introduction, Allgemeine Hinweise, Introduzione 2

Toothed belt Linear actuator, Linearaktuatoren mit Zahnriemenantrieb 6
Attuatori lineari - trasmissione a cinghia

18TB Series, Baureihe 18TB, Serie 18TB 7

18TS Series, Baureihe 18TS, Serie 18TS 19

18TF42 Series, Baureihe 18TF42, Serie 18TF42 25

18TF42D Series, Baureihe 18TF42D, Serie 18TF42D 28

18TZ_ _L Series, Baureihe 18TZ_ _L, Serie 18TZ_ _L 31

18TZ_ _S Series, Baureihe 18TZ_ _S, Serie 18TZ_ _S 40

Ball screw linear actuator, Linearaktuatoren mit Kugelgewindetrieb 47
Attuatori lineari - trasmissione a ricircolo di sfere

18TV Series, Baureihe 18TV, Serie 18TV 48

18VS Series, Baureihe 18VS, Serie 18VS 57

18UK Series, Baureihe 18UK, Serie 18UK 63

18TL Series, Baureihe 18TL, Serie 18TL 72

Abmessungen und technische Informationen werden nur zu Informationszwecken zur Verfügung gestellt und können ohne vorherige Ankündigung geändert werden.
Overall dimensions and technical information are provided solely for informative purposes and may be modified without notice.
Dimensioni di ingombro e informazioni tecniche sono fornite a puro titolo informativo e possono essere modificate senza preavviso.

Introduction, Einführung, Introduzione

Pneumax S.p.A.

Founded in 1976, **Pneumax S.p.A.** is today one of the leading, international manufacturers of components and systems for industrial automation. It is at the fore front of a group comprised of 27 companies, with over 800 employees worldwide.
Ongoing investment in research and development has allowed **Pneumax** to continually expand its range of standard products and customised solutions, adding to the well-established pneumatic technology, is a range of electric drive actuators and fluid control components.

Seit seiner Gründung 1976 hat sich das Unternehmen **Pneumax** im Laufe der Zeit eine führende Position auf dem Weltmarkt der Komponenten für industrielle Automation gesichert. Es besteht aus 27 Tochterunternehmen, mit über 800 Mitarbeitern. Fortlaufenden Investitionen in Forschung und Entwicklung haben es **Pneumax** erlaubt die Bandbreite von Standardprodukten und kundenspezifischen Produkten kontinuierlich zu steigern. Erweitert wird diese gut etablierte Produktpalette durch Elektrozylinder und Fluid Control Komponenten.

Fondata nel 1976, **Pneumax S.p.A.** è oggi uno dei principali player internazionali nel settore dei componenti e sistemi per l'automazione, capofila del Gruppo omonimo costituito da 27 società che occupano oltre 800 collaboratori nel mondo.
Investimenti continui in ricerca e sviluppo hanno permesso a **Pneumax** di ampliare costantemente l'offerta di prodotti standard e soluzioni customizzate, affiancando alla consolidata tecnologia pneumatica l'attuazione elettrica ed i componenti per il controllo dei fluidi.

Abmessungen und technische Informationen werden nur zu Informationszwecken zur Verfügung gestellt und können ohne vorherige Ankündigung geändert werden.
Overall dimensions and technical information are provided solely for informative purposes and may be modified without notice.
Dimensioni di ingombro e informazioni tecniche sono fornite a puro titolo informativo e possono essere modificate senza preavviso.

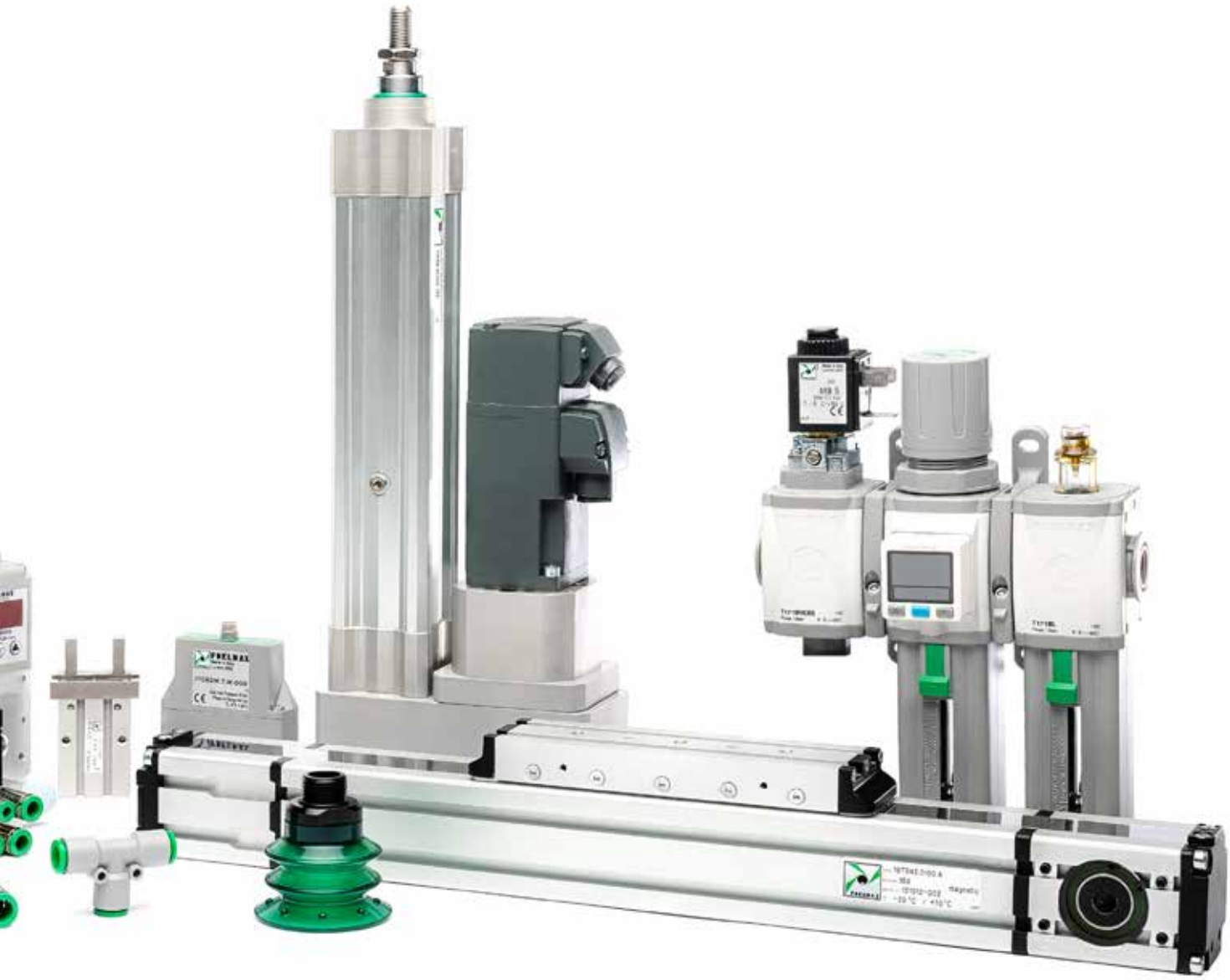

The ability to provide various technologies and solutions for each of our clients applications is the main objective of our company, making us the ideal strategic partner. What defines us is the “Pneumax Business Attitude”, born out of the capacity to combine industry sectors, technology and our application skills via client collaboration with our business sector and product sector specialists.
This represents the main distinguishing factor of what **Pneumax** has to offer.

Die Fähigkeit zur Bereitstellung variabler Technologien, zur Optimierung jeder einzelnen Anwendung, ist tatsächlich das Hauptziel unseres Unternehmens, das uns zum idealen strategischen Partner unserer Kunden macht. Was uns ausmacht ist die “Pneumax Business Attitude”, geboren aus der Fähigkeit zur Kombination von technischen, sektorbezogenen und anwendungsbezogenen Kenntnissen, durch engen Kundenkontakt mit unseren bereichsbezogenen Spezialisten und Produktspezialisten.
Dies repräsentiert den waren Unterschied von **Pneumax**.

La possibilità di fornire differenti tecnologie per ottimizzare le singole applicazioni dei clienti è infatti l’obiettivo dell’azienda che si propone come vero e proprio partner strategico. Quella che definiamo “Pneumax Business Attitude” nasce dalla capacità di combinare competenze settoriali, tecnologiche e applicative attraverso la collaborazione dei clienti con i nostri Business Specialist di settore e con i Product Specialist focalizzati sui prodotti e rappresenta il vero fattore distintivo dell’offerta **Pneumax**.

Pneumatic technology
Pneumatiktechnologie
Tecnologia pneumatica

Electric actuation
Elektrische Antriebe
Attuazione elettrica

Fluid control
Fluid control
Controllo dei fluidi

Abmessungen und technische Informationen werden nur zu Informationszwecken zur Verfügung gestellt und können ohne vorherige Ankündigung geändert werden.
Overall dimensions and technical information are provided solely for informative purposes and may be modified without notice.
Dimensioni di ingombro e informazioni tecniche sono fornite a puro titolo informativo e possono essere modificate senza preavviso.

ELECTRIC ACTUATION - ELEKTRISCHE ANTRIEBE - ATTUAZIONE ELETTRICA

Product range, Produktprogramm, Gamma prodotti

Electric actuation, Elektrische Antriebe, Attuazione elettrica

The **Pneumax** range of electric actuators includes a wide selection of electric axes and cylinders. These are available with brushless motors and control drivers from our consolidated partner, Siemens. Alternatively, both the axes and cylinders can be supplied in a 'bare shaft' configuration (Without the motor) or flanged to suit different makes of electric motor giving a wide range of flexibility.
The 18T electric axes series has been designed to ensure speed and accurate motion control to suit most applications without compromising reliability.
These units can be supplied with either tooth belt or ball screw driven configurations with both internal single or external double recirculating ball bearing guides.

Das **Pneumax** Produktprogramm der elektrischen Antriebe beinhaltet eine umfangreiche Auswahl elektrischer Linearachsen und Zylinder. Diese sind verfügbar mit büstenlosen Motoren und Drivern von unserem konsolidierten Partner Siemens. Alternativ bieten wir sowohl Achsen als auch Zylinder ohne Motor, jedoch mit passender Schnittstelle zur den verschiedensten Motorherstellern an und ermöglichen so höchste Flexibilität.
Die Serie 18T wurde entwickelt zur Realisierung von Geschwindigkeit und präziser Bewegungskontrolle, um somit eine Lösung für sehr viele technischen Anwendungen zu bieten.
Diese Einheiten werden entweder mit Zahnriemen oder mit Spindel angetrieben, jeweils mit interner einzelner oder externen doppelten Umlaufführungen.

La gamma di prodotti per l'attuazione elettrica **Pneumax** comprende una vasta gamma di assi e cilindri elettrici fornibili con i relativi motori brushless e driver di controllo. Sia i cilindri che gli assi possono essere forniti senza motori, con motorizzazione Siemens, partner consolidato di **Pneumax** e con flange per altre motorizzazioni per garantire la massima flessibilità.
Gli assi elettrici della serie 18T sono progettati per assicurare in ogni applicazione velocità e precisione nel controllo del moto, garantendo sempre la massima affidabilità. Sono disponibili nelle versioni a cinghia o a vite con ricircolo di sfere e possono essere forniti con guida singola interna o doppia esterna.

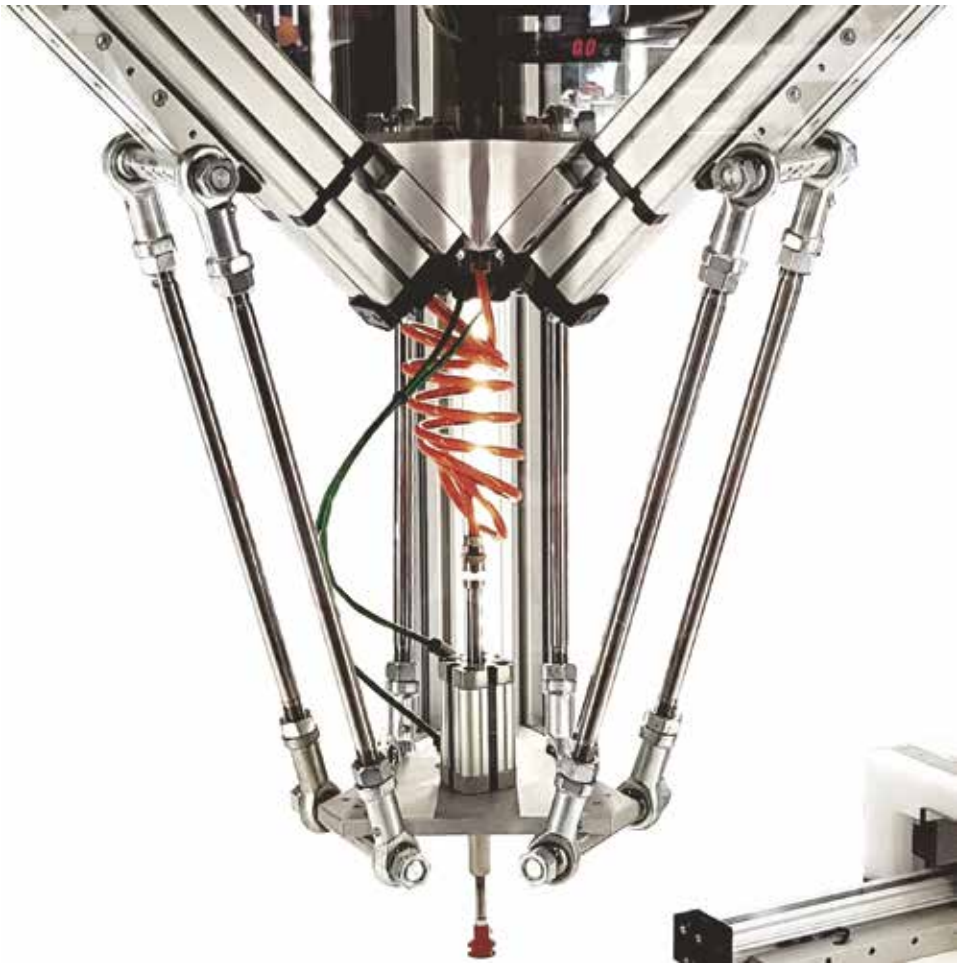

Abmessungen und technische Informationen werden nur zu Informationszwecken zur Verfügung gestellt und können ohne vorherige Ankündigung geändert werden.
Overall dimensions and technical information are provided solely for informative purposes and may be modified without notice.
Dimensioni di ingombro e informazioni tecniche sono fornite a puro titolo informativo e possono essere modificate senza preavviso.

Electrical cylinders with linear or parallel motors

Elektrozylinder mit linear oder parallel montiertem Motor

Cilindri elettrici con motore in linea o in parallelo

Brushless Servo motors

Bürstenlose Servomotoren

Servo motori Brushless

Electrical axes with recirculating ball bearing guides and belt drive

Elektrische Linearachsen mit Kugelumlaufführung und Zahnriementrieb

Assi elettrici a cinghia o a vite con ricircolo di sfere

Drives

Toothed belt Linear actuator

Linearaktuatoren mit Zahnriemenantrieb

Attuatori lineari - trasmissione a cinghia

18TB Series	*Baureihe 18TB*	*Serie 18TB*
Linear actuator with body in extruded aluminuim, available in 4 sizes. Teeth belt with steel reinforced polyurethane, belt tensioning system. "T" slot for actuator fixing, T slot for proximity switch. Ball rail system. Sealed against pollution. Carriage in alluminium anodized with "T" slot. Motor mount assembly available in two different version.	*Linearaktuator, bestehend aus einem Profil mit quadratischem Querschnitt, erhältlich in 4 Baugrößen. Antrieb über Zahnriemen aus mit Stahllitzen verstärktem Polyurethan, integriertes Spannsystem. Profil aus eloxiertem Aluminium mit T-Nuten zur Befestigung der Achse und Montage der Positionssensoren entlang des Aktuators. Integrierte Kugelumlaufführung. Schutz vor eindringendem Schmutz durch Abdeckband aus gehärtetem Edelstahl und Abstreifern am Laufwagen. Laufwagen aus eloxiertem Aluminium mit T-Nuten zur Befestigung der Last. Motorbefestigung mit Außenwelle oder Hohlwelle möglich.*	*Attuatore lineare a profilo quadro disponibile in 4 taglie. Trasmissione a cinghia dentata in poliuretano rinforzato con trefoli in acciaio, e sistema integrato di tensionamento. Profilato in alluminio anodizzato con cave a "T" per fissaggio dell'asse e montaggio dei sensori di posizione lungo l'attuatore. Guida a ricircolo di sfere integrata. Protezione dalle impurita esterne con bandella in acciaio inox temprato ed elementi a strisciamento sul carrello esterno. Carrello esterno in alluminio anodizzato con cave a "T" per il fissaggio del carico. Possibilità di fissaggio motore con albero maschio o femmina.*
18TS Series	*Baureihe 18TS*	*Serie 18TS*
Linear frame actuator available in 2 sizes, this is a variant of the 18TB version which includes 2 spherical recirculation guides external to the profile, which increases the loads and moments applicable to the actuator.	*Linearaktuator, bestehend aus einem Profil mit quadratischem Querschnitt, erhältlich in 2 Baugrößen. Verfügt im Unterschied zur Version 18TB über 2 am Profil befestigte Kugelumlaufführungen, was eine noch höhere Last- und Momentenaufnahme ermöglicht.*	*Attuatore lineare a profilo quadro disponibile in 2 taglie, variante della versione 18TB, con 2 guide a ricircolo di sfere, esterne fissate al profilato, per un incremento ulteriore di carichi e momenti applicabili all'attuatore.*
18TF42 Series	*Baureihe 18TF42*	*Serie 18TF42*
Belt driven guided unit using a flat design. teeth belt with steel reinforced polyurethane, belt tensioning system. "T" slot for actuator fixing, T slot for proximity switch. Ball rail system. Sealed against pollution. Carriage in alluminium anodized with "T" slot. Motor mount assembly available in two different version.	*Linearaktuator, bestehend aus einem Profil mit flachem Querschnitt. Antrieb über Zahnriemen aus mit Stahllitzen verstärktem Polyurethan, integriertes Spannsystem. Profil aus eloxiertem Aluminium mit T-Nuten zur Befestigung der Achse und Montage der Positionssensoren entlang des Aktuators. Integrierte Kugelumlaufführung. Schutz vor eindringendem Schmutz durch Abdeckband aus gehärtetem Edelstahl und Abstreifern am Laufwagen. Laufwagen aus eloxiertem Aluminium mit T-Nuten zur Befestigung der Last. Motorbefestigung mit Außenwelle oder Hohlwelle möglich.*	*Attuatore lineare a profilo piatto.Trasmissione a cinghia dentata in poliuretano rinforzato con trefoli in acciaio, e sistema integrato di tensionamento. Profilato in alluminio anodizzato con cave a "T" per fissaggio dell'asse e montaggio dei sensori di posizione lungo l'attuatore. Guida a ricircolo di sfere intergata. Protezione dalle impurita esterne con bandella in acciaio inox temprato ed elementi a strisciamento sul carrello esterno. Carrello esterno in alluminio anodizzato con cave a "T" per il fissaggio del carico. Possibilità di fissaggio motore con albero maschio o femmina.*
18TF42D Series	*Baureihe 18TF42D*	*Serie 18TF42D*
Linear actuator with flat profile and bidirectional movement.	*Verfügt im Unterschied zur Version 18TF42 über 2 Laufwagen, die sich in gegenläufiger Richtung bewegen.*	*Variante della versione 18TF42, con 2 carrelli esterni con movimento bidirezionale contrapposti.*
18TZ_ _L Series	*Baureihe 18TZ_ _L*	*Serie 18TZ_ _L*
Linear actuator available in 3 sizes with the advantage of having the motor mounted to the transmission box. The transmission box is fixed while the actuator moves in the case of vertical applications. Teeth belt with steel reinforced polyurethane, belt tensioning system. "T" slot for actuator fixing, T slot for proximity switch. Ball rail system. Motor mount assembly available in two different version.	*Linearaktuator, erhältlich in 3 Baugrößen, mit der Besonderheit, dass der Motor am Getriebegehäuse montiert ist. Das Getriebegehäuse ist feststehend, während sich der Aktuator bei Vertikalanwendungen bewegt. Antrieb über Zahnriemen aus mit Stahllitzen verstärktem Polyurethan, integriertes Spannsystem. Profil aus eloxiertem Aluminium mit T-Nuten zur Montage der Positionssensoren entlang des Aktuators. Integrierte Kugelumlaufführung. Motorbefestigung mit Außenwelle oder Hohlwelle möglich.*	*Attuatore lineare disponibile in 3 taglie con la particolarità di avere il motore fissato alla scatola di trasmissione. La scatola di trasmissione viene fissata mentre è l'attuatore a traslare nel caso di applicazioni verticali. Trasmissione a cinghia dentata in poliuretano rinforzato con trefoli in acciaio, e sistema integrato di tensionamento. Profilato in alluminio anodizzato con cave a "T" per il montaggio dei sensori di posizione lungo l'attuatore. Guida a ricircolo di sfere intergata. Possibilità di fissaggio motore con albero maschio o femmina.*
18TZ_ _S Series	*Baureihe 18TZ_ _S*	*Serie 18TZ_ _S*
Linear actuator available in 2 sizes, this is a variant of the 18TZ_ _L version which includes 2 outer ball recirculating guides fixed to the profile, which increases the loads and moments applicable to the actuator.	*Linearaktuator, erhältlich in 2 Baugrößen, verfügt im Unterschied zur Version 18TZ_ _L über 2 am Profil befestigte Kugelumlaufführungen, was eine noch höhere Last- und Momentenaufnahme ermöglicht.*	*Attuatore lineare disponibile in 2 taglie, variante della versione 18TZ_ _L , con 2 guide a ricircolo di sfere esterne fissate al profilato, per un incremento notevole di carichi e momenti applicabili all'attuatore.*

Abmessungen und technische Informationen werden nur zu Informationszwecken zur Verfügung gestellt und können ohne vorherige Ankündigung geändert werden.
Overall dimensions and technical information are provided solely for informative purposes and may be modified without notice.
Dimensioni di ingombro e informazioni tecniche sono fornite a puro titolo informativo e possono essere modificate senza preavviso.

18TB42 Series *Baureihe 18TB42 | Serie 18TB42*

Belt driven guided linear unit
Linearantrieb mit Zahnriemen und integrierter Kugelumlaufführung
Attuatori lineari a cinghia e guida a ricircolo di sfere

TECHNICAL DATA | *TECHNISCHE DATEN | DATI TECNICI*			
Size - Baugröße - Taglia			*42x42*
Max. speed - Max. Geschwindigkeit - Velocità max		*m/s*	*3*
Max. stroke length - Max. Hub - Corsa max		*mm*	*6700*
Min. stroke length - Min. Hub - Corsa min		*mm*	*100*
Pulley drive ratio - Hub pro Umdhrehung - Corsa/giro puleggia		*mm*	*90*
Number of teeth of pulley - Zähne der Riemenscheibe - nr. denti puleggia			*18*
Teeth belt with Steel Reinforced Polyurethane ATL 5 profile clearance 0, width 12 mm *ATL 5-Profil Riemen 12 mm Breite 5mm Achsabstand* *Tipo di cinghia profilo ATL passo 5 larghezza 12 mm*			
Max rpm - Max. Drehzahl der Antriebswelle - Max nr. di giri in ingresso		*rpm*	*2000*
Base weight - Gewicht bei 0mm Hub - Peso corsa 0 mm		*Kg*	*1,6*
Add for 100 mm of stroke - Gewicht bei 100mm Hub - Peso corsa 100 mm		*Kg*	*0,25*
Max. load - Max. Belastung* - Carico max**	*Fx*	*N*	*460*
	Fy	*N*	*1560*
	Fz	*N*	*1560*
Moments - Max. Belastungmoment* - Momenti max**	*Mx*	*Nm*	*20*
	My	*Nm*	*55*
	Mz	*Nm*	*55*
Inertia moment Aluminum profile - Flächenträgheitmoment - *Momento d'inerzia profilo*	*Ix*	*cm4*	*11,8*
Inertia moment Aluminum profile - Flächenträgheitmoment - *Momento d'inerzia profilo*	*Iy*	*cm4*	*14,2*
Repeatability - Wiederholgenauigkeit - Ripetibilità		*mm*	*± 0,05*
Max. radial load on input shaft - Max. axiallasten an der Antriebswelle *Carico assiale max all'albero motore*		*N*	*220*
No load torque - Leerlaufmoment - Coppia resistente		*Nm*	*0,3*

* Max values for dynamic conditions. Please refer to the following formula when combined loads are applied.

* Für die Ermittlung der maximalen dynamischen Tragzahlen bei kombinierten Kraftangriffspunkten, nutzen Sie bitte die nebenstehende Berechnungsformel.

* Valori massimi in condizioni dinamiche. In presenza di carichi combinati riferirsi alla formula per la verifica dei carichi massimi da applicare.

$$\frac{Fy_A}{Fy} + \frac{Fz_A}{Fz} + \frac{Mx_A}{Mx} + \frac{My_A}{My} + \frac{Mz_A}{Mz} \leq 1$$

The A letters show the calculated value.
Der A Parameter entspricht dem errechneten Wert.
La lettera A indica i valori complessivi calcolati

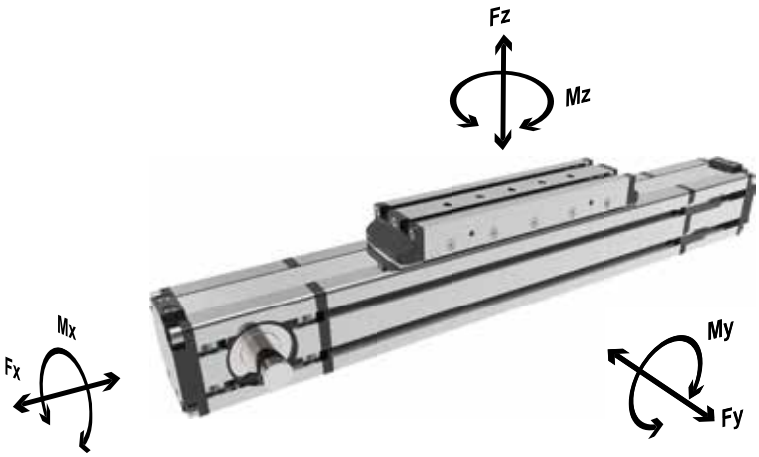

18TB42 Series *Baureihe 18TB42 | Serie 18TB42*

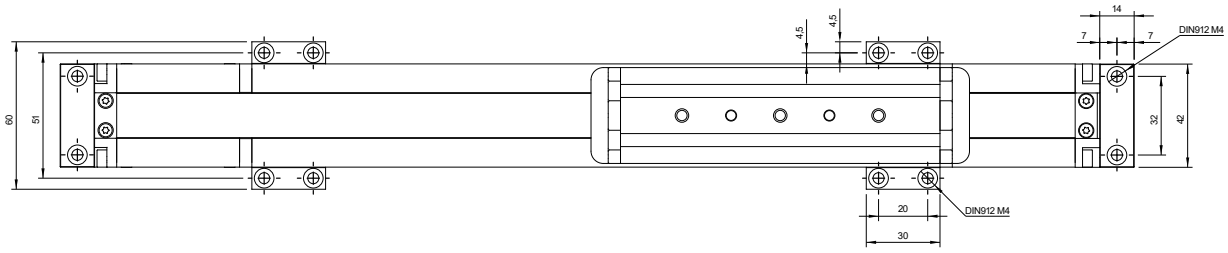

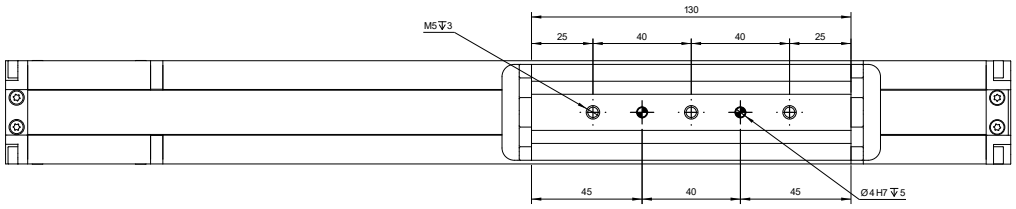

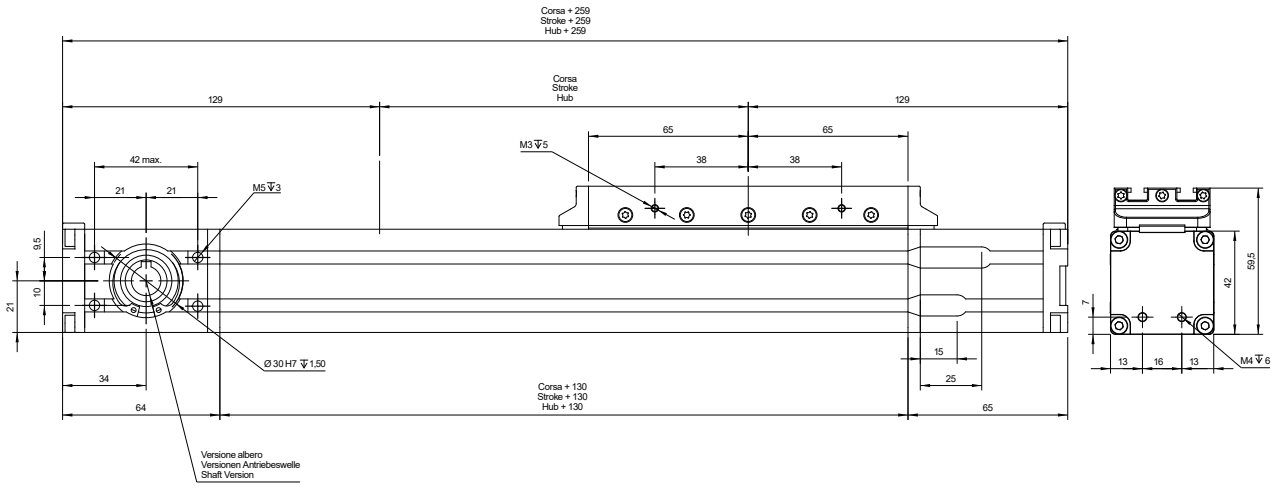

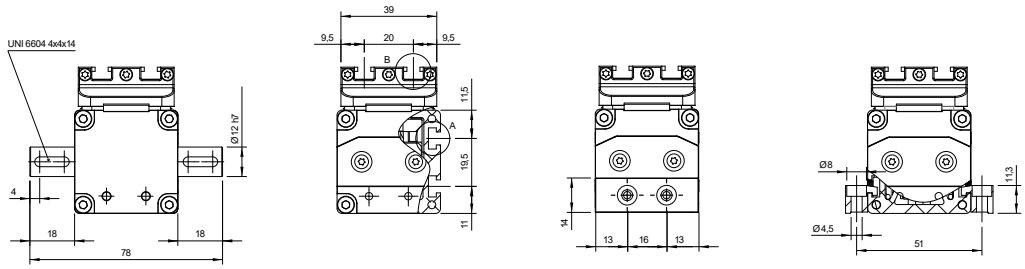

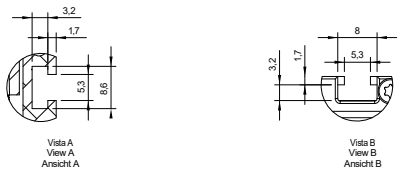

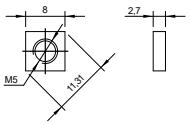

Part n.: 18FX-DQM05-01
Bestellcode: 18FX-DQM05-01
Codice: 18FX-DQM05-01

Left mount “C”
Antriebswelle
links “C”
Lato sinistro “C”

Dual mount “E”
Doppelwelle “E”
Doppio albero “E”

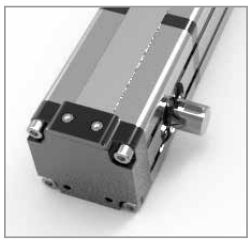

Right mount “D”
Antriebswelle
rechts “D”
Lato destro “D”

Abmessungen und technische Informationen werden nur zu Informationszwecken zur Verfügung gestellt und können ohne vorherige Ankündigung geändert werden.
Overall dimensions and technical information are provided solely for informative purposes and may be modified without notice.
Dimensioni di ingombro e informazioni tecniche sono fornite a puro titolo informativo e possono essere modificate senza preavviso.

18TB42 Series *Baureihe 18TB42 | Serie 18TB42*

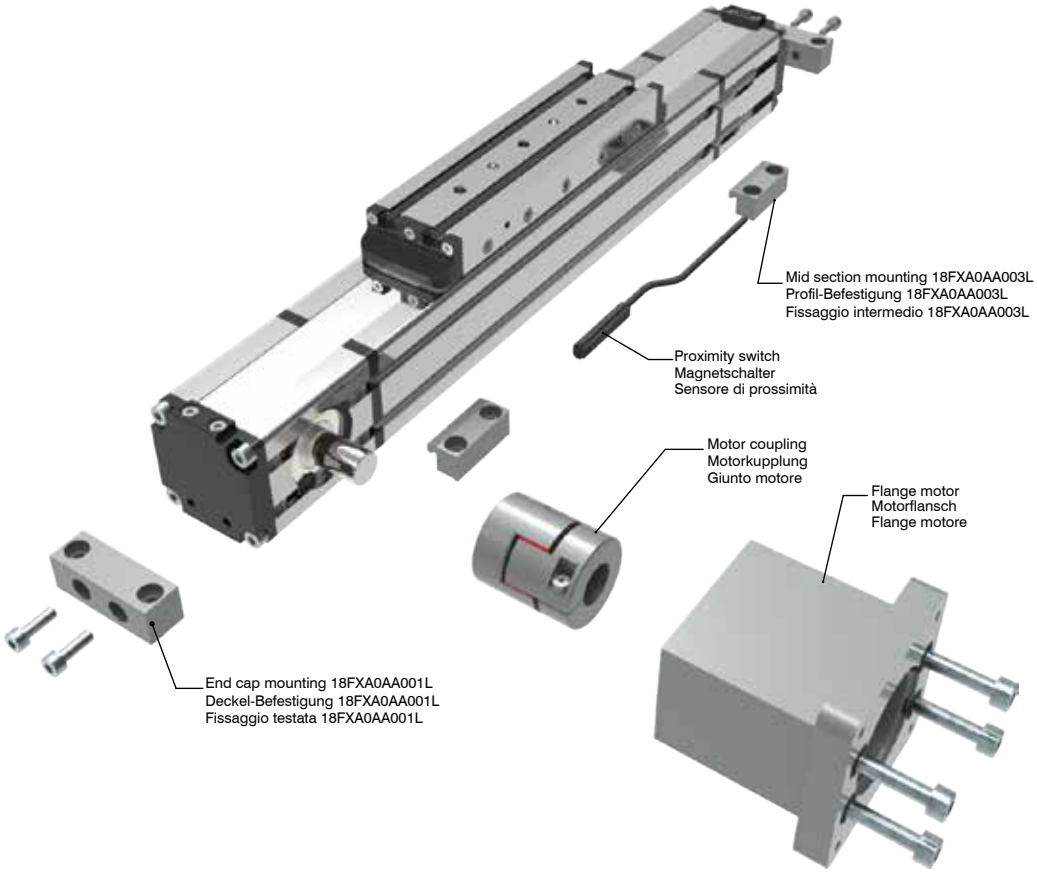

Ordering information | Bestallangaben Baureihe | Codici per l'ordinazione

Proximity switch | *Magnetschalter* | *Sensore di prossimità*

Part nr. | Ident nr. | Cod.	Cable | Kabel | Cavo	Output | Ausgangfunktion | Uscita
1580.HAP	with 2,5 mt cable - NO | mit 2,5 mt Kabel - NO| con cavo 2,5 mt - NA	PNP, Hall
1580.HAN	with 2,5 mt cable - NO | mit 2,5 mt Kabel - NO| con cavo 2,5 mt - NA	NPN, Hall
MHS.P	300 mm with M8 plug in | mit 300 mm Kabel und M8 Stecker | 300 mm conn. M8	PNP, Hall
For the technical characteristics, see the General Catalogue, Section 6 "Magnetic sensors" | Die Eigenschaften von Sensoren sind im allgemeinen Katalog, Abschnitt 6 "magnetische Sensoren dargestellt" | Per le caratteristiche dei sensori, vedi il Catalogo Generale, Sezione 6 "Sensori magnetici"		

18TB42.0900.A

Stroke mm
Hub mm
Corsa mm

Shaft | Versionen Antriebeswelle | Versione Albero

A: Female shaft Ø10 mm with keyshaft
Hohlwelle mit Ø10 mm und Passfeder
Albero femmina Ø10 mm con chiavetta

B: Female shaft Ø12 mm with keyshaft
Hohlwelle mit Ø12 mm und Passfeder
Albero femmina Ø12 mm con chiavetta

C: Male shaft Ø12 mm mount left
Außenwelle mit Ø12 mm und Wellenposition rechts
Albero maschio uscita Ø12 mm lato sinistro

D: Male shaft Ø12 mm mount right
Außenwelle mit Ø12 mm und Wellenposition links
Albero maschio uscita Ø12 mm lato destro

E: Double male shaft Ø12 mm
Doppelwelle mit Ø12 mm
Doppio albero maschio Ø12 mm

18TB55 Series *Baureihe 18TB55 | Serie 18TB55*

Belt driven guided linear unit
Linearantrieb mit Zahnriemen und integrierter Kugelumlaufführung
Attuatori lineari a cinghia e guida a ricircolo di sfere

TECHNICAL DATA | TECHNISCHE DATEN | DATI TECNICI			
Size - Baugröße - Taglia			55x55
Max. speed - Max. Geschwindigkeit - Velocità max		m/s	3
Max. stroke length - Max. Hub - Corsa max		mm	6700
Min. stroke length - Min. Hub - Corsa min		mm	100
Pulley drive ratio - Hub pro Umdhrehung - Corsa/giro puleggia		mm	120
Number of teeth of pulley - Zähne der Riemenscheibe - nr. denti puleggia			24
Teeth belt with Steel Reinforced Polyurethane ATL 5 profile clearance 0, width 16 mm ATL 5-Profil Riemen 16 mm Breite 5 mm Achsabstand Tipo di cinghia profilo ATL passo 5 larghezza 16 mm			
Max rpm - Max. Drehzahl der Antriebswelle - Max nr. di giri in ingresso		rpm	1500
Base weight - Gewicht bei 0mm Hub - Peso corsa 0 mm		Kg	3,3
Add for 100 mm of stroke - Gewicht bei 100mm Hub - Peso corsa 100 mm		Kg	0,58
Max. load* - Max. Belastung* - Carico max*	Fx	N	820
	Fy	N	1850
	Fz	N	1850
Moments* - Max. Belastungmoment* - Momenti max*	Mx	Nm	25
	My	Nm	120
	Mz	Nm	120
Inertia moment Aluminum profile - Flächenträgheitmoment - Momento d'inerzia profilo	Ix	cm4	36
Inertia moment Aluminum profile - Flächenträgheitmoment - Momento d'inerzia profilo	Iy	cm4	45
Repeatability - Wiederholgenauigkeit - Ripetibilità		mm	± 0,05
Max. radial load on input shaft - Max. axiallasten an der Antriebswelle Carico assiale max all'albero motore		N	300
No load torque - Leerlaufmoment - Coppia resistente		Nm	≤0,4

* Max values for dynamic conditions. Please refer to the following formula when combined loads are applied.

* Für die Ermittlung der maximalen dynamischen Tragzahlen bei kombinierten Kraftangriffspunkten, nutzen Sie bitte die nebenstehende Berechnungsformel.

* Valori massimi in condizioni dinamiche. In presenza di carichi combinati riferirsi alla formula per la verifica dei carichi massimi da applicare.

$$\frac{Fy_A}{Fy} + \frac{Fz_A}{Fz} + \frac{Mx_A}{Mx} + \frac{My_A}{My} + \frac{Mz_A}{Mz} \leq 1$$

The A letters show the calculated value.
Der A Parameter entspricht dem errechneten Wert.
La lettera A indica i valori complessivi calcolati

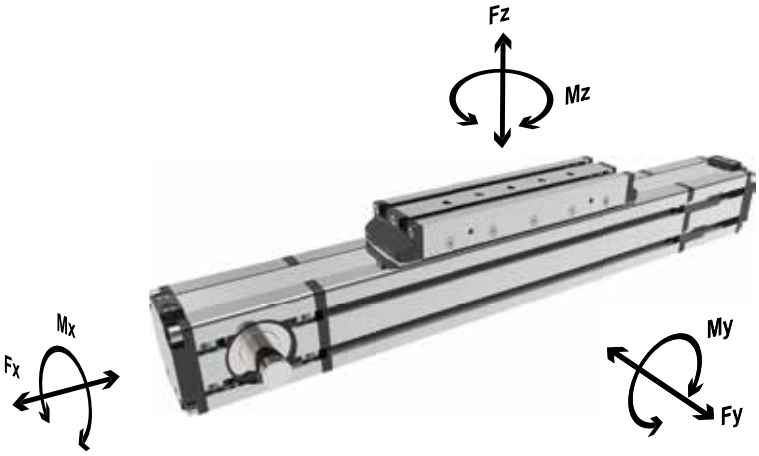

Abmessungen und technische Informationen werden nur zu Informationszwecken zur Verfügung gestellt und können ohne vorherige Ankündigung geändert werden.
Overall dimensions and technical information are provided solely for informative purposes and may be modified without notice.
Dimensioni di ingombro e informazioni tecniche sono fornite a puro titolo informativo e possono essere modificate senza preavviso.

18TB55 Series *Baureihe 18TB55 | Serie 18TB55*

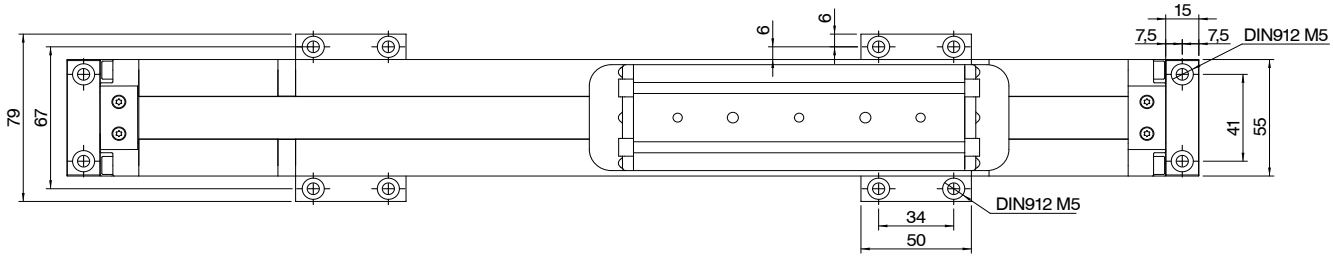

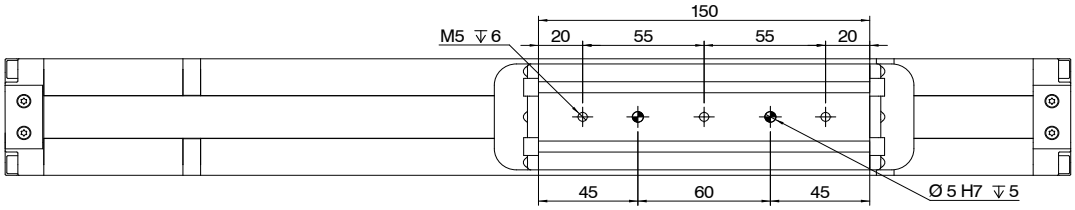

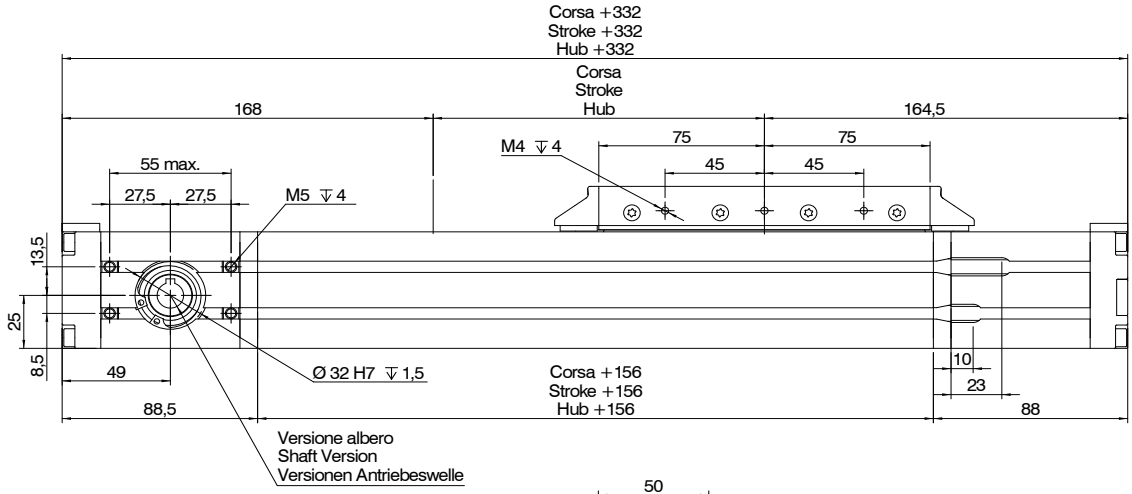

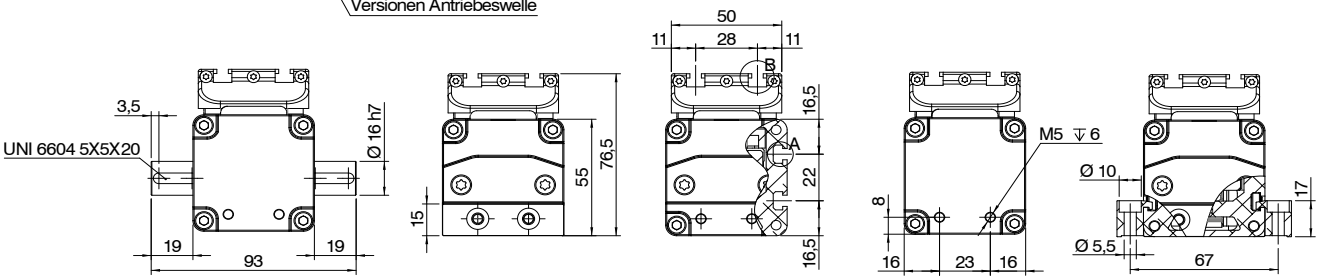

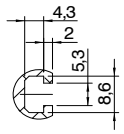

Vista A
View A
Ansicht A

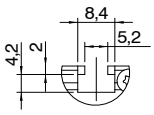

Vista B
View B
Ansicht B

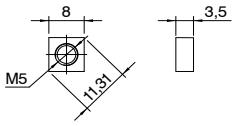

Codice: 18FX-DQM05
Part n.: 18FX-DQM05

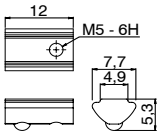

Codice: 18FX-DTM05-M5
Part n.: 18FX-DTM05-M5

Left mount “C”
Antriebswelle
links “C”
Lato sinistro “C”

Dual mount “E”
Doppelwelle “E”
Doppio albero “E”

Right mount “D”
Antriebswelle
rechts “D”
Lato destro “D”

18TB55 Series *Baureihe 18TB55 | Serie 18TB55*

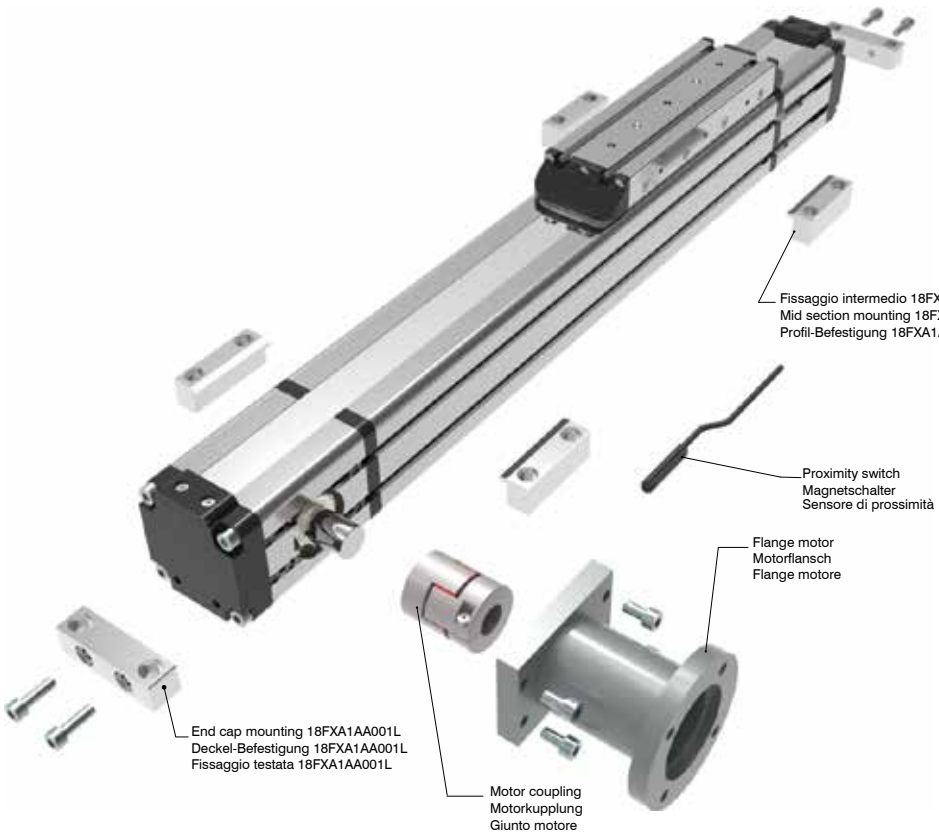

Ordering information | Bestallangaben Baureihe | Codici per l'ordinazione

Proximity switch | *Magnetschalter* | *Sensore di prossimità*

Part nr. | Ident nr. | Cod.	Cable | Kabel | Cavo	Output | Ausgangfunktion | Uscita
1580.HAP	with 2,5 mt cable - NO | mit 2,5 mt Kabel - NO| con cavo 2,5 mt - NA	PNP, Hall
1580.HAN	with 2,5 mt cable - NO | mit 2,5 mt Kabel - NO| con cavo 2,5 mt - NA	NPN, Hall
MHS.P	300 mm with M8 plug in | mit 300 mm Kabel und M8 Stecker | 300 mm conn. M8	PNP, Hall
For the technical characteristics, see the General Catalogue, Section 6 "Magnetic sensors" | Die Eigenschaften von Sensoren sind im allgemeinen Katalog, Abschnitt 6 "magnetische Sensoren dargestellt" | Per le caratteristiche dei sensori, vedi il Catalogo Generale, Sezione 6 "Sensori magnetici"		

18TB55.0900.A

Stroke mm
Hub mm
Corsa mm

Shaft | Versionen Antriebeswelle | Versione Albero

A: Female shaft Ø12 mm with keyshaft
Hohlwelle mit Ø12 mm und Passfeder
Albero femmina Ø12 mm con chiavetta

B: Female shaft Ø14 mm with keyshaft
Hohlwelle mit Ø14 mm und Passfeder
Albero femmina Ø14 mm con chiavetta

C: Male shaft Ø16 mm mount left
Außenwelle mit Ø16 mm und Wellenposition rechts
Albero maschio uscita Ø16 mm lato sinistro

D: Male shaft Ø16 mm mount right
Außenwelle mit Ø16 mm und Wellenposition links
Albero maschio uscita Ø16 mm lato destro

E: Double male shaft Ø16 mm
Doppelwelle mit Ø16 mm
Doppio albero maschio Ø16 mm

Abmessungen und technische Informationen werden nur zu Informationszwecken zur Verfügung gestellt und können ohne vorherige Ankündigung geändert werden.
Overall dimensions and technical information are provided solely for informative purposes and may be modified without notice.
Dimensioni di ingombro e informazioni tecniche sono fornite a puro titolo informativo e possono essere modificate senza preavviso.

18TB80 Series *Baureihe 18TB80 | Serie 18TB80*

Belt driven guided linear unit
Linearantrieb mit Zahnriemen und integrierter Kugelumlaufführung
Attuatori lineari a cinghia e guida a ricircolo di sfere

TECHNICAL DATA | TECHNISCHE DATEN | DATI TECNICI			
Size - Baugröße - Taglia			80x80
Max. speed - Max. Geschwindigkeit - Velocità max		m/s	3
Max. stroke length - Max. Hub - Corsa max		mm	6700
Min. stroke length - Min. Hub - Corsa min		mm	100
Pulley drive ratio - Hub pro Umdhrehung - Corsa/giro puleggia		mm	160
Number of teeth of pulley - Zähne der Riemenscheibe - nr. denti puleggia			32
Teeth belt with Steel Reinforced Polyurethane ATL 5 profile clearance 0, width 25 mm ATL 5-Profil Riemen 25 mm Breite5mm Achsabstand Tipo di cinghia profilo ATL passo 5 larghezza 25 mm			
Max rpm - Max. Drehzahl der Antriebswelle - Max nr. di giri in ingresso		rpm	1150
Base weight - Gewicht bei 0mm Hub - Peso corsa 0 mm		Kg	6
Add for 100 mm of stroke - Gewicht bei 100mm Hub - Peso corsa 100 mm		Kg	0,9
Max. load* - Max. Belastung* - Carico max*	Fx	N	1650
	Fy	N	4500
	Fz	N	4500
Moments* - Max. Belastungmoment* - Momenti max*	Mx	Nm	80
	My	Nm	450
	Mz	Nm	450
Inertia moment Aluminum profile - Flächenträgheimoment - Momento d'inerzia profilo	Ix	cm4	183
Inertia moment Aluminum profile - Flächenträgheitmoment - Momento d'inerzia profilo	Iy	cm4	226
Repeatability - Wiederholgenauigkeit - Ripetibilità		mm	± 0,05
Max. radial load on input shaft - Max. axiallasten an der Antriebswelle Carico assiale max all'albero motore		N	300
No load torque - Leerlaufmoment - Coppia resistente		Nm	≤0,5

* Max values for dynamic conditions. Please refer to the following formula when combined loads are applied.

* Für die Ermittlung der maximalen dynamischen Tragzahlen bei kombinierten Kraftangriffspunkten, nutzen Sie bitte die nebenstehende Berechnungsformel.

* Valori massimi in condizioni dinamiche. In presenza di carichi combinati riferirsi alla formula per la verifica dei carichi massimi da applicare.

$$\frac{Fy_A}{Fy} + \frac{Fz_A}{Fz} + \frac{Mx_A}{Mx} + \frac{My_A}{My} + \frac{Mz_A}{Mz} \leq 1$$

The A letters show the calculated value.
Der A Parameter entspricht dem errechneten Wert.
La lettera A indica i valori complessivi calcolati

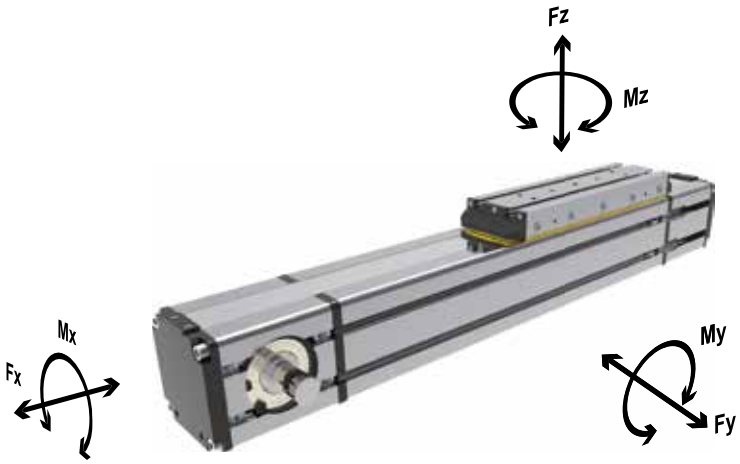

18TB80 Series *Baureihe 18TB80 | Serie 18TB80*

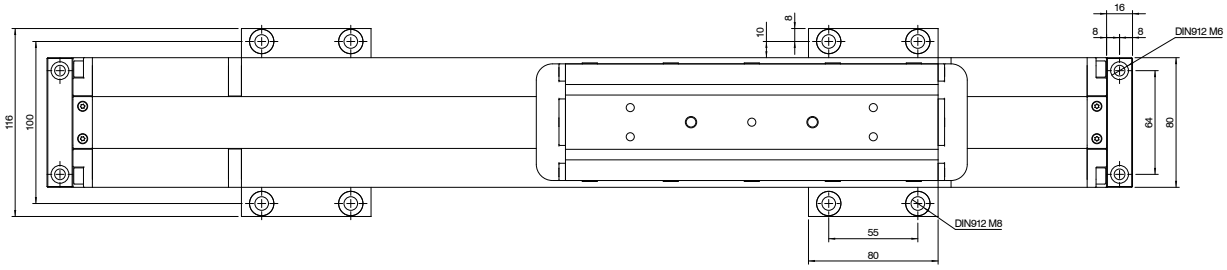

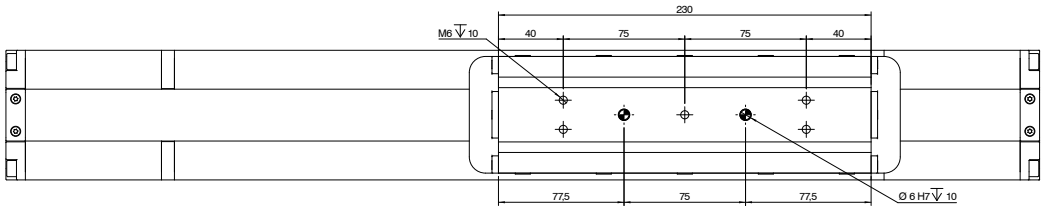

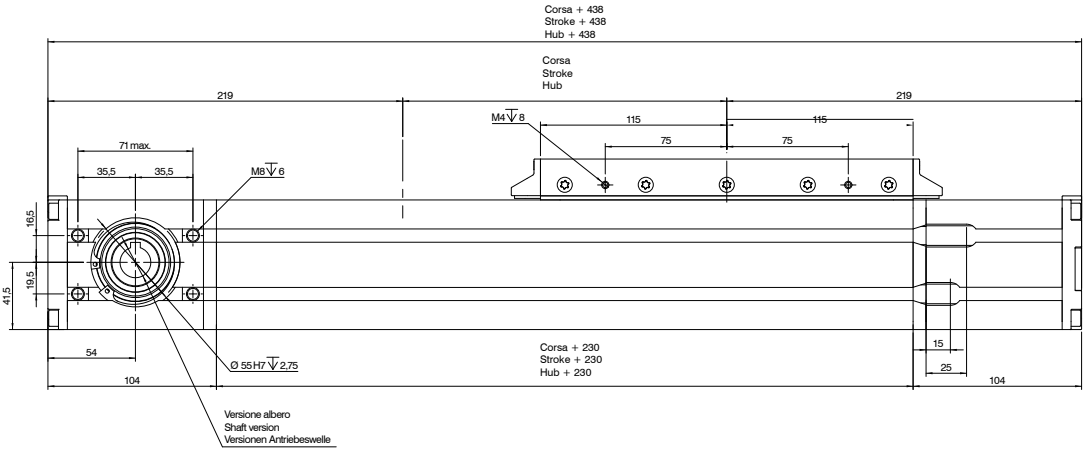

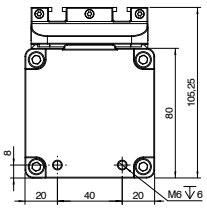

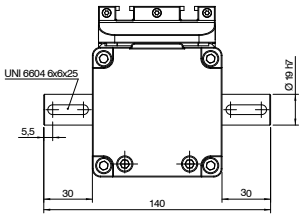

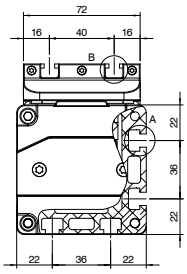

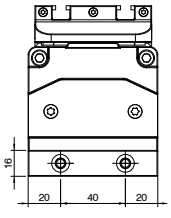

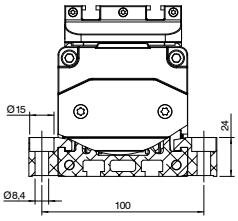

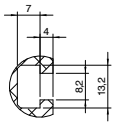

Vista A
View A
Ansicht A

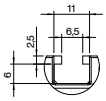

Vista B
View B
Ansicht B

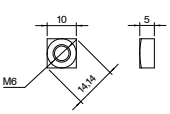

Part n.: 18FX-DQM06
Bestellcode: 18FX-DQM06

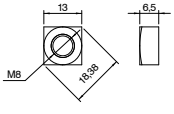

Part n.: 18FX-DQM08
Bestellcode: 18FX-DQM08

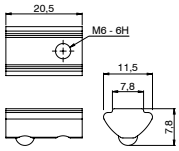

Part.n: 18FX-DTM08-M6
Bestellcode: 18FX-DTM08-M6

Left mount “C”
Antriebswelle
links “C”
Lato sinistro “C”

Dual mount “E”
Doppelwelle “E”
Doppio albero “E”

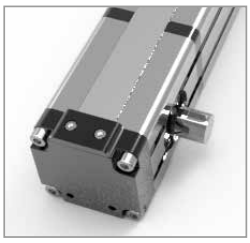

Right mount “D”
Antriebswelle
rechts “D”
Lato destro “D”

Abmessungen und technische Informationen werden nur zu Informationszwecken zur Verfügung gestellt und können ohne vorherige Ankündigung geändert werden.
Overall dimensions and technical information are provided solely for informative purposes and may be modified without notice.
Dimensioni di ingombro e informazioni tecniche sono fornite a puro titolo informativo e possono essere modificate senza preavviso.

18TB80 Series *Baureihe 18TB80 | Serie 18TB80*

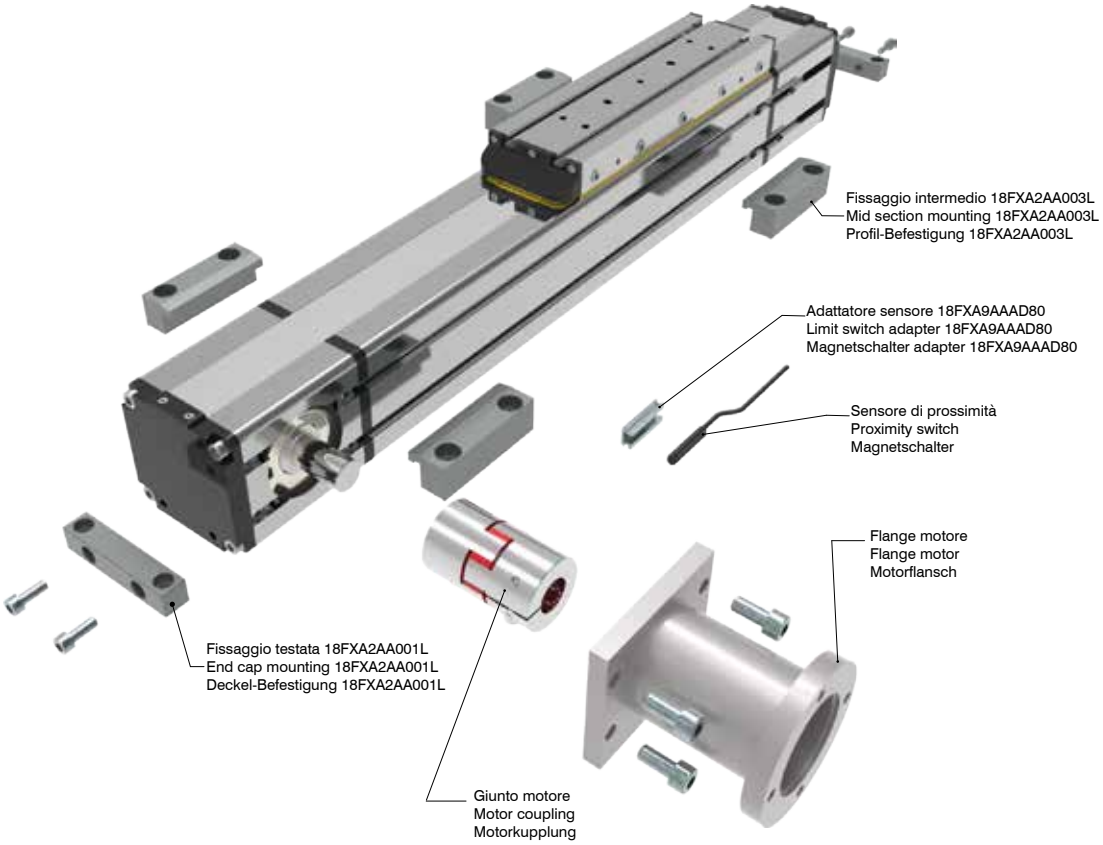

Ordering information | Bestallangaben Baureihe | Codici per l'ordinazione

Proximity switch | *Magnetschalter* | *Sensore di prossimità*

Part nr. | Ident nr. | Cod.	Cable | Kabel | Cavo	Output | Ausgangfunktion | Uscita
1580.HAP	with 2,5 mt cable - NO | mit 2,5 mt Kabel - NO| con cavo 2,5 mt - NA	PNP, Hall
1580.HAN	with 2,5 mt cable - NO | mit 2,5 mt Kabel - NO| con cavo 2,5 mt - NA	NPN, Hall
MHS.P	300 mm with M8 plug in | mit 300 mm Kabel und M8 Stecker | 300 mm conn. M8	PNP, Hall
For the technical characteristics, see the General Catalogue, Section 6 "Magnetic sensors" | Die Eigenschaften von Sensoren sind im allgemeinen Katalog, Abschnitt 6 "magnetische Sensoren dargestellt" | Per le caratteristiche dei sensori, vedi il Catalogo Generale, Sezione 6 "Sensori magnetici"		

18TB80.0900.A

Stroke mm
Hub mm
Corsa mm

Shaft | Versionen Antriebeswelle | Versione Albero

A: Female shaft Ø16 mm with keyshaft
Hohlwelle mit Ø16 mm und Passfeder
Albero femmina Ø16 mm con chiavetta

B: Female shaft Ø19 mm with keyshaft
Hohlwelle mit Ø19 mm und Passfeder
Albero femmina Ø19 mm con chiavetta

C: Male shaft Ø19 mm mount left
Außenwelle mit Ø19 mm und Wellenposition rechts
Albero maschio uscita Ø19 mm lato sinistro

D: Male shaft Ø19 mm mount right
Außenwelle mit Ø19 mm und Wellenposition links
Albero maschio uscita Ø19 mm lato destro

E: Double male shaft Ø19 mm
Doppelwelle mit Ø19 mm
Doppio albero maschio Ø19 mm

18TB105 Series *Baureihe 18TB105 | Serie 18TB105*

Belt driven guided linear unit
Linearantrieb mit Zahnriemen und integrierter Kugelumlaufführung
Attuatori lineari a cinghia e guida a ricircolo di sfere

TECHNICAL DATA | TECHNISCHE DATEN | DATI TECNICI			
Size - Baugröße - Taglia			105x105
Max. speed - Max. Geschwindigkeit - Velocità max		m/s	3
Max. stroke length - Max. Hub - Corsa max		mm	6700
Min. stroke length - Min. Hub - Corsa min		mm	100
Pulley drive ratio - Hub pro Umdhrehung - Corsa/giro puleggia		mm	210
Number of teeth of pulley - Zähne der Riemenscheibe - nr. denti puleggia			21
Teeth belt with Steel Reinforced Polyurethane ATL 10 profile clearance 0, width 32 mm ATL 10-Profil Riemen 32 mm Breite - 10mm Achsabstand Tipo di cinghia profilo ATL passo 10 larghezza 32 mm			
Max rpm - Max. Drehzahl der Antriebswelle - Max nr. di giri in ingresso		rpm	850
Base weight - Gewicht bei 0mm Hub - Peso corsa 0 mm		Kg	12,5
Add for 100 mm of stroke - Gewicht bei 100mm Hub - Peso corsa 100 mm		Kg	1,5
Max. load* - Max. Belastung* - Carico max*	Fx	N	2750
	Fy	N	7500
	Fz	N	7500
Moments* - Max. Belastungmoment* - Momenti max*	Mx	Nm	120
	My	Nm	700
	Mz	Nm	700
Inertia moment Aluminum profile - Flächenträgheitmoment - Momento d'inerzia profilo	Ix	cm4	440
Inertia moment Aluminum profile - Flächenträgheitmoment - Momento d'inerzia profilo	Iy	cm4	535
Repeatability - Wiederholgenauigkeit - Ripetibilità		mm	± 0,05
Max. radial load on input shaft - Max. axiallasten an der Antriebswelle Carico assiale max all'albero motore		N	400
No load torque - Leerlaufmoment - Coppia resistente		Nm	≤0,8

* Max values for dynamic conditions. Please refer to the following formula when combined loads are applied.

* Für die Ermittlung der maximalen dynamischen Tragzahlen bei kombinierten Kraftangriffspunkten, nutzen Sie bitte die nebenstehende Berechnungsformel.

* Valori massimi in condizioni dinamiche. In presenza di carichi combinati riferirsi alla formula per la verifica dei carichi massimi da applicare.

$$\frac{Fy_A}{Fy} + \frac{Fz_A}{Fz} + \frac{Mx_A}{Mx} + \frac{My_A}{My} + \frac{Mz_A}{Mz} \leq 1$$

The A letters show the calculated value.
Der A Parameter entspricht dem errechneten Wert.
La lettera A indica i valori complessivi calcolati

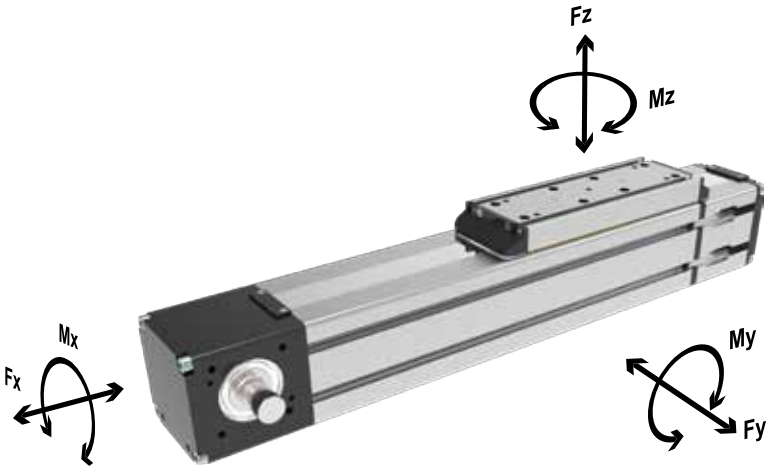

Abmessungen und technische Informationen werden nur zu Informationszwecken zur Verfügung gestellt und können ohne vorherige Ankündigung geändert werden.
Overall dimensions and technical information are provided solely for informative purposes and may be modified without notice.
Dimensioni di ingombro e informazioni tecniche sono fornite a puro titolo informativo e possono essere modificate senza preavviso.

18TB105 Series *Baureihe 18TB105 | Serie 18TB105*

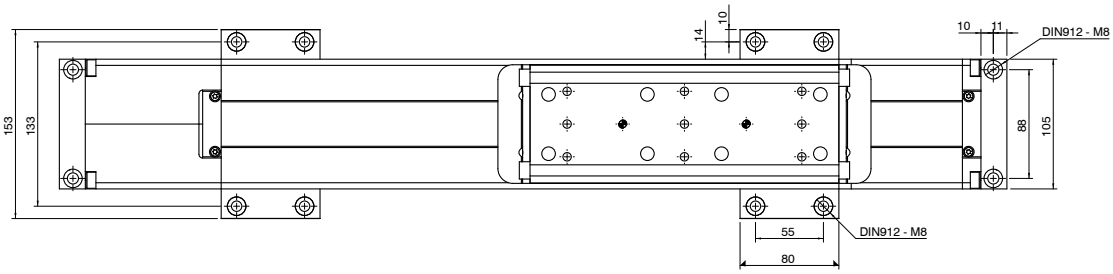

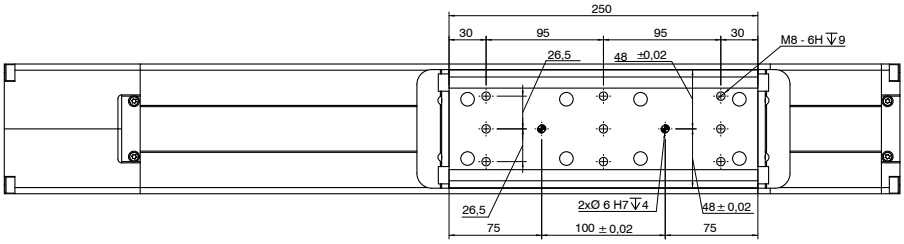

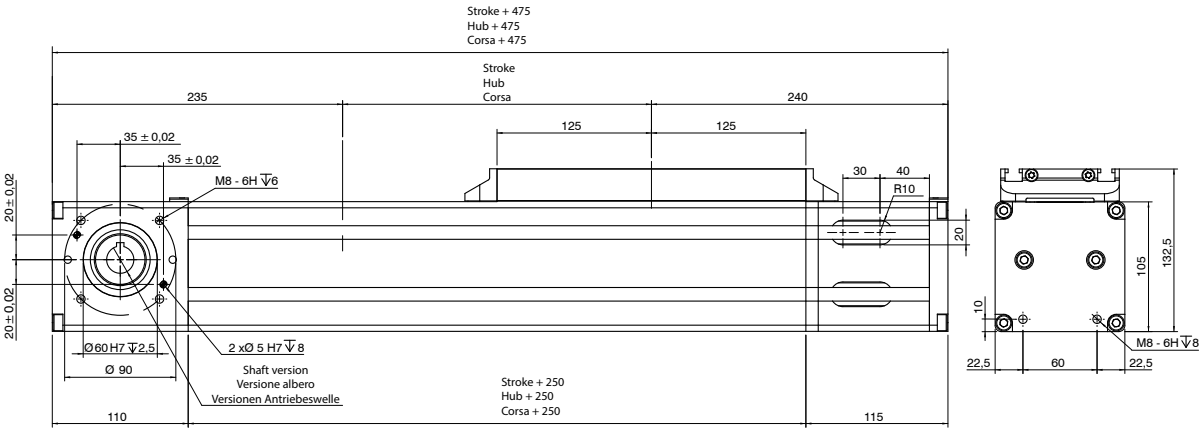

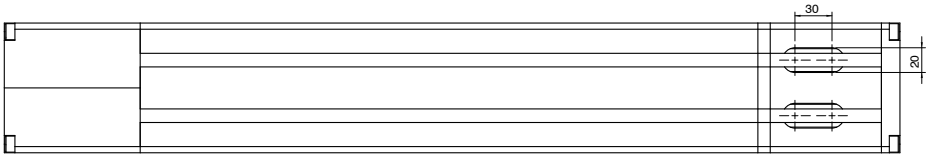

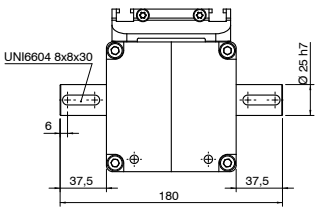

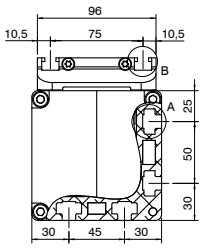

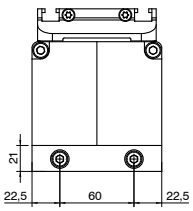

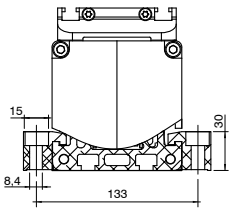

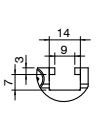

View B
Ansicht B
Vista B

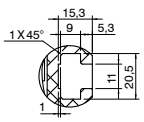

View A
Ansicht A
Vista A

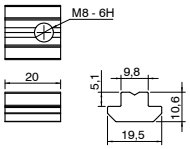

Part.n: 18FX-DTM10-M8
Bestellcode: 18FX-DTM10-M8
Codice: 18FX-DTM10-M8

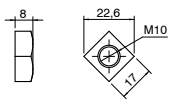

Part.n: 18FX-DQM10
Bestellcode: 18FX-DQM10
Codice: 18FX-DQM10

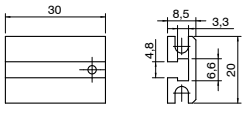

Switch adapter 18FXA9AAD105
Sensorhalter 18FXA9AAD105
adattatore sensore 18FXA9AAD105

Left mount “C”
Antriebswelle
links “C”
Lato sinistro “C”

Dual mount “E”
Doppelwelle “E”
Doppio albero “E”

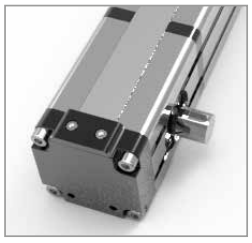

Right mount “D”
Antriebswelle
rechts “D”
Lato destro “D”

18TB105 Series *Baureihe 18TB105 | Serie 18TB105*

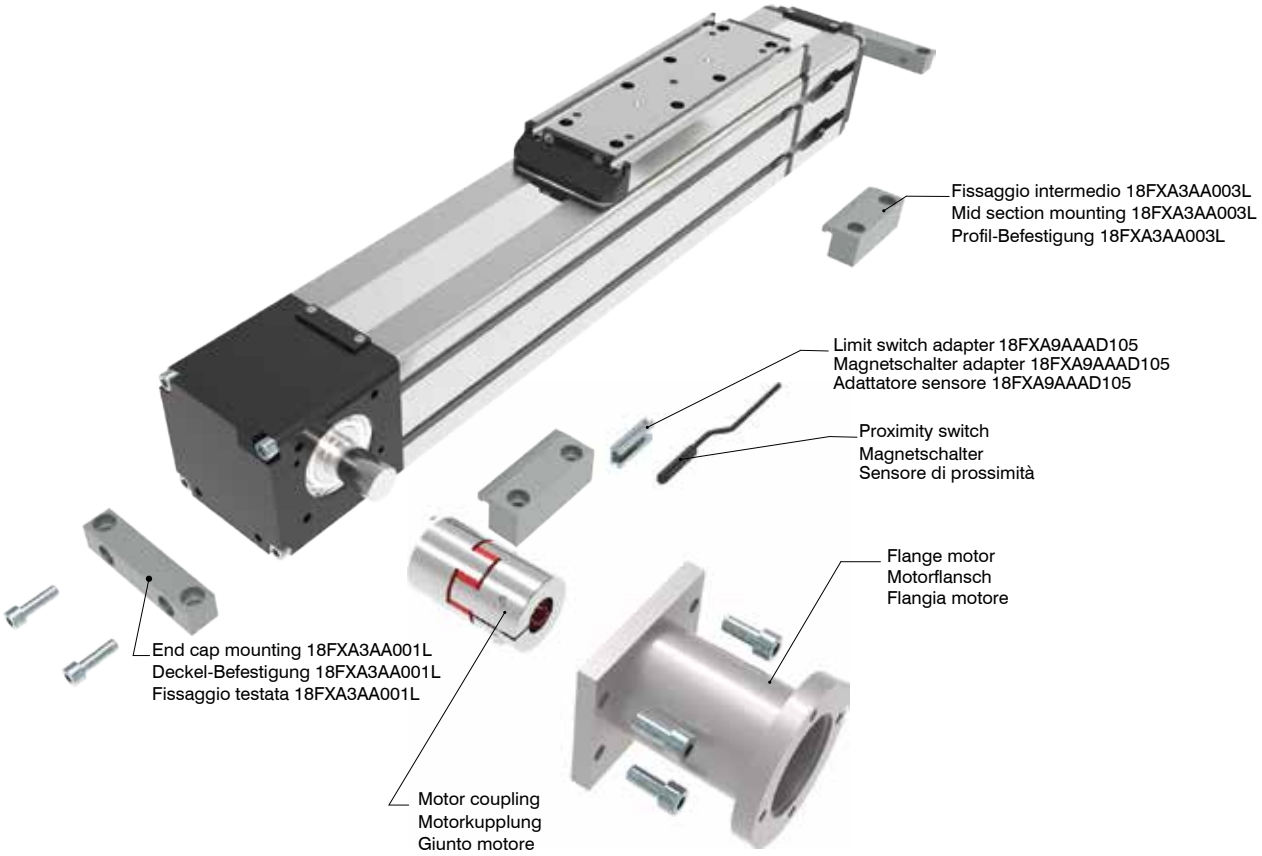

Ordering information | Bestallangaben Baureihe | Codici per l'ordinazione

Proximity switch | *Magnetschalter* | *Sensore di prossimità*

Part nr. | Ident nr. | Cod.	Cable | Kabel | Cavo	Output | Ausgangfunktion | Uscita
1580.HAP	with 2,5 mt cable - NO | mit 2,5 mt Kabel - NO| con cavo 2,5 mt - NA	PNP, Hall
1580.HAN	with 2,5 mt cable - NO | mit 2,5 mt Kabel - NO| con cavo 2,5 mt - NA	NPN, Hall
MHS.P	300 mm with M8 plug in | mit 300 mm Kabel und M8 Stecker | 300 mm conn. M8	PNP, Hall
For the technical characteristics, see the General Catalogue, Section 6 "Magnetic sensors" | Die Eigenschaften von Sensoren sind im allgemeinen Katalog, Abschnitt 6 "magnetische Sensoren dargestellt" | Per le caratteristiche dei sensori, vedi il Catalogo Generale, Sezione 6 "Sensori magnetici"		

18TB105.0900.A

Stroke mm
Hub mm
Corsa mm

Shaft | Versionen Antriebeswelle | Versione Albero

A: Female shaft Ø22 mm with keyshaft
Hohlwelle mit Ø22 mm und Passfeder
Albero femmina Ø22 mm con chiavetta

B: Female shaft Ø25 mm with keyshaft
Hohlwelle mit Ø25 mm und Passfeder
Albero femmina Ø25 mm con chiavetta

C: Male shaft Ø25 mm mount left
Außenwelle mit Ø25 mm und Wellenposition rechts
Albero maschio uscita Ø16 mm lato sinistro

D: Male shaft Ø25 mm mount right
Außenwelle mit Ø25 mm und Wellenposition links
Albero maschio uscita Ø25 mm lato destro

E: Double male shaft Ø25 mm
Doppelwelle mit Ø25 mm
Doppio albero maschio Ø25 mm

Abmessungen und technische Informationen werden nur zu Informationszwecken zur Verfügung gestellt und können ohne vorherige Ankündigung geändert werden.
Overall dimensions and technical information are provided solely for informative purposes and may be modified without notice.
Dimensioni di ingombro e informazioni tecniche sono fornite a puro titolo informativo e possono essere modificate senza preavviso.

18TS55 Series *Baureihe 18TS55 | Serie 18TS55*

Belt driven guided linear unit
Linearantrieb mit Zahnriemen und integrierter Kugelumlaufführung
Attuatori lineari a cinghia e guida a ricircolo di sfere

TECHNICAL DATA | *TECHNISCHE DATEN | DATI TECNICI*			
Size - Baugröße - Taglia			*55x55*
Max. speed - Max. Geschwindigkeit - Velocità max		*m/s*	*3*
Max. stroke length - Max. Hub - Corsa max		*mm*	*6700*
Min. stroke length - Min. Hub - Corsa min		*mm*	*100*
Pulley drive ratio - Hub pro Umdhrehung - Corsa/giro puleggia		*mm*	*120*
Number of teeth of pulley - Zähne der Riemenscheibe - nr. denti puleggia			*24*
Teeth belt with Steel Reinforced Polyurethane ATL 5 profile clearance 0, width 16 mm *ATL 5-Profil Riemen 16 mm Breite 5mm Achsabstand* *Tipo di cinghia profilo ATL passo 5 larghezza 16 mm*			
Max rpm - Max. Drehzahl der Antriebswelle - Max nr. di giri in ingresso		*rpm*	*1500*
Base weight - Gewicht bei 0mm Hub - Peso corsa 0 mm		*Kg*	*4,8*
Add for 100 mm of stroke - Gewicht bei 100mm Hub - Peso corsa 100 mm		*Kg*	*0,63*
Max. load - Max. Belastung - Carico max**	*Fx*	*N*	*820*
	Fy	*N*	*10800*
	Fz	*N*	*10800*
Moments - Max. Belastungmoment* - Momenti max**	*Mx*	*Nm*	*395*
	My	*Nm*	*480*
	Mz	*Nm*	*480*
Inertia moment Aluminum profile - Flächenträgheitmoment - Momento d'inerzia profilo	*Ix*	*cm4*	*36*
Inertia moment Aluminum profile - Flächenträgheitmoment - Momento d'inerzia profilo	*Iy*	*cm4*	*45*
Repeatability - Wiederholgenauigkeit - Ripetibilità		*mm*	*± 0,05*
Max. radial load on input shaft - Max. axiallasten an der Antriebswelle *Carico assiale max all'albero motore*		*N*	*300*
No load torque - Leerlaufmoment - Coppia resistente		*Nm*	*≤0,5*

* Max values for dynamic conditions. Please refer to the following formula when combined loads are applied.

* Für die Ermittlung der maximalen dynamischen Tragzahlen bei kombinierten Kraftangriffspunkten, nutzen Sie bitte die nebenstehende Berechnungsformel.

* Valori massimi in condizioni dinamiche. In presenza di carichi combinati riferirsi alla formula per la verifica dei carichi massimi da applicare.

$$\frac{Fy_A}{Fy} + \frac{Fz_A}{Fz} + \frac{Mx_A}{Mx} + \frac{My_A}{My} + \frac{Mz_A}{Mz} \leq 1$$

The A letters show the calculated value.
Der A Parameter entspricht dem errechneten Wert.
La lettera A indica i valori complessivi calcolati

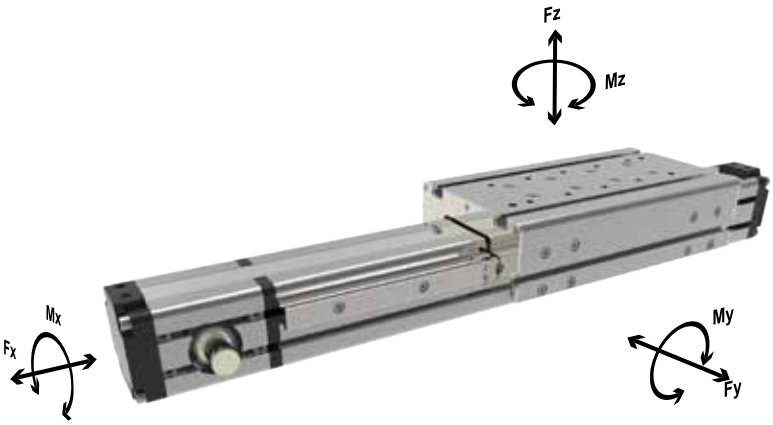

18TS55 Series *Baureihe 18TS55 | Serie 18TS55*

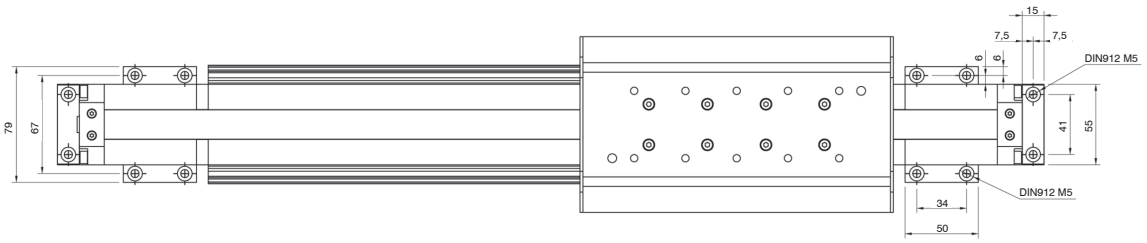

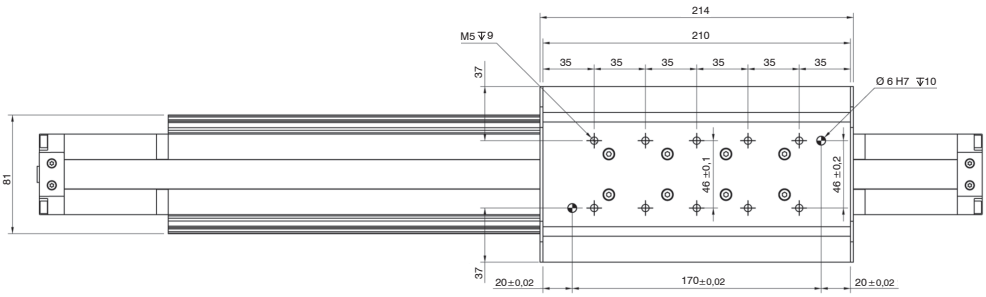

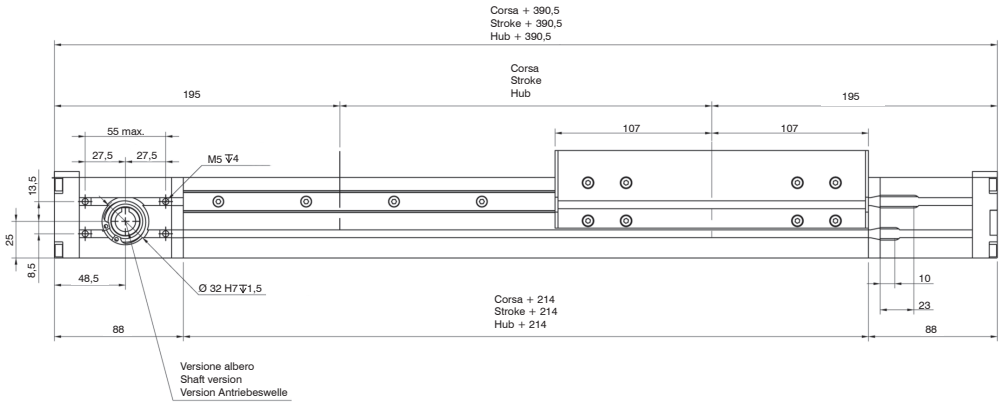

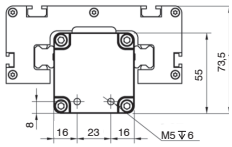

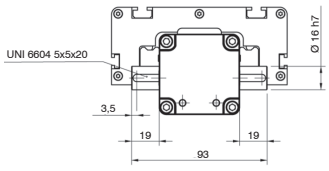

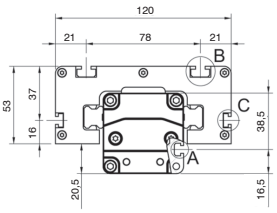

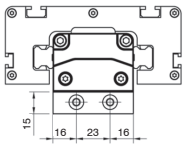

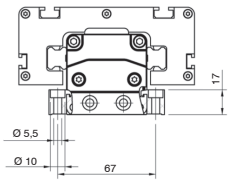

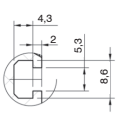

View A
Ansicht A
Vista A

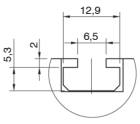

View B
Ansicht B
Vista B

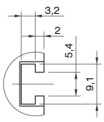

View C
Ansicht C
Vista C

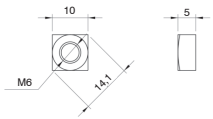

Codice: 18FX-DQM06
Part n.: 18FX-DQM06
Bestellcode: 18FX-DQM06

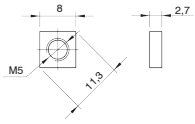

Codice: 18FX-DQM05-01
Part n.: 18FX-DQM05-01
Bestellcode: 18FX-DQM05-01

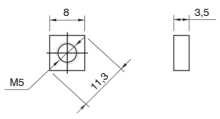

Codice: 18FX-DQM05
Part n.: 18FX-DQM05
Bestellcode: 18FX-DQM05

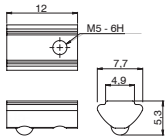

Codice: 18FX-DTM05-M5
Part n.: 18FX-DTM05-M5
Bestellcode: 18FX-DTM05-M5

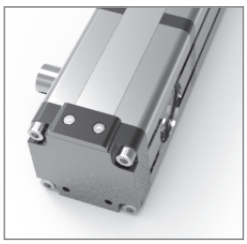

Left mount “C”
Antriebswelle
links “C”
Lato sinistro “C”

Dual mount “E”
Doppelwelle “E”
Doppio albero “E”

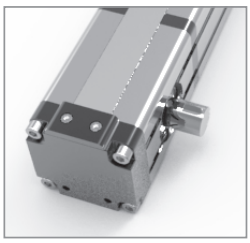

Right mount “D”
Antriebswelle
rechts “D”
Lato destro “D”

Abmessungen und technische Informationen werden nur zu Informationszwecken zur Verfügung gestellt und können ohne vorherige Ankündigung geändert werden.
Overall dimensions and technical information are provided solely for informative purposes and may be modified without notice.
Dimensioni di ingombro e informazioni tecniche sono fornite a puro titolo informativo e possono essere modificate senza preavviso.

18TS55 Series *Baureihe 18TS55 | Serie 18TS55*

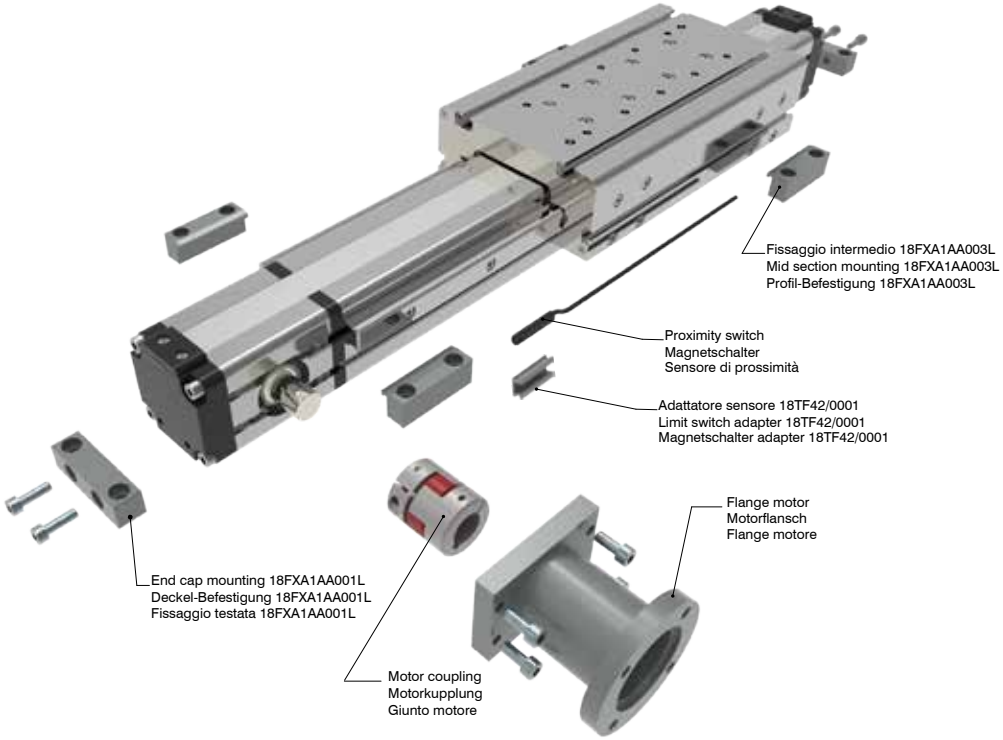

Ordering information | Bestallangaben Baureihe | Codici per l'ordinazione

Proximity switch | *Magnetschalter* | *Sensore di prossimità*

Part nr. | Ident nr. | Cod.	Cable | Kabel | Cavo	Output | Ausgangfunktion | Uscita
1581.HAP	with 2,5 mt cable - NO | mit 2,5 mt Kabel - NO| con cavo 2,5 mt - NA	PNP, Hall
THS.P	100 mm with M8 plug in | mit 100 mm Kabel und M8 Stecker | 100 mm conn. M8	PNP, Hall
For the technical characteristics, see the General Catalogue, Section 6 "Magnetic sensors" | Die Eigenschaften von Sensoren sind im allgemeinen Katalog, Abschnitt 6 "magnetische Sensoren dargestellt" | Per le caratteristiche dei sensori, vedi il Catalogo Generale, Sezione 6 "Sensori magnetici"		

18TS55.0900.A

Stroke mm
Hub mm
Corsa mm

Shaft | Versionen Antriebeswelle | Versione Albero

A: Female shaft Ø12 mm with keyshaft
Hohlwelle mit Ø12 mm und Passfeder
Albero femmina Ø12 mm con chiavetta

B: Female shaft Ø14 mm with keyshaft
Hohlwelle mit Ø14 mm und Passfeder
Albero femmina Ø14 mm con chiavetta

C: Male shaft Ø16 mm mount left
Außenwelle mit Ø16 mm und Wellenposition rechts
Albero maschio uscita Ø16 mm lato sinistro

D: Male shaft Ø16 mm mount right
Außenwelle mit Ø16 mm und Wellenposition links
Albero maschio uscita Ø16 mm lato destro

E: Double male shaft Ø16 mm
Doppelwelle mit Ø16 mm
Doppio albero maschio Ø16 mm

18TS80 Series *Baureihe 18TS80 | Serie 18TS80*

Belt driven guided linear unit
Linearantrieb mit Zahnriemen und integrierter Kugelumlaufführung
Attuatori lineari a cinghia e guida a ricircolo di sfere

TECHNICAL DATA | TECHNISCHE DATEN | DATI TECNICI			
Size - Baugröße - Taglia			80x80
Max. speed - Max. Geschwindigkeit - Velocità max		m/s	3
Max. stroke length - Max. Hub - Corsa max		mm	6700
Min. stroke length - Min. Hub - Corsa min		mm	100
Pulley drive ratio - Hub pro Umdhrehung - Corsa/giro puleggia		mm	160
Number of teeth of pulley - Zähne der Riemenscheibe - nr. denti puleggia			32
Teeth belt with Steel Reinforced Polyurethane ATL 5 profile clearance 0, width 25 mm ATL 5-Profil Riemen 25mm Breite 5mm Achsabstand Tipo di cinghia profilo ATL passo 5 larghezza 25 mm			
Max rpm - Max. Drehzahl der Antriebswelle - Max nr. di giri in ingresso		rpm	1000
Base weight - Gewicht bei 0mm Hub - Peso corsa 0 mm		Kg	8,8
Add for 100 mm of stroke - Gewicht bei 100mm Hub - Peso corsa 100 mm		Kg	1,1
Max. load* - Max. Belastung - Carico max*	Fx	N	1950
	Fy	N	20200
	Fz	N	20200
Moments* - Max. Belastungmoment* - Momenti max*	Mx	Nm	620
	My	Nm	730
	Mz	Nm	730
Inertia moment Aluminum profile - Flächenträgheitmoment - Momento d'inerzia profilo	Ix	cm4	183
Inertia moment Aluminum profile - Flächenträgheitmoment - Momento d'inerzia profilo	Iy	cm4	226
Repeatability - Wiederholgenauigkeit - Ripetibilità		mm	± 0,05
Max. radial load on input shaft - Max. axiallasten an der Antriebswelle Carico assiale max all'albero motore		N	300
No load torque - Leerlaufmoment - Coppia resistente		Nm	≤0,7

* Max values for dynamic conditions. Please refer to the following formula when combined loads are applied.

* Für die Ermittlung der maximalen dynamischen Tragzahlen bei kombinierten Kraftangriffspunkten, nutzen Sie bitte die nebenstehende Berechnungsformel.

* Valori massimi in condizioni dinamiche. In presenza di carichi combinati riferirsi alla formula per la verifica dei carichi massimi da applicare.

The A letters show the calculated value.
Der A Parameter entspricht dem errechneten Wert.
La lettera A indica i valori complessivi calcolati

$$\frac{Fy_A}{Fy} + \frac{Fz_A}{Fz} + \frac{Mx_A}{Mx} + \frac{My_A}{My} + \frac{Mz_A}{Mz} \leq 1$$

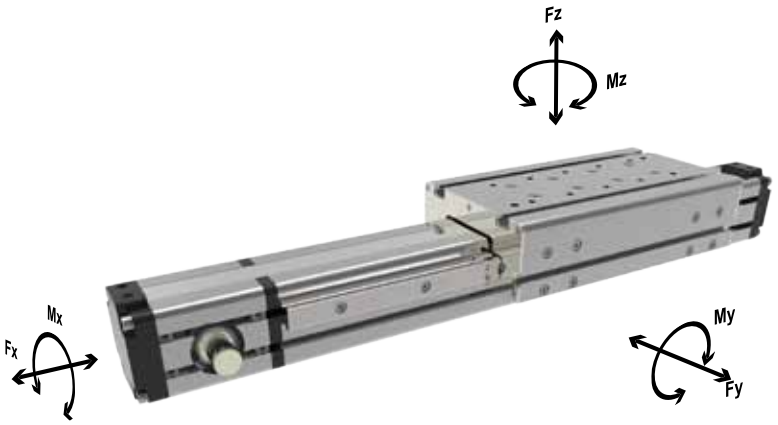

Abmessungen und technische Informationen werden nur zu Informationszwecken zur Verfügung gestellt und können ohne vorherige Ankündigung geändert werden.
Overall dimensions and technical information are provided solely for informative purposes and may be modified without notice.
Dimensioni di ingombro e informazioni tecniche sono fornite a puro titolo informativo e possono essere modificate senza preavviso.

18TS80 Series *Baureihe 18TS80 | Serie 18TS80*

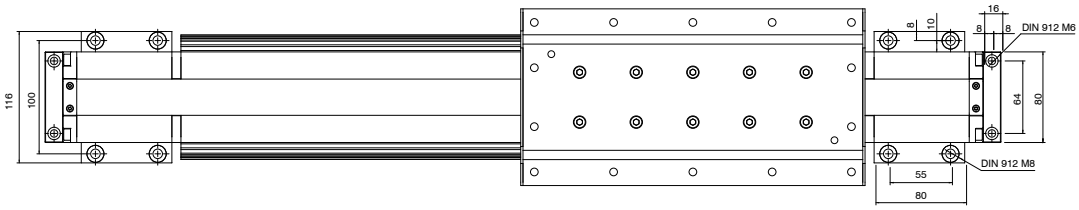

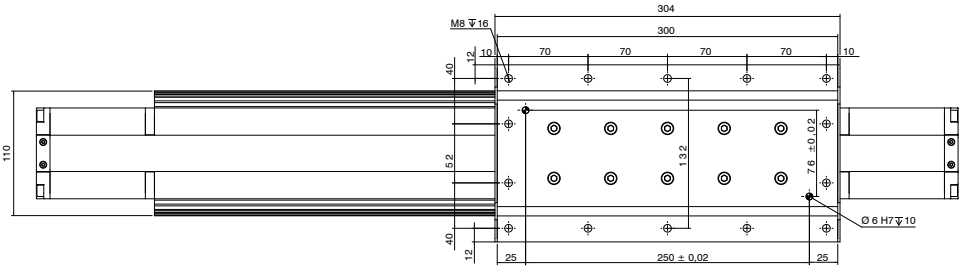

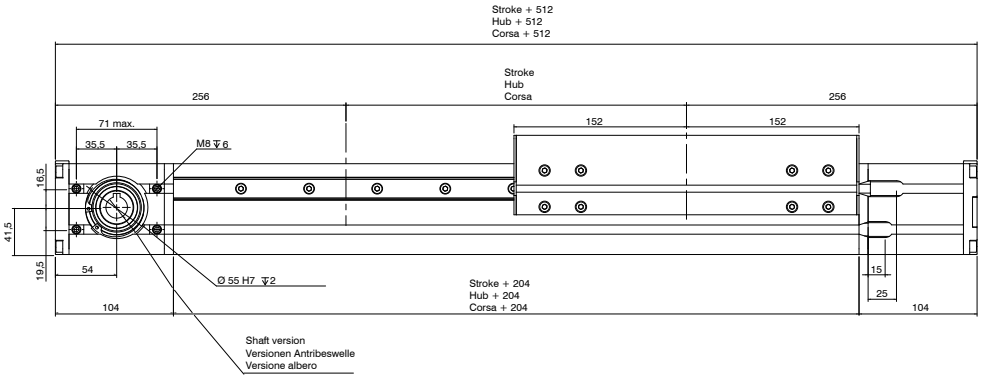

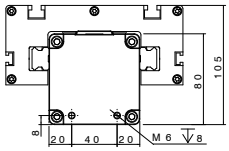

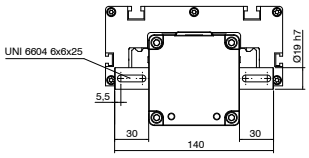

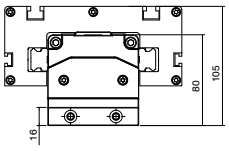

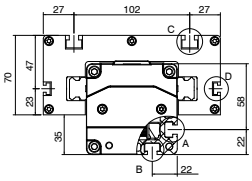

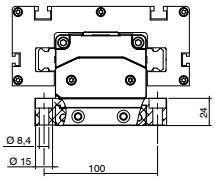

View A
Ansicht A
Vista A

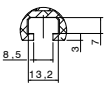

View B
Ansicht B
Vista B

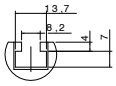

View C
Ansicht C
Vista C

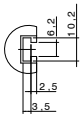

View D
Ansicht D
Vista D

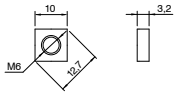

Codice: 18FX-DQM06-01
Part n.: 18FX-DQM06-01
Bestellcode: 18FX-DQM06-01

Left mount “C”
Antriebswelle
links “C”
Lato sinistro “C”

Dual mount “E”
Doppelwelle “E”
Doppio albero “E”

Right mount “D”
Antriebswelle
rechts “D”
Lato destro “D”

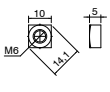

Part n. 18FX-DQM06
Bestellcode: 18FX-DQM06
Codice: 18FX-DQM06

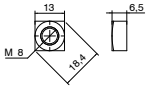

Part n. 18FX-DQM08
Bestellcode: 18FX-DQM08
Codice: 18FX-DQM08

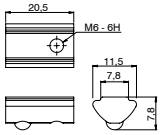

Part n. 18FX-DTM08-M6
Bestellcode: 18FX-DTM08-M6
Codice: 18FX-DTM08-M6

18TS80 Series *Baureihe 18TS80 | Serie 18TS80*

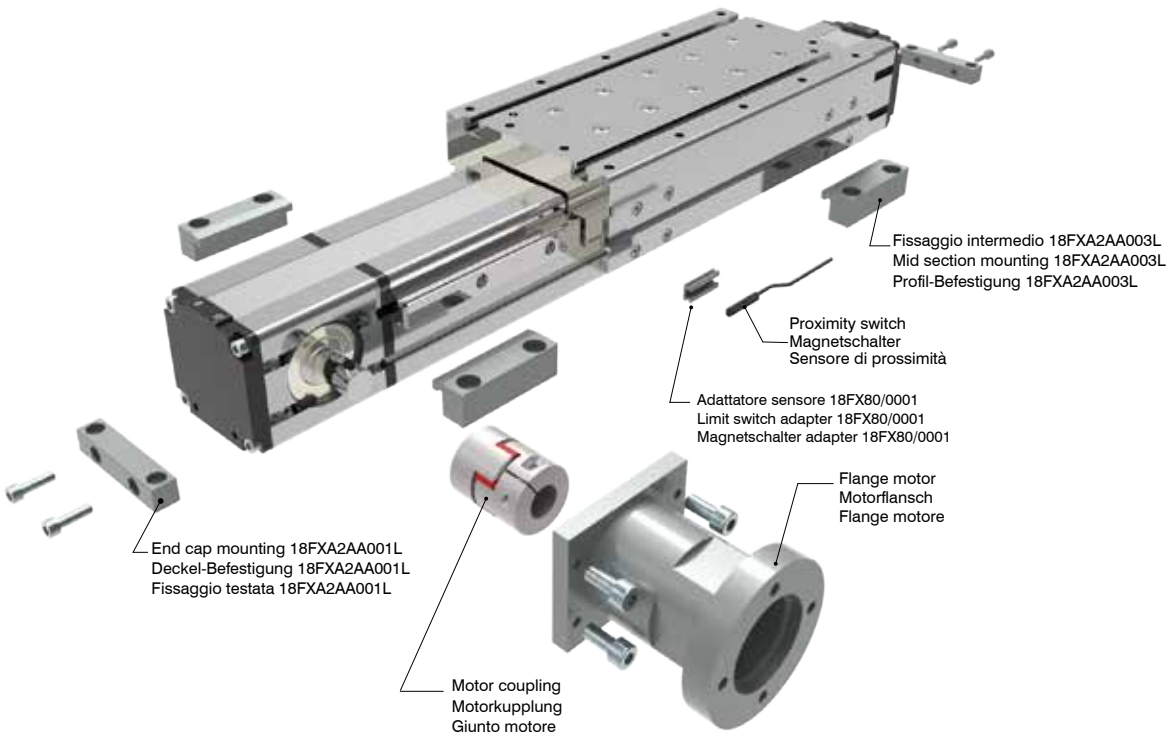

Ordering information | Bestallangaben Baureihe | Codici per l'ordinazione

Proximity switch | *Magnetschalter* | *Sensore di prossimità*

Part nr. | Ident nr. | Cod.	Cable | Kabel | Cavo	Output | Ausgangfunktion | Uscita
1580.HAP	with 2,5 mt cable - NO | mit 2,5 mt Kabel - NO| con cavo 2,5 mt - NA	PNP, Hall
1580.HAN	with 2,5 mt cable - NO | mit 2,5 mt Kabel - NO| con cavo 2,5 mt - NA	NPN, Hall
MHS.P	300 mm with M8 plug in | mit 300 mm Kabel und M8 Stecker | 300 mm conn. M8	PNP, Hall
For the technical characteristics, see the General Catalogue, Section 6 "Magnetic sensors" | Die Eigenschaften von Sensoren sind im allgemeinen Katalog, Abschnitt 6 "magnetische Sensoren dargestellt" | Per le caratteristiche dei sensori, vedi il Catalogo Generale, Sezione 6 "Sensori magnetici"		

18TS80.0900.A

Stroke mm
Hub mm
Corsa mm

Shaft | Versionen Antriebeswelle | Versione Albero

A: Female shaft Ø16 mm with keyshaft
Hohlwelle mit Ø16 mm und Passfeder
Albero femmina Ø16 mm con chiavetta

B: Female shaft Ø19 mm with keyshaft
Hohlwelle mit Ø19 mm und Passfeder
Albero femmina Ø19 mm con chiavetta

C: Male shaft Ø19 mm mount left
Außenwelle mit Ø19 mm und Wellenposition rechts
Albero maschio uscita Ø19 mm lato sinistro

D: Male shaft Ø19 mm mount right
Außenwelle mit Ø19 mm und Wellenposition links
Albero maschio uscita Ø19 mm lato destro

E: Double male shaft Ø19 mm
Doppelwelle mit Ø19 mm
Doppio albero maschio Ø19 mm

Abmessungen und technische Informationen werden nur zu Informationszwecken zur Verfügung gestellt und können ohne vorherige Ankündigung geändert werden.
Overall dimensions and technical information are provided solely for informative purposes and may be modified without notice.
Dimensioni di ingombro e informazioni tecniche sono fornite a puro titolo informativo e possono essere modificate senza preavviso.

18TF42 Series *Baureihe 18TF42 | Serie 18TF42*

Belt driven guided linear unit
Linearantrieb mit Zahnriemen und integrierter Kugelumlaufführung
Attuatori lineari a cinghia e guida a ricircolo di sfere

TECHNICAL DATA | TECHNISCHE DATEN | DATI TECNICI				
Size - Baugröße - Taglia			42x75	
Max. speed - Max. Geschwindigkeit - Velocità max		m/s	3	
Max. stroke length - Max. Hub - Corsa max		mm	6000	
Min. stroke length - Min. Hub - Corsa min		mm	100	
Puvlley drive ratio - Hub pro Umdhrehung - Corsa/giro puleggia		mm	130	
Number of teeth of pulley - Zähne der Riemenscheibe - nr. denti puleggia			26	
Teeth belt with Steel Reinforced Polyurethane ATL 5 profile clearance 0, width 12 mm ATL 5-Profil Riemen 12 mm Breite 5mm Achsabstand Tipo di cinghia profilo ATL passo 5 larghezza 12 mm				
Max rpm - Max. Drehzahl der Antriebswelle - Max nr. di giri in ingresso		rpm	1400	
Version - Version - Versione			H	L
Base weight - Gewicht bei 0mm Hub - Peso corsa 0 mm		Kg	2,8	2,4
Add for 100 mm of stroke - Gewicht bei 100mm Hub - Peso corsa 100 mm		Kg	0,32	0,32
Max. load* - Max. Belastung*- Carico max*	Fx	N	615	
	Fy	N	1275	
	Fz	N	1275	
Moments* - Max. Belastungmoment* - Momenti max*	Mx	Nm	18	9
	My	Nm	110	55
	Mz	Nm	110	55
Inertia moment Aluminum profile - Flächenträgheitmoment - Momento d'inerzia profilo	Ix	cm4	28	
Inertia moment Aluminum profile - Flächenträgheitmoment - Momento d'inerzia profilo	Iy	cm4	37	
Repeatability - Wiederholgenauigkeit - Ripetibilità		mm	± 0,05	
Max. radial load on input shaft - Max. axiallasten an der Antriebswelle Carico assiale max all'albero motore		N	250	
No load torque - Leerlaufmoment - Coppia resistente		Nm	≤0,3	

* Max values for dynamic conditions. Please refer to the following formula when combined loads are applied.

* Für die Ermittlung der maximalen dynamischen Tragzahlen bei kombinierten Kraftangriffspunkten, nutzen Sie bitte die nebenstehende Berechnungsformel.

* Valori massimi in condizioni dinamiche. In presenza di carichi combinati riferirsi alla formula per la verifica dei carichi massimi da applicare.

$$\frac{Fy_A}{Fy} + \frac{Fz_A}{Fz} + \frac{Mx_A}{Mx} + \frac{My_A}{My} + \frac{Mz_A}{Mz} \leq 1$$

The A letters show the calculated value.
Der A Parameter entspricht dem errechneten Wert.
La lettera A indica i valori complessivi calcolati

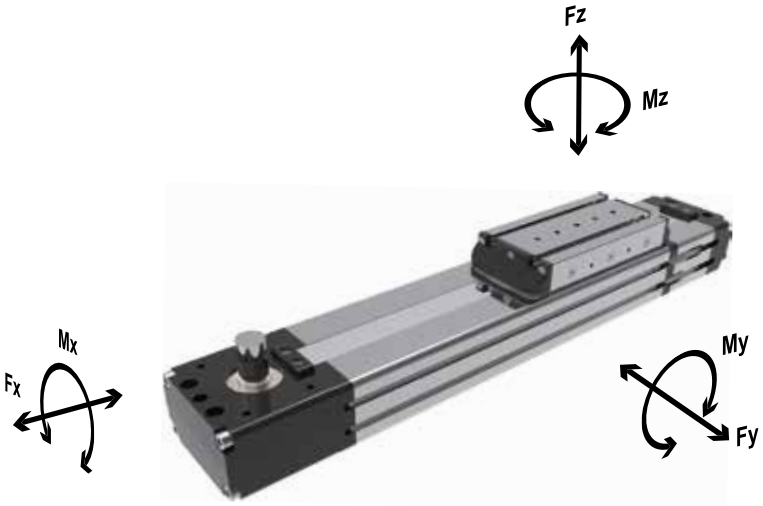

18TF42 Series *Baureihe 18TF42 | Serie 18TF42*

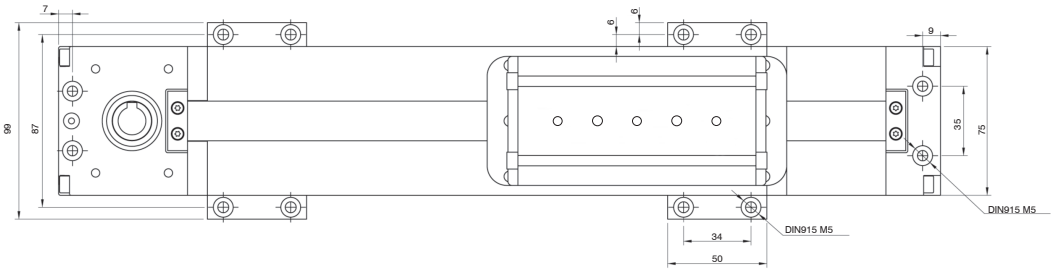

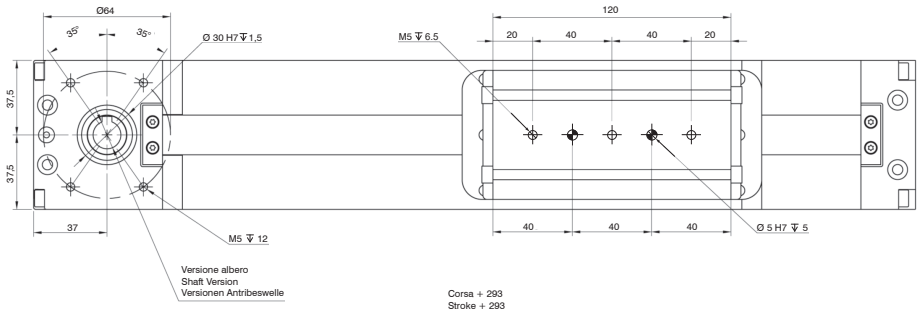

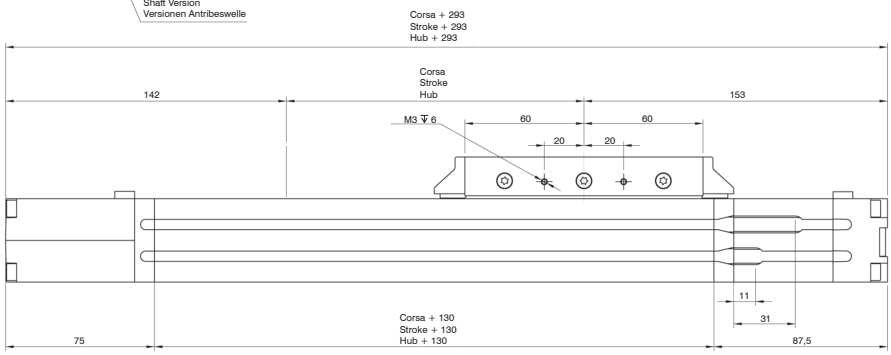

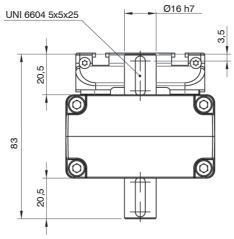

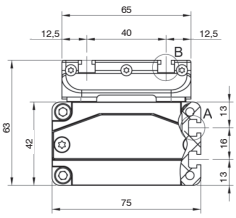

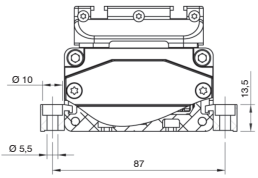

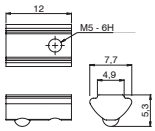

Codice: 18FX-DTM05-M5
Part n.: 18FX-DTM05-M5
Bestellecode: 18FX-DTM05-M5

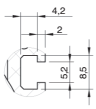

Vista A
View A
Ansicht A

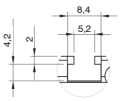

Vista B
View B
Ansicht B

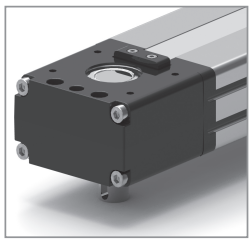

Down mount "C"
Antriebswelle
unten "C"
Lato sotto "C"

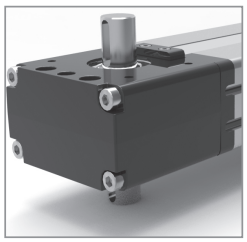

Dual mount "E"
Doppelwelle "E"
Doppio albero "E"

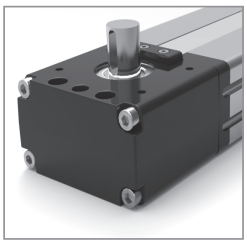

Up mount "D"
Antriebswelle
oben "D"
Lato alto "D"

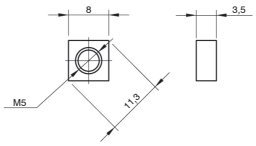

Codice: 18FX-DQM05
Part n.: 18FX-DQM05
Bestellecode: 18FX-DQM05

Abmessungen und technische Informationen werden nur zu Informationszwecken zur Verfügung gestellt und können ohne vorherige Ankündigung geändert werden.
Overall dimensions and technical information are provided solely for informative purposes and may be modified without notice.
Dimensioni di ingombro e informazioni tecniche sono fornite a puro titolo informativo e possono essere modificate senza preavviso.

18TF42 Series *Baureihe 18TF42 | Serie 18TF42*

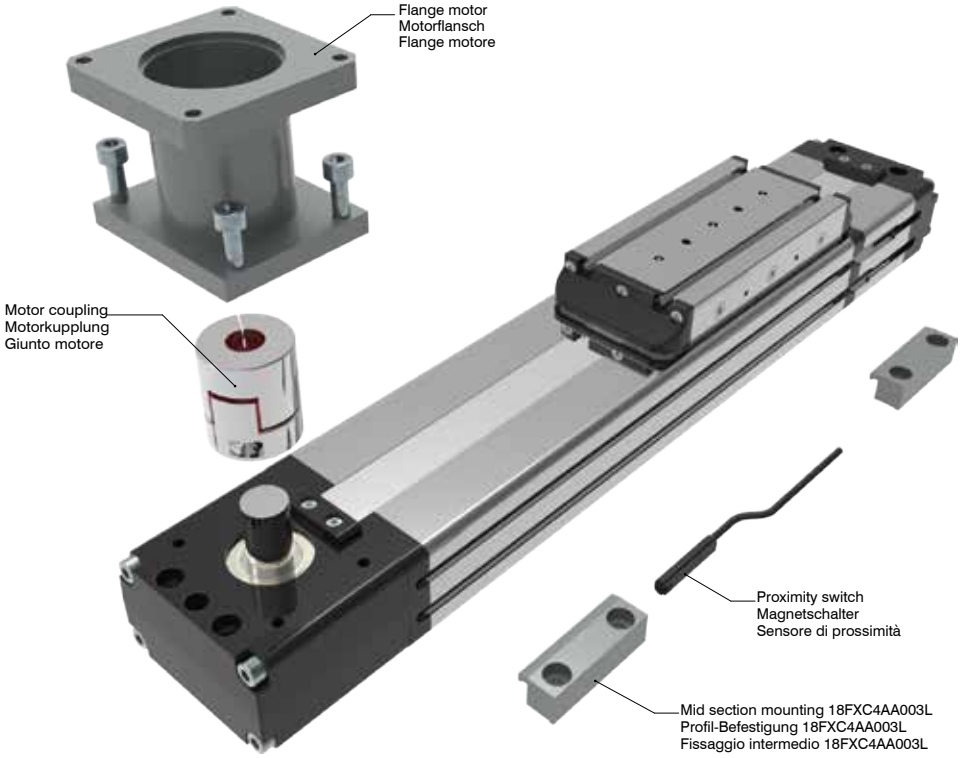

Ordering information | Bestallangaben Baureihe | Codici per l'ordinazione

Proximity switch | *Magnetschalter* | *Sensore di prossimità*

Part nr. | Ident nr. | Cod.	Cable | Kabel | Cavo	Output | Ausgangfunktion | Uscita
1580.HAP	with 2,5 mt cable - NO | mit 2,5 mt Kabel - NO| con cavo 2,5 mt - NA	PNP, Hall
1580.HAN	with 2,5 mt cable - NO | mit 2,5 mt Kabel - NO| con cavo 2,5 mt - NA	NPN, Hall
MHS.P	300 mm with M8 plug in | mit 300 mm Kabel und M8 Stecker | 300 mm conn. M8	PNP, Hall
For the technical characteristics, see the General Catalogue, Section 6 "Magnetic sensors" | Die Eigenschaften von Sensoren sind im allgemeinen Katalog, Abschnitt 6 "magnetische Sensoren dargestellt" | Per le caratteristiche dei sensori, vedi il Catalogo Generale, Sezione 6 "Sensori magnetici"		

18TF42.0900.A.L._

Stroke mm
Hub mm
Corsa mm

Version | *Version* | *Versione*

L: *Single runner block*
Ein Führungswagen
Pattino guida singolo

H: *Double runner block*
Zwei Führungswagen
Pattino guida doppio

Standard rotation | *Rotazione* | *Verfahrrichtung*

: *Standard version*
Standard-Version
Versione standard

R: *Reverse version*
Umgekehrte Verfahrrichtung
Versione inversa

Shaft | Versionen Antriebeswelle | Versione Albero

A: Female shaft Ø12 H7 mm with keyshaft
Hohlwelle mit Ø12 H7 mm und Passfeder
Albero femmina Ø12 H7 mm con chiavetta

B: Female shaft Ø14 H7 mm with keyshaft
Hohlwelle mit Ø14 H7 mm und Passfeder
Albero femmina Ø14 H7 mm con chiavetta

C: Male shaft Ø16 h7 mm mount down
Außenwelle mit Ø16 h7 mm und Wellenposition unten
Albero maschio uscita Ø16 h7 mm lato sotto

D: Male shaft Ø16 h7 mm mount up
Außenwelle mit Ø16 h7 mm und Wellenposition oben
Albero maschio uscita Ø16 h7 mm lato sopra

E: Double male shaft Ø16 h7 mm
Doppelwelle mit Ø16 h7 mm
Doppio albero maschio Ø16 h7 mm

Standard

Reverse
Umgekehrte
Inversa

18TF42D Series *Baureihe 18TF42D | Serie 18TF42D*

Belt driven guided linear unit
Linearantrieb mit Zahnriemen und integrierter Kugelumlaufführung
Attuatori lineari a cinghia e guida a ricircolo di sfere

TECHNICAL DATA | TECHNISCHE DATEN | DATI TECNICI				
Size - Baugröße - Taglia			42x75	
Max. speed - Max. Geschwindigkeit - Velocità max		m/s	3	
Max. stroke length - Max. Hub - Corsa max		mm	6000	
Min. stroke length - Min. Hub - Corsa min		mm	100	
Pulley drive ratio - Hub pro Umdhrehung - Corsa/giro puleggia		mm	130	
Number of teeth of pulley - Zähne der Riemenscheibe - nr. denti puleggia			26	
Teeth belt with Steel Reinforced Polyurethane ATL 5 profile clearance 0, width 12 mm ATL 5-Profil Riemen 12 mm Breite 5mm Achsabstand Tipo di cinghia profilo ATL passo 5 larghezza 12 mm				
Max rpm - Max. Drehzahl der Antriebswelle - Max nr. di giri in ingresso		rpm	1400	
runner block - Führungswagen - Pattini guida			H	L
Base weight - Gewicht bei 0mm Hub - Peso corsa 0 mm		Kg	2,8	2,4
Add for 100 mm of stroke - Gewicht bei 100mm Hub - Peso corsa 100 mm		Kg	0,32	0,32
Max. load* - Max. Belastung* - Carico max*	Fx	N	615	
	Fy	N	1275	
	Fz	N	1275	
Moments* - Max. Belastungmoment*- Momenti max*	Mx	Nm	18	9
	My	Nm	110	55
	Mz	Nm	110	55
Inertia moment Aluminum profile - Flächenträgheitmoment - Momento d'inerzia profilo	Ix	cm4	28	
Inertia moment Aluminum profile - Flächenträgheitmoment - Momento d'inerzia profilo	Iy	cm4	37	
Repeatability - Wiederholgenauigkeit - Ripetibilità		mm	± 0,05	
Max. radial load on input shaft - Max. axiallasten an der Antriebswelle Carico assiale max all'albero motore		N	250	
No load torque - Leerlaufmoment - Coppia resistente		Nm	≤0,3	

* Max values for dynamic conditions. Please refer to the following formula when combined loads are applied.

* Für die Ermittlung der maximalen dynamischen Tragzahlen bei kombinierten Kraftangriffspunkten, nutzen Sie bitte die nebenstehende Berechnungsformel.

* Valori massimi in condizioni dinamiche. In presenza di carichi combinati riferirsi alla formula per la verifica dei carichi massimi da applicare.

$$\frac{Fy_A}{Fy} + \frac{Fz_A}{Fz} + \frac{Mx_A}{Mx} + \frac{My_A}{My} + \frac{Mz_A}{Mz} \leq 1$$

The A letters show the calculated value.
Der A Parameter entspricht dem errechneten Wert.
La lettera A indica i valori complessivi calcolati

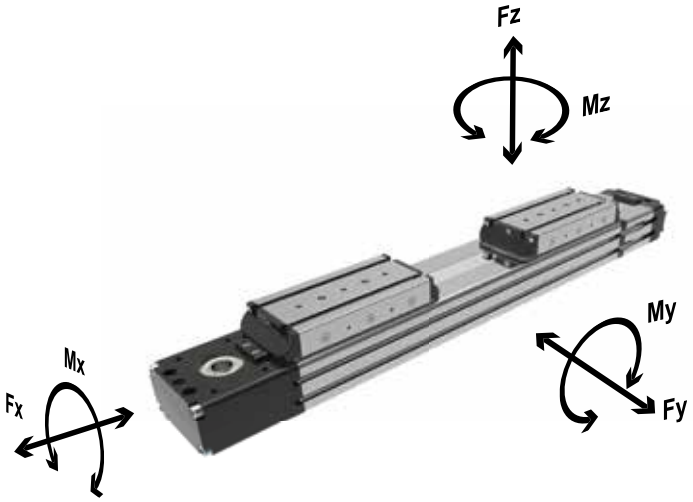

Abmessungen und technische Informationen werden nur zu Informationszwecken zur Verfügung gestellt und können ohne vorherige Ankündigung geändert werden.
Overall dimensions and technical information are provided solely for informative purposes and may be modified without notice.
Dimensioni di ingombro e informazioni tecniche sono fornite a puro titolo informativo e possono essere modificate senza preavviso.

18TF42D Series *Baureihe 18TF42D | Serie 18TF42D*

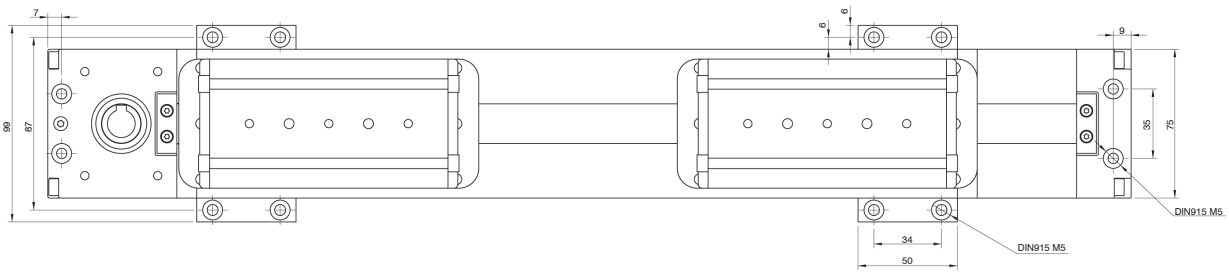

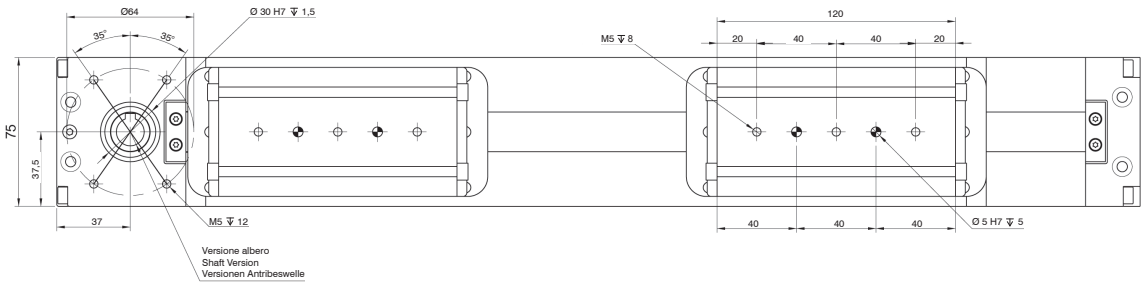

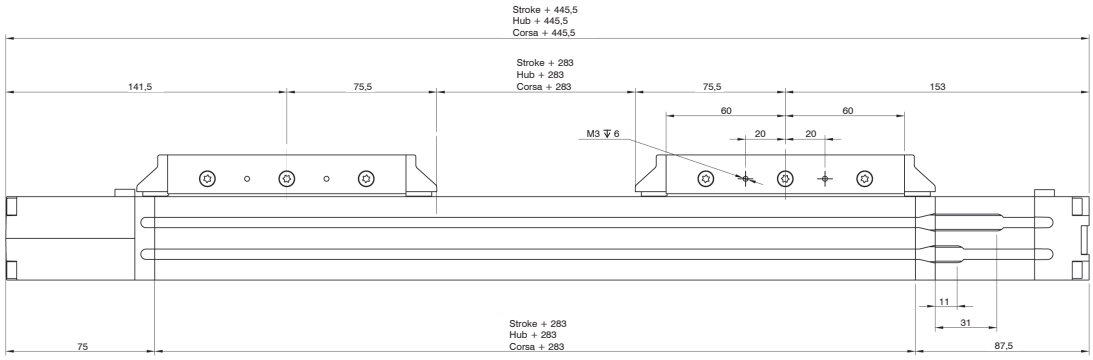

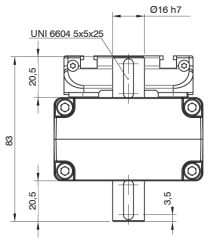

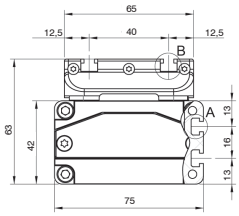

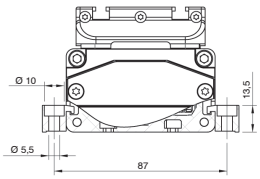

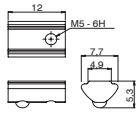

Codice: 18FX-DTM05-M5
Part.n: 18FX-DTM05-M5
Bestellcode: 18FX-DTM05-M5

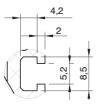

Vista A
View A
Ansicht A

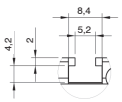

Vista B
View B
Ansicht B

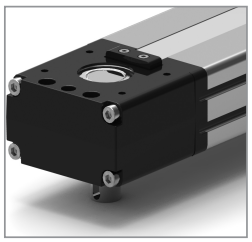

Down mount “C”
Antriebswelle
unten “C”
Lato sotto “C”

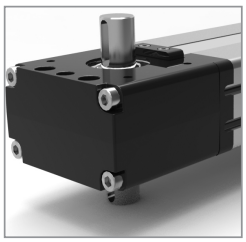

Dual mount “E”
Doppelwelle “E”
Doppio albero “E”

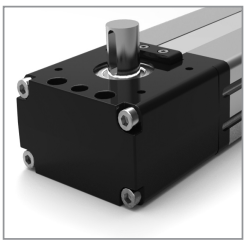

Up mount “D”
Antriebswelle
oben “D”
Lato alto “D”

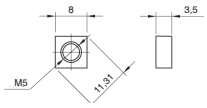

Codice: 18FX-DQM05
Part.n: 18FX-DQM05
Bestellcode: 18FX-DQM05

18TF42D Series *Baureihe 18TF42D | Serie 18TF42D*

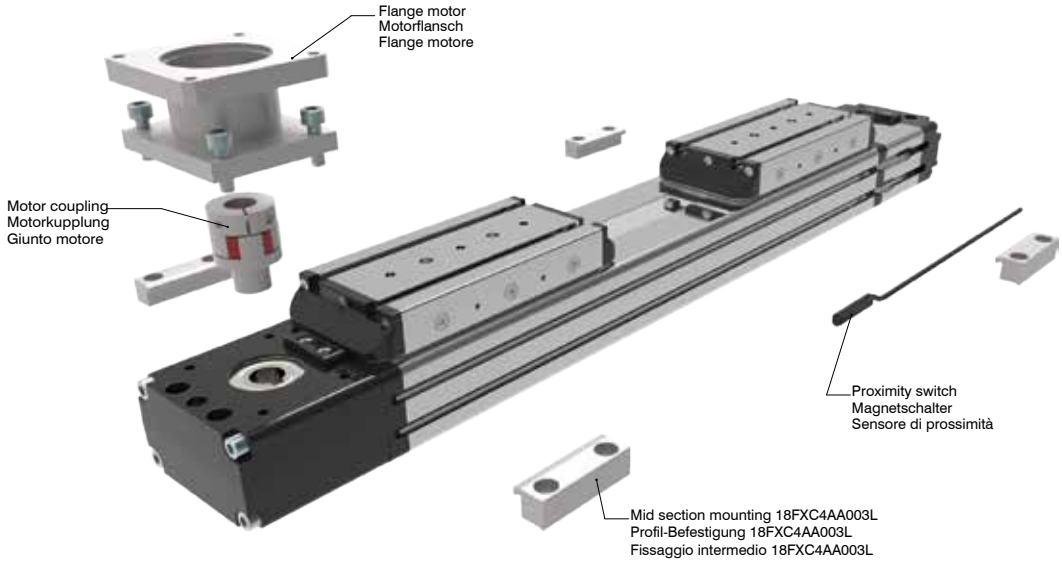

Ordering information | Bestallangaben Baureihe | Codici per l'ordinazione

Proximity switch | *Magnetschalter* | *Sensore di prossimità*

Part nr. | Ident nr. | Cod.	Cable | Kabel | Cavo	Output | Ausgangfunktion | Uscita
1580.HAP	with 2,5 mt cable - NO | mit 2,5 mt Kabel - NO| con cavo 2,5 mt - NA	PNP, Hall
1580.HAN	with 2,5 mt cable - NO | mit 2,5 mt Kabel - NO| con cavo 2,5 mt - NA	NPN, Hall
MHS.P	300 mm with M8 plug in | mit 300 mm Kabel und M8 Stecker | 300 mm conn. M8	PNP, Hall
For the technical characteristics, see the General Catalogue, Section 6 "Magnetic sensors" | Die Eigenschaften von Sensoren sind im allgemeinen Katalog, Abschnitt 6 "magnetische Sensoren dargestellt" | Per le caratteristiche dei sensori, vedi il Catalogo Generale, Sezione 6 "Sensori magnetici"		

18TF42D.0900.A.L.=

Stroke mm
Hub mm
Corsa mm

Version | *Version* | *Versione*

L: *Single runner block*
Ein Führungswagen
Pattino guida singolo

H: *Double runner block*
Zwei Führungswagen
Pattino guida doppio

Standard rotation | *Rotazione* | *Verfahrrichtung*

: *Standard version*
Standard
Versione standard

R: *Reverse version*
Umgekehrte Verfahrrichtung
Versione inversa

Shaft | Versionen Antriebeswelle | Versione Albero

A: Female shaft Ø12 H7 mm with keyshaft
Hohlwelle mit Ø12 H7 mm und Passfeder
Albero femmina Ø12 H7 mm con chiavetta

B: Female shaft Ø14 H7 mm with keyshaft
Hohlwelle mit Ø14 H7 mm und Passfeder
Albero femmina Ø14 H7 mm con chiavetta

C: Male shaft Ø16 h7 mm mount down
Außenwelle mit Ø16 h7 mm und Wellenposition unten
Albero maschio uscita Ø16 h7 mm lato sotto

D: Male shaft Ø16 h7 mm mount up
Außenwelle mit Ø16 h7 mm und Wellenposition oben
Albero maschio uscita Ø16 h7 mm lato sopra

E: Double male shaft Ø16 h7 mm
Doppelwelle mit Ø16 h7 mm
Doppio albero maschio Ø16 h7 mm

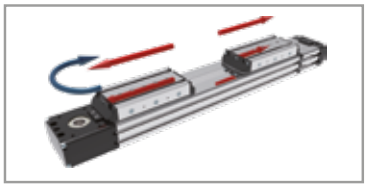

Strandard

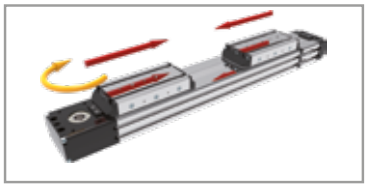

Reverse
Umgekehrte
Inversa

Abmessungen und technische Informationen werden nur zu Informationszwecken zur Verfügung gestellt und können ohne vorherige Ankündigung geändert werden.
Overall dimensions and technical information are provided solely for informative purposes and may be modified without notice.
Dimensioni di ingombro e informazioni tecniche sono fornite a puro titolo informativo e possono essere modificate senza preavviso.

18TZ42L Series *Baureihe 18TZ42L | Serie 18TZ42L*

Belt driven guided linear unit
Linearantrieb mit Zahnriemen und integrierter Kugelumlaufführung
Attuatori lineari a cinghia e guida a ricircolo di sfere

TECHNICAL DATA | TECHNISCHE DATEN | DATI TECNICI			
Size - Baugröße - Taglia			42x42
Max. speed - Max. Geschwindigkeit - Velocità max		m/s	1
Max. stroke length - Max. Hub - Corsa max		mm	1000
Min. stroke length - Min. Hub - Corsa min		mm	100
Pulley drive ratio - Hub pro Umdhrehung - Corsa/giro puleggia		mm	120
Number of teeth of pulley - Zähne der Riemenscheibe - nr. denti puleggia			24
Teeth belt with Steel Reinforced Polyurethane HTD5 profile clearance 0, width 16 mm HTD5-Profil Riemen 16 mm Breite 5 mm Achsabstand Tipo di cinghia profilo HTD5 passo 5 larghezza 16 mm			
Max rpm - Max. Drehzahl der Antriebswelle - Max nr. di giri in ingresso		rpm	500
Base weight - Gewicht bei 0 mm Hub - Peso corsa 0 mm		Kg	1,1
Add for 100 mm of stroke - Gewicht bei 100mm Hub - Peso corsa 100 mm		Kg	0,35
Max. load* - Max. Belastung - Carico max*	Fx	N	600
	Fy	N	1200
	Fz	N	1200
Moments* - Max. Belastungmoment* - Momenti max*	Mx	Nm	20
	My	Nm	55
	Mz	Nm	55
Inertia moment Aluminum profile - Flächenträgheitmoment - Momento d'inerzia profilo	Ix	cm4	11,8
Inertia moment Aluminum profile - Flächenträgheitmoment - Momento d'inerzia profilo	Iy	cm4	14,2
Repeatability - Wiederholgenauigkeit - Ripetibilità		mm	± 0,1
Max. radial load on input shaft - Max. axiallasten an der Antriebswelle Carico assiale max all'albero motore		N	200
No load torque - Leerlaufmoment - Coppia resistente		Nm	≤0,3

* Max values for dynamic conditions. Please refer to the following formula when combined loads are applied.

* Für die Ermittlung der maximalen dynamischen Tragzahlen bei kombinierten Kraftangriffspunkten, nutzen Sie bitte die nebenstehende Berechnungsformel.

* Valori massimi in condizioni dinamiche. In presenza di carichi combinati riferirsi alla formula per la verifica dei carichi massimi da applicare.

$$\frac{Fy_A}{Fy} + \frac{Fz_A}{Fz} + \frac{Mx_A}{Mx} + \frac{My_A}{My} + \frac{Mz_A}{Mz} \leq 1$$

The A letters show the calculated value.
Der A Parameter entspricht dem errechneten Wert.
La lettera A indica i valori complessivi calcolati

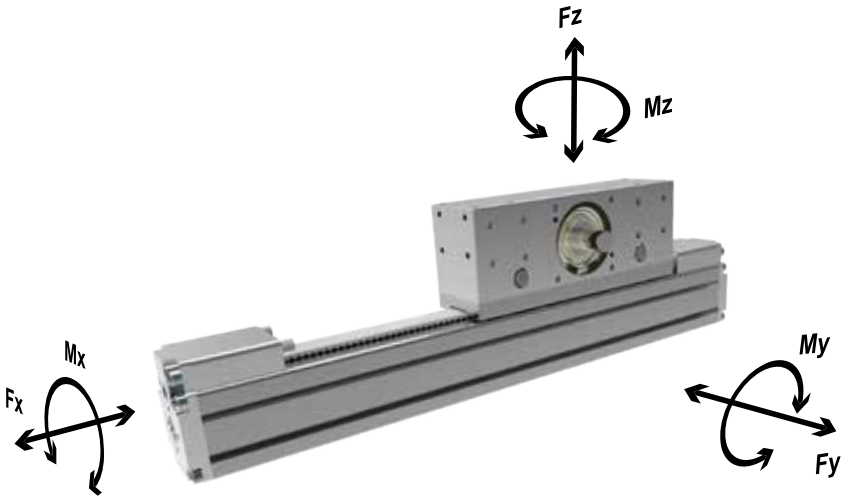

18TZ42L Series *Baureihe 18TZ42L | Serie 18TZ42L*

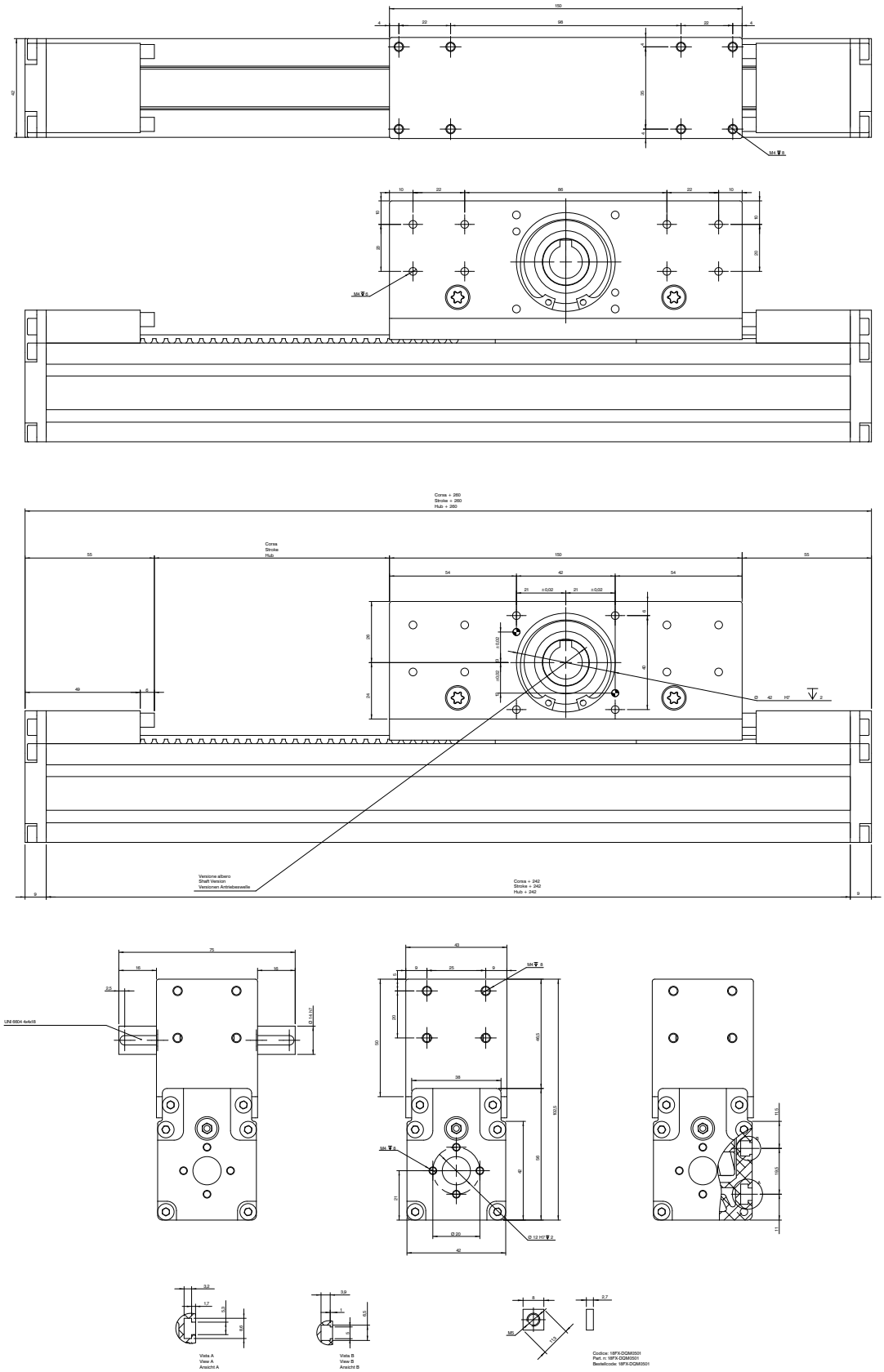

Abmessungen und technische Informationen werden nur zu Informationszwecken zur Verfügung gestellt und können ohne vorherige Ankündigung geändert werden.
Overall dimensions and technical information are provided solely for informative purposes and may be modified without notice.
Dimensioni di ingombro e informazioni tecniche sono fornite a puro titolo informativo e possono essere modificate senza preavviso.

18TZ42L Series *Baureihe 18TZ42L | Serie 18TZ42L*

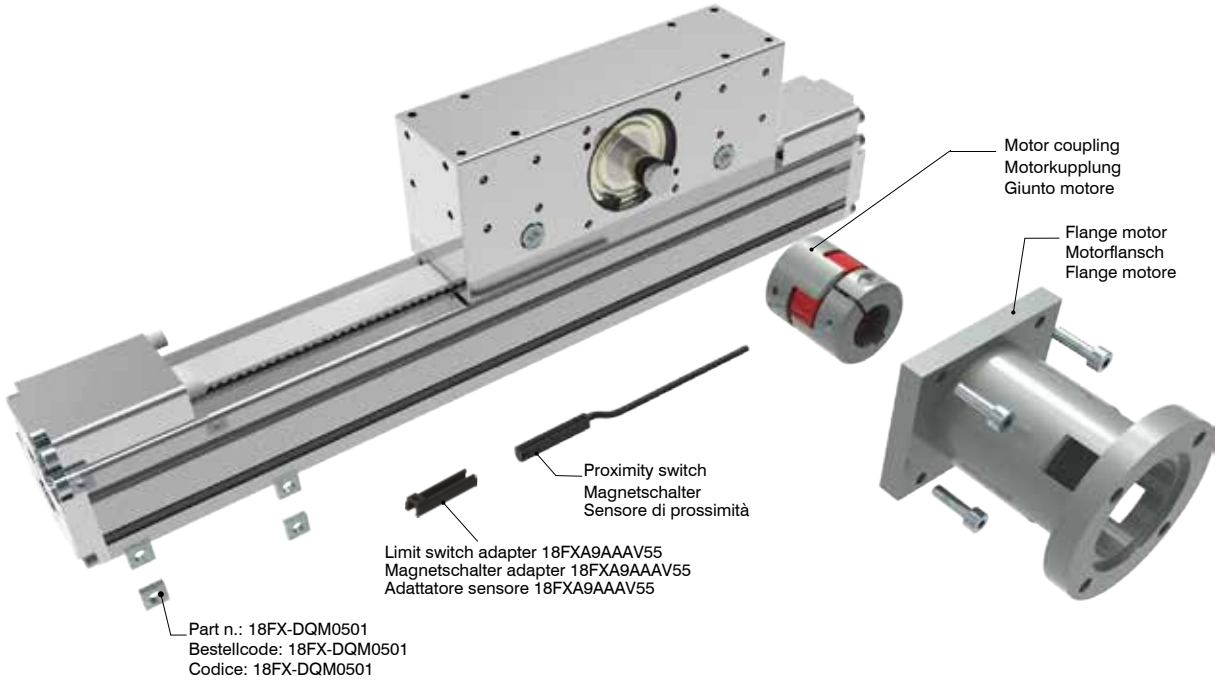

Ordering information | Bestallangaben Baureihe | Codici per l'ordinazione

Proximity switch | *Magnetschalter* | *Sensore di prossimità*

Part nr. | Ident nr. | Cod.	Cable | Kabel | Cavo	Output | Ausgangfunktion | Uscita
1581.HAP	with 2,5 mt cable - NO | mit 2,5 mt Kabel - NO| con cavo 2,5 mt - NA	PNP, Hall
THS.P	100 mm with M8 plug in | mit 100 mm Kabel und M8 Stecker | 100 mm conn. M8	PNP, Hall
For the technical characteristics, see the General Catalogue, Section 6 "Magnetic sensors" | Die Eigenschaften von Sensoren sind im allgemeinen Katalog, Abschnitt 6 "magnetische Sensoren dargestellt" | Per le caratteristiche dei sensori, vedi il Catalogo Generale, Sezione 6 "Sensori magnetici"		

18TZ42L.0900.A

Stroke mm
Hub mm
Corsa mm

Shaft | Versionen Antriebeswelle | Versione Albero

A: Female shaft Ø14 mm with keyshaft
Hohlwelle mit Ø14 mm und Passfeder
Albero femmina Ø14 mm con chiavetta

B: Male shaft Ø14 mm
Außenwelle mit Ø14 mm
Albero maschio uscita Ø14

18TZ55L Series *Baureihe 18TZ55L | Serie 18TZ55L*

Belt driven guided linear unit
Linearantrieb mit Zahnriemen und integrierter Kugelumlaufführung
Attuatori lineari a cinghia e guida a ricircolo di sfere

TECHNICAL DATA | TECHNISCHE DATEN | DATI TECNICI			
Size - Baugröße - Taglia			55X55
Max. speed - Max. Geschwindigkeit - Velocità max		m/s	1
Max. stroke length - Max. Hub - Corsa max		mm	1500
Min. stroke length - Min. Hub - Corsa min		mm	100
Pulley drive ratio - Hub pro Umdhrehung - Corsa/giro puleggia		mm	130
Number of teeth of pulley - Zähne der Riemenscheibe - nr. denti puleggia			26
Teeth belt with Steel Reinforced Polyurethane HTD5 profile clearance 0, width 25 mm HTD5-Profil Riemen 26 mm Breite 5 mm Achsabstand Tipo di cinghia profilo HTD5 passo 5 larghezza 25 mm			
Max rpm - Max. Drehzahl der Antriebswelle - Max nr. di giri in ingresso		rpm	750
Base weight - Gewicht bei 0 mm Hub - Peso corsa 0 mm		Kg	3,7
Add for 100 mm of stroke - Gewicht bei 100mm Hub - Peso corsa 100 mm		Kg	0,52
Max. load* - Max. Belastung* - Carico max*	Fx	N	1250
	Fy	N	3000
	Fz	N	3000
Moments* - Max. Belastungmoment* - Momenti max*	Mx	Nm	45
	My	Nm	220
	Mz	Nm	220
Inertia moment Aluminum profile - Flächenträgheitmoment - Momento d'inerzia profilo	Ix	cm4	36
Inertia moment Aluminum profile - Flächenträgheitmoment - Momento d'inerzia profilo	Iy	cm4	45
Repeatability - Wiederholgenauigkeit - Ripetibilità		mm	± 0,1
Max. radial load on input shaft - Max. axiallasten an der Antriebswelle Carico assiale max all'albero motore		N	2300
No load torque - Leerlaufmoment - Coppia resistente		Nm	≤0,7

** Max values for dynamic conditions. Please refer to the following formula when combined loads are applied.

** Für die Ermittlung der maximalen dynamischen Tragzahlen bei kombinierten Kraftangriffspunkten, nutzen Sie bitte die nebenstehende Berechnungsformel.

** Valori massimi in condizioni dinamiche. In presenza di carichi combinati riferirsi alla formula per la verifica dei carichi massimi da applicare.

$$\frac{Fy_A}{Fy} + \frac{Fz_A}{Fz} + \frac{Mx_A}{Mx} + \frac{My_A}{My} + \frac{Mz_A}{Mz} \leq 1$$

The A letters show the calculated value.
Der A Parameter entspricht dem errechneten Wert.
La lettera A indica i valori complessivi calcolati

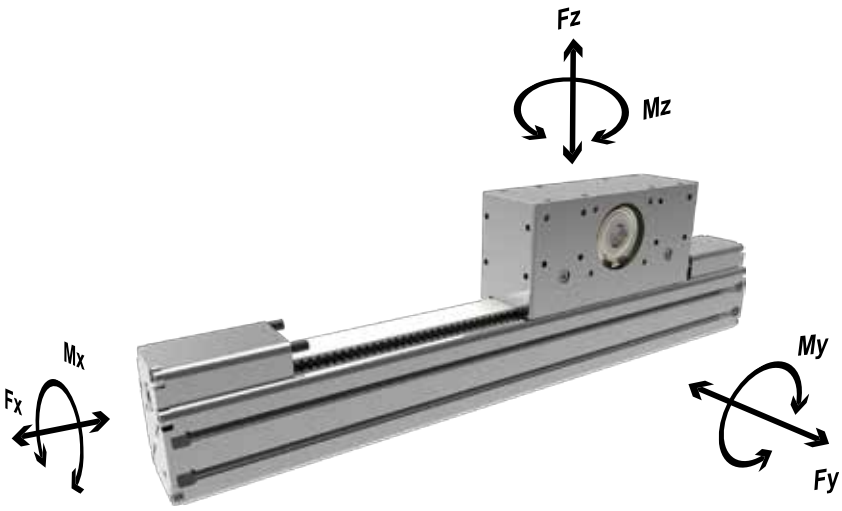

Abmessungen und technische Informationen werden nur zu Informationszwecken zur Verfügung gestellt und können ohne vorherige Ankündigung geändert werden.
Overall dimensions and technical information are provided solely for informative purposes and may be modified without notice.
Dimensioni di ingombro e informazioni tecniche sono fornite a puro titolo informativo e possono essere modificate senza preavviso.

18TZ55L Series *Baureihe 18TZ55L | Serie 18TZ55L*

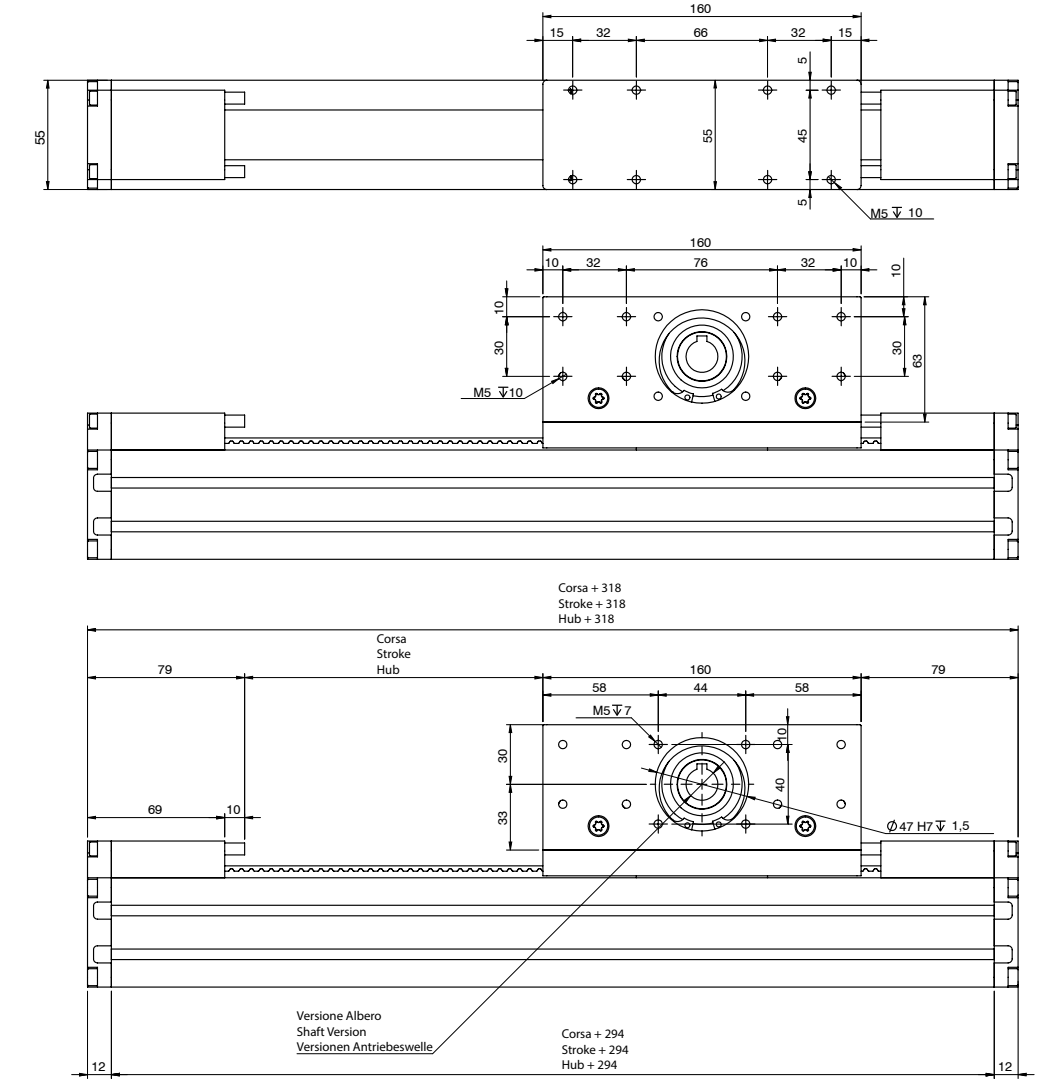

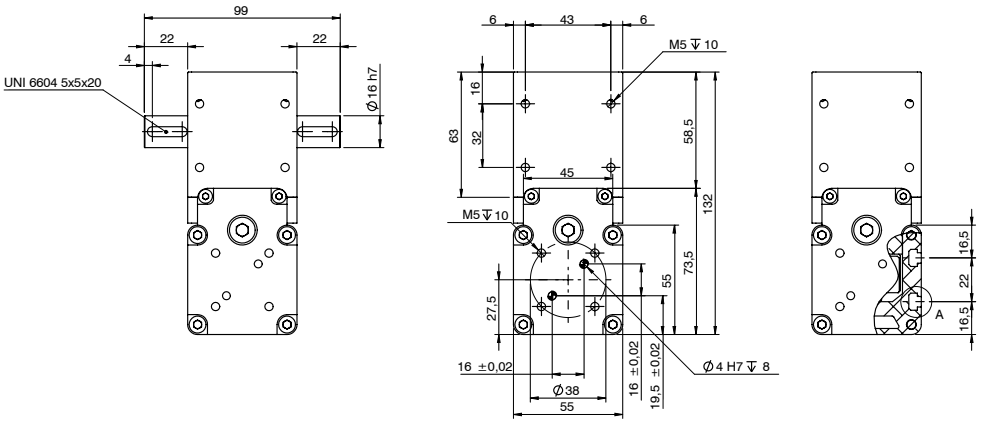

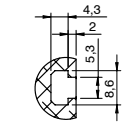

Vista A
View A
Ansicht A

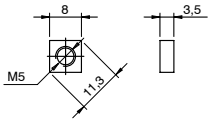

Codice: 18FX-DQM05
Part.n: 18FX-DQM05
Bestellcode: 18FX-DQM05

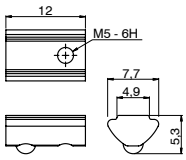

Codice: 18FX-DTM05-M5
Part.n: 18FX-DTM05-M5
Bestellcode: 18FX-DTM05-M5

18TZ55L Series *Baureihe 18TZ55L | Serie 18TZ55L*

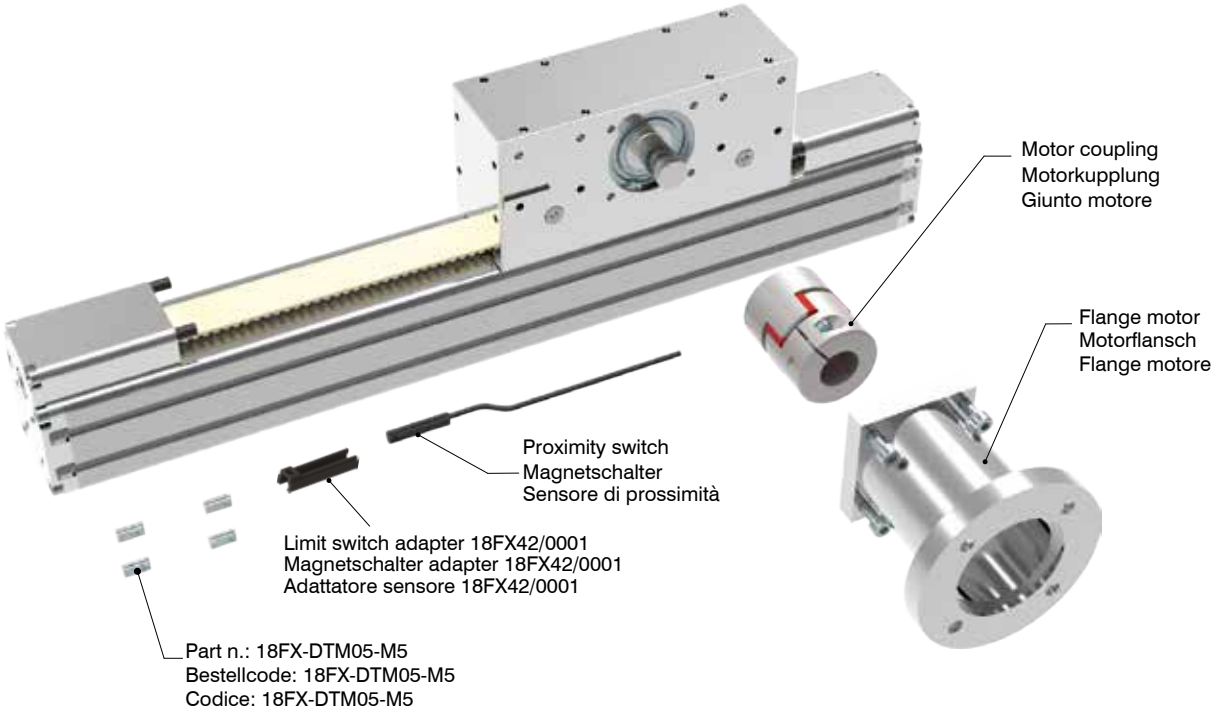

Ordering information | Bestallangaben Baureihe | Codici per l'ordinazione

Proximity switch | *Magnetschalter* | *Sensore di prossimità*

Part nr. | Ident nr. | Cod.	Cable | Kabel | Cavo	Output | Ausgangfunktion | Uscita
1581.HAP	with 2,5 mt cable - NO | mit 2,5 mt Kabel - NO| con cavo 2,5 mt - NA	PNP, Hall
THS.P	100 mm with M8 plug in | mit 100 mm Kabel und M8 Stecker | 100 mm conn. M8	PNP, Hall
For the technical characteristics, see the General Catalogue, Section 6 "Magnetic sensors" | Die Eigenschaften von Sensoren sind im allgemeinen Katalog, Abschnitt 6 "magnetische Sensoren dargestellt" | Per le caratteristiche dei sensori, vedi il Catalogo Generale, Sezione 6 "Sensori magnetici"		

18TZ55L.0900.A

Stroke mm
Hub mm
Corsa mm

Shaft | Versionen Antriebeswelle | Versione Albero

A: Female shaft Ø16 mm with keyshaft
Hohlwelle mit Ø16 mm und Passfeder
Albero femmina Ø16 mm con chiavetta

B: Male shaft Ø16 mm
Außenwelle mit Ø16 mm
Albero maschio uscita Ø16

Abmessungen und technische Informationen werden nur zu Informationszwecken zur Verfügung gestellt und können ohne vorherige Ankündigung geändert werden.
Overall dimensions and technical information are provided solely for informative purposes and may be modified without notice.
Dimensioni di ingombro e informazioni tecniche sono fornite a puro titolo informativo e possono essere modificate senza preavviso.

18TZ80L Series *Baureihe 18TZ80L | Serie 18TZ80L*

Belt driven guided linear unit
Linearantrieb mit Zahnriemen und integrierter Kugelumlaufführung
Attuatori lineari a cinghia e guida a ricircolo di sfere

TECHNICAL DATA | TECHNISCHE DATEN | DATI TECNICI			
Size - Baugröße - Taglia			80X80
Max. speed - Max. Geschwindigkeit - Velocità max		m/s	1
Max. stroke length - Max. Hub - Corsa max		mm	1500
Min. stroke length - Min. Hub - Corsa min		mm	100
Pulley drive ratio - Hub pro Umdhrehung - Corsa/giro puleggia		mm	192
Number of teeth of pulley - Zähne der Riemenscheibe - nr. denti puleggia			24
Teeth belt with Steel Reinforced Polyurethane HTD8 profile clearance 0, width 30 mm HTD8-Profil Riemen 30 mm Breite - 8 mm Achsabstand Tipo di cinghia profilo HTD passo 8 larghezza 30 mm			
Max rpm - Max. Drehzahl der Antriebswelle - Max nr. di giri in ingresso		rpm	900
Base weight - Gewicht bei 0 mm Hub - Peso corsa 0 mm		Kg	12
Add for 100 mm of stroke - Gewicht bei 100mm Hub - Peso corsa 100 mm		Kg	0,9
Max. load* - Max. Belastung - Carico max*	Fx	N	2500
	Fy	N	4500
	Fz	N	4500
Moments* - Max. Belastungmoment* - Momenti max*	Mx	Nm	90
	My	Nm	390
	Mz	Nm	390
Inertia moment Aluminum profile - Flächenträgheitmoment - Momento d'inerzia profilo	Ix	cm4	183
Inertia moment Aluminum profile - Flächenträgheitmoment - Momento d'inerzia profilo	Iy	cm4	226
Repeatability - Wiederholgenauigkeit - Ripetibilità		mm	± 0,1
Max. radial load on input shaft - Max. axiallasten an der Antriebswelle Carico assiale max all'albero motore		N	300
No load torque - Leerlaufmoment - Coppia resistente		Nm	≤0,6

* Max values for dynamic conditions. Please refer to the following formula when combined loads are applied.

* Für die Ermittlung der maximalen dynamischen Tragzahlen bei kombinierten Kraftangriffspunkten, nutzen Sie bitte die nebenstehende Berechnungsformel.

* Valori massimi in condizioni dinamiche. In presenza di carichi combinati riferirsi alla formula per la verifica dei carichi massimi da applicare.

$$\frac{Fy_A}{Fy} + \frac{Fz_A}{Fz} + \frac{Mx_A}{Mx} + \frac{My_A}{My} + \frac{Mz_A}{Mz} \leq 1$$

The A letters show the calculated value.
Der A Parameter entspricht dem errechneten Wert.
La lettera A indica i valori complessivi calcolati

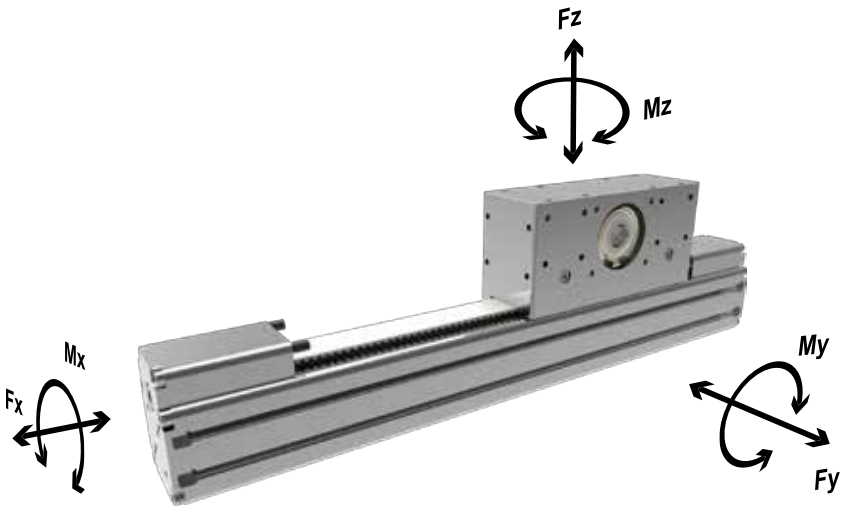

18TZ80L Series *Baureihe 18TZ80L | Serie 18TZ80L*

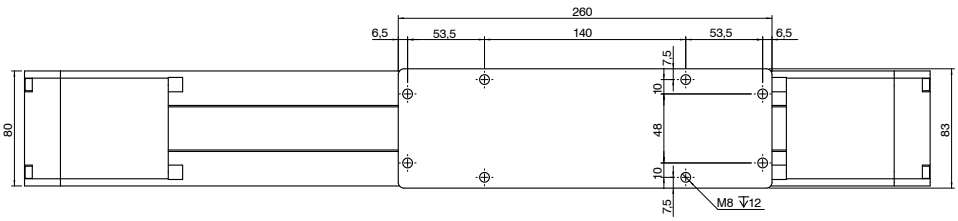

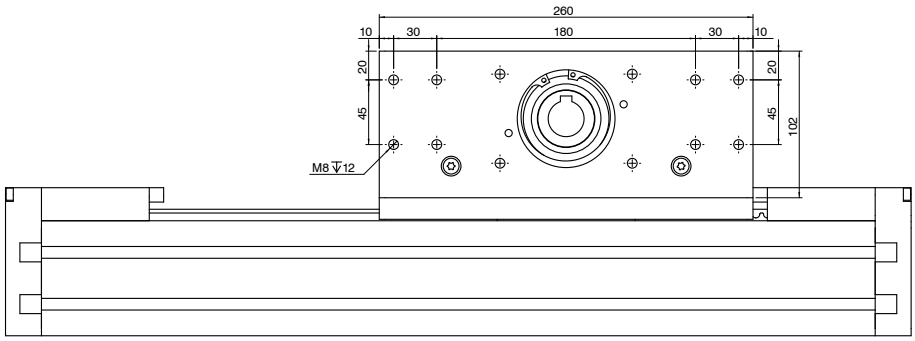

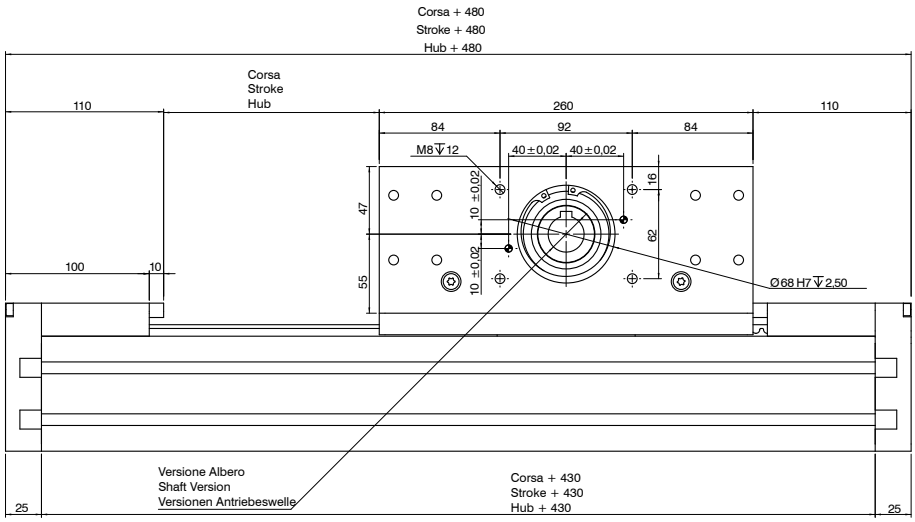

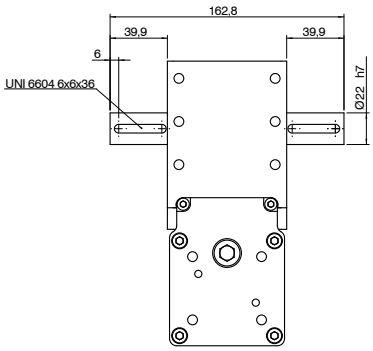

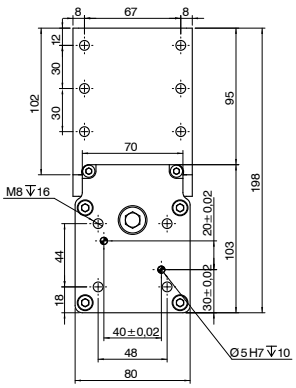

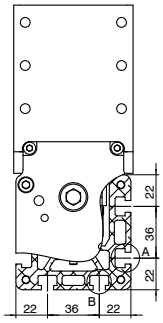

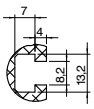

Vista A
View A
Ansicht A

Vista B
View B
Ansicht B

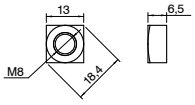

Codice: 18FX-DQM08
Part.n: 18FX-DQM08
Bestellcode: 18FX-DQM08

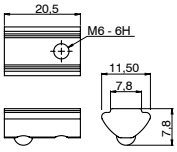

Codice: 18FX-DTM08-M6
Part.n: 18FX-DTM08-M6
Bestellcode: 18FX-DTM08-M6

Abmessungen und technische Informationen werden nur zu Informationszwecken zur Verfügung gestellt und können ohne vorherige Ankündigung geändert werden.
Overall dimensions and technical information are provided solely for informative purposes and may be modified without notice.
Dimensioni di ingombro e informazioni tecniche sono fornite a puro titolo informativo e possono essere modificate senza preavviso.

18TZ80L Series *Baureihe 18TZ80L | Serie 18TZ80L*

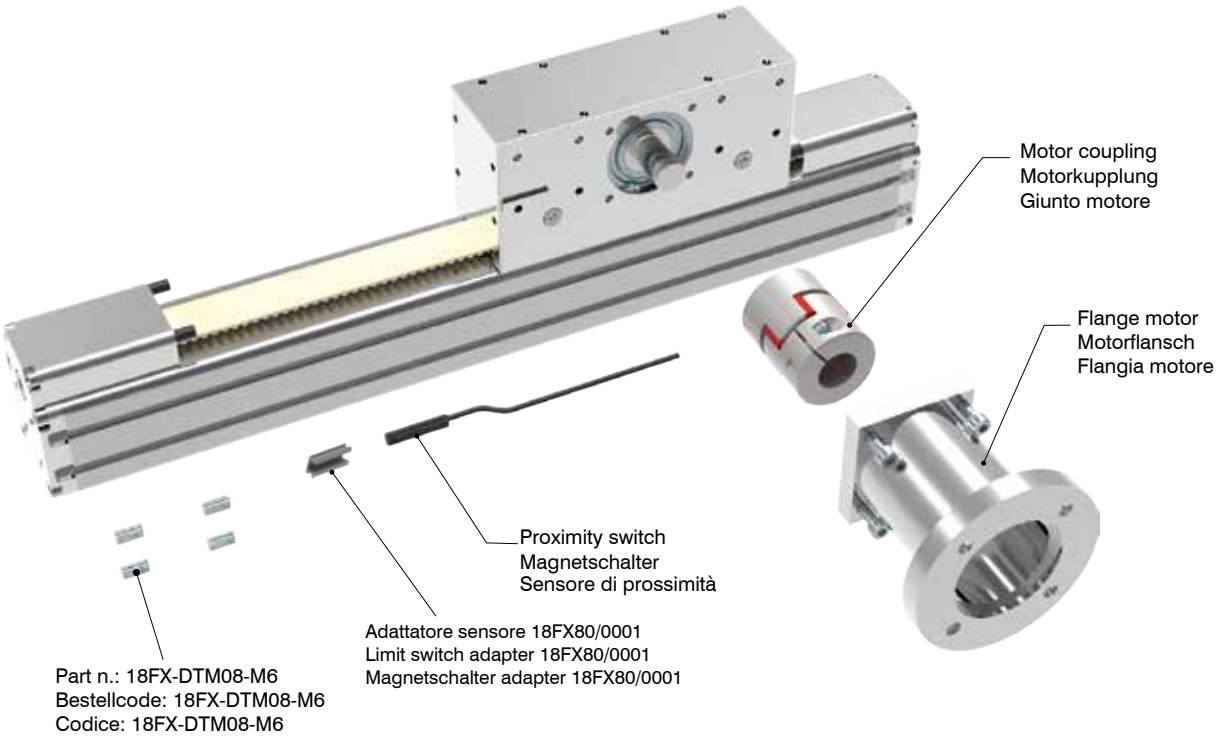

Ordering information | Bestallangaben Baureihe | Codici per l'ordinazione

Proximity switch | *Magnetschalter* | *Sensore di prossimità*

Part nr. | Ident nr. | Cod.	Cable | Kabel | Cavo	Output | Ausgangfunktion | Uscita
1580.HAP	with 2,5 mt cable - NO | mit 2,5 mt Kabel - NO| con cavo 2,5 mt - NA	PNP, Hall
1580.HAN	with 2,5 mt cable - NO | mit 2,5 mt Kabel - NO| con cavo 2,5 mt - NA	NPN, Hall
MHS.P	300 mm with M8 plug in | mit 300 mm Kabel und M8 Stecker | 300 mm conn. M8	PNP, Hall
For the technical characteristics, see the General Catalogue, Section 6 "Magnetic sensors" | Die Eigenschaften von Sensoren sind im allgemeinen Katalog, Abschnitt 6 "magnetische Sensoren dargestellt" | Per le caratteristiche dei sensori, vedi il Catalogo Generale, Sezione 6 "Sensori magnetici"		

18TZ80L.0900.A

Stroke mm
Hub mm
Corsa mm

Shaft | Versionen Antriebeswelle | Versione Albero

A: Female shaft Ø22 mm with keyshaft
Hohlwelle mit Ø22 mm und Passfeder
Albero femmina Ø22 mm con chiavetta

B: Male shaft Ø22 mm
Außenwelle mit Ø22 mm
Albero maschio uscita Ø22

18TZ55S Series *Baureihe 18TZ55S | Serie 18TZ55S*

Belt driven guided linear unit
Linearantrieb mit Zahnriemen und integrierter Kugelumlaufführung
Attuatori lineari a cinghia e guida a ricircolo di sfere

TECHNICAL DATA | TECHNISCHE DATEN | DATI TECNICI			
Size - Baugröße - Taglia			55X55
Max. speed - Max. Geschwindigkeit - Velocità max		m/s	1
Max. stroke length - Max. Hub - Corsa max		mm	1500*
Min. stroke length - Min. Hub - Corsa min		mm	100
Pulley drive ratio - Hub pro Umdhrehung - Corsa/giro puleggia		mm	130
Number of teeth of pulley - Zähne der Riemenscheibe - nr. denti puleggia			26
Teeth belt with Steel Reinforced Polyurethane HTD5 profile clearance 0, width 25 mm HTD5-Profil Riemen 26 mm Breite - 5 mm Achsabstand Tipo di cinghia profilo HTD5 passo 5 larghezza 25 mm			
Max rpm - Max. Drehzahl der Antriebswelle - Max nr. di giri in ingresso		rpm	500
Base weight - Gewicht bei 0 mm Hub - Peso corsa 0 mm		Kg	5,1
Add for 100 mm of stroke - Gewicht bei 100mm Hub - Peso corsa 100 mm		Kg	0,6
Max. load* - Max. Belastung - Carico max*	Fx	N	1250
	Fy	N	7800
	Fz	N	7800
Moments* - Max. Belastungmoment* - Momenti max*	Mx	Nm	395
	My	Nm	480
	Mz	Nm	480
Inertia moment Aluminum profile - Flächenträgheitmoment - Momento d'inerzia profilo	Ix	cm4	36
Inertia moment Aluminum profile - Flächenträgheitmoment - Momento d'inerzia profilo	Iy	cm^4	45
Repeatability - Wiederholgenauigkeit - Ripetibilità		mm	± 0,1
Max. radial load on input shaft - Max. axiallasten an der Antriebswelle Carico assiale max all'albero motore		N	300
No load torque - Leerlaufmoment - Coppia resistente		Nm	≤0,7

* Max values for dynamic conditions. Please refer to the following formula when combined loads are applied.

* Für die Ermittlung der maximalen dynamischen Tragzahlen bei kombinierten Kraftangriffspunkten, nutzen Sie bitte die nebenstehende Berechnungsformel.

* Valori massimi in condizioni dinamiche. In presenza di carichi combinati riferirsi alla formula per la verifica dei carichi massimi da applicare.

$$\frac{Fy_A}{Fy} + \frac{Fz_A}{Fz} + \frac{Mx_A}{Mx} + \frac{My_A}{My} + \frac{Mz_A}{Mz} \leq 1$$

The A letters show the calculated value.
Der A Parameter entspricht dem errechneten Wert.
La lettera A indica i valori complessivi calcolati

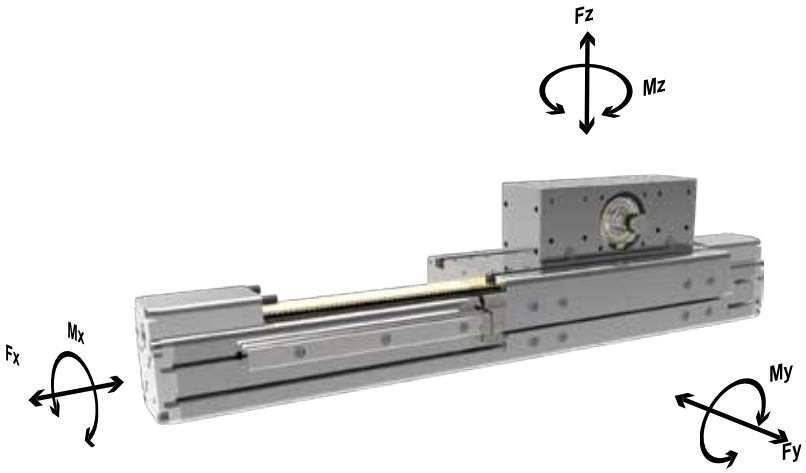

Abmessungen und technische Informationen werden nur zu Informationszwecken zur Verfügung gestellt und können ohne vorherige Ankündigung geändert werden.
Overall dimensions and technical information are provided solely for informative purposes and may be modified without notice.
Dimensioni di ingombro e informazioni tecniche sono fornite a puro titolo informativo e possono essere modificate senza preavviso.

18TZ55S Series *Baureihe 18TZ55S | Serie 18TZ55S*

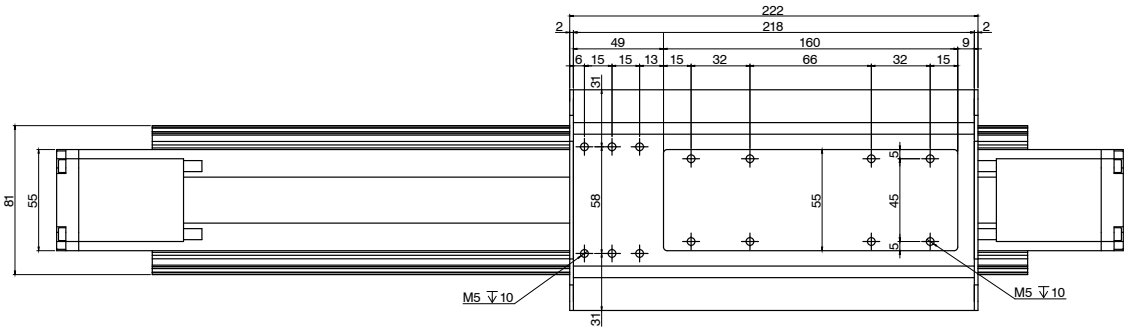

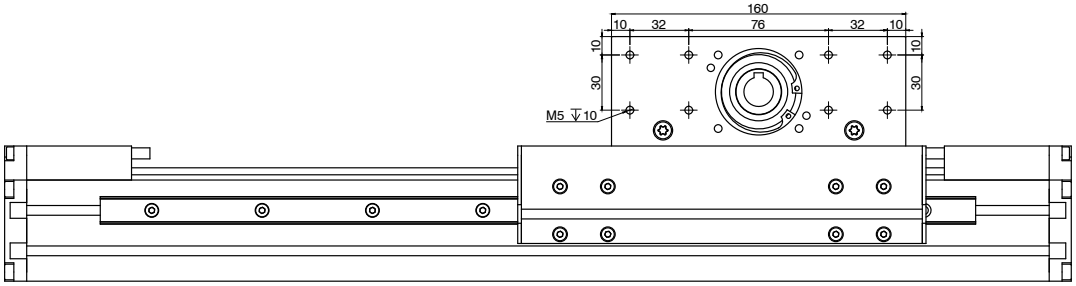

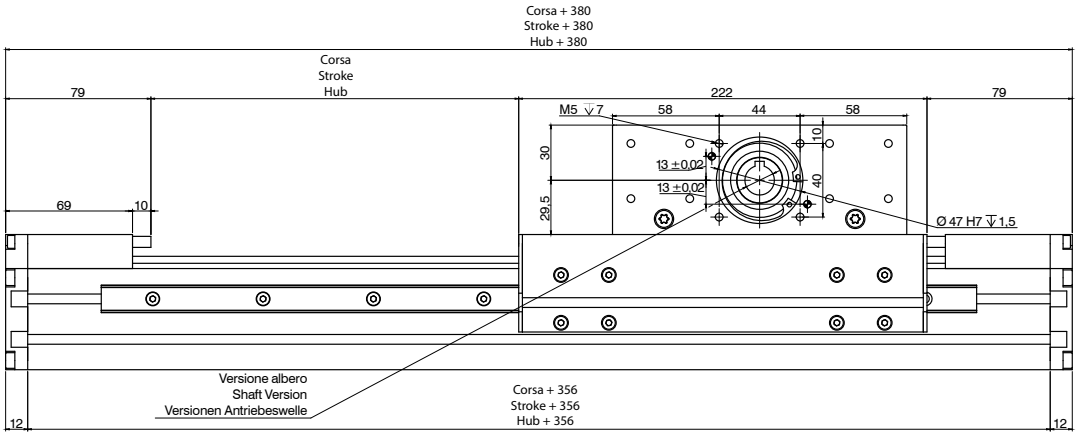

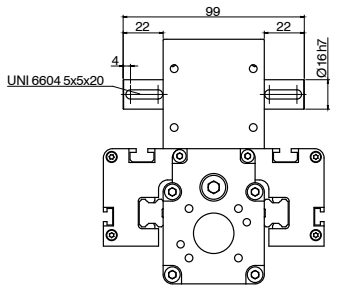

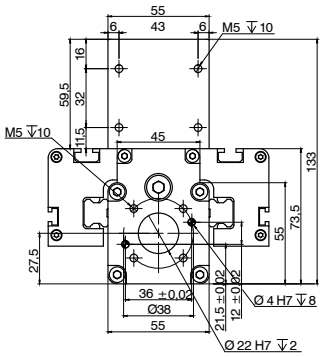

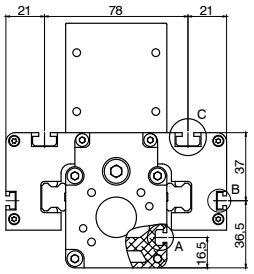

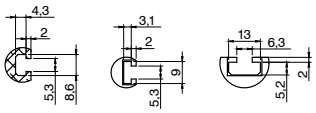

Vista A
View A
Ansicht A

Vista B
View B
Ansicht B

Vista C
View C
Ansicht C

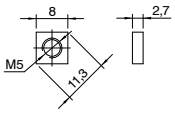

Codice: 18FX-DQM05-01
Part. n: 18FX-DQM05-01
Bestellcode: 18FX-DQM05-01

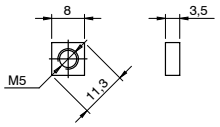

Codice: 18FX-DQM05
Part.n: 18FX-DQM05
Bestellcode: 18FX-DQM05

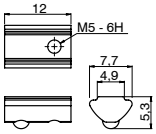

Codice: 18FX-DTM05-M5
Part.n: 18FX-DTM05-M5
Bestellcode: 18FX-DTM05-M5

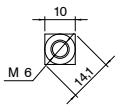

Part.n: 18FX-DQM06
Bestellcode: 18FX-DQM06
Codice: 18FX-DQM06

18TZ55S Series *Baureihe 18TZ55S | Serie 18TZ55S*

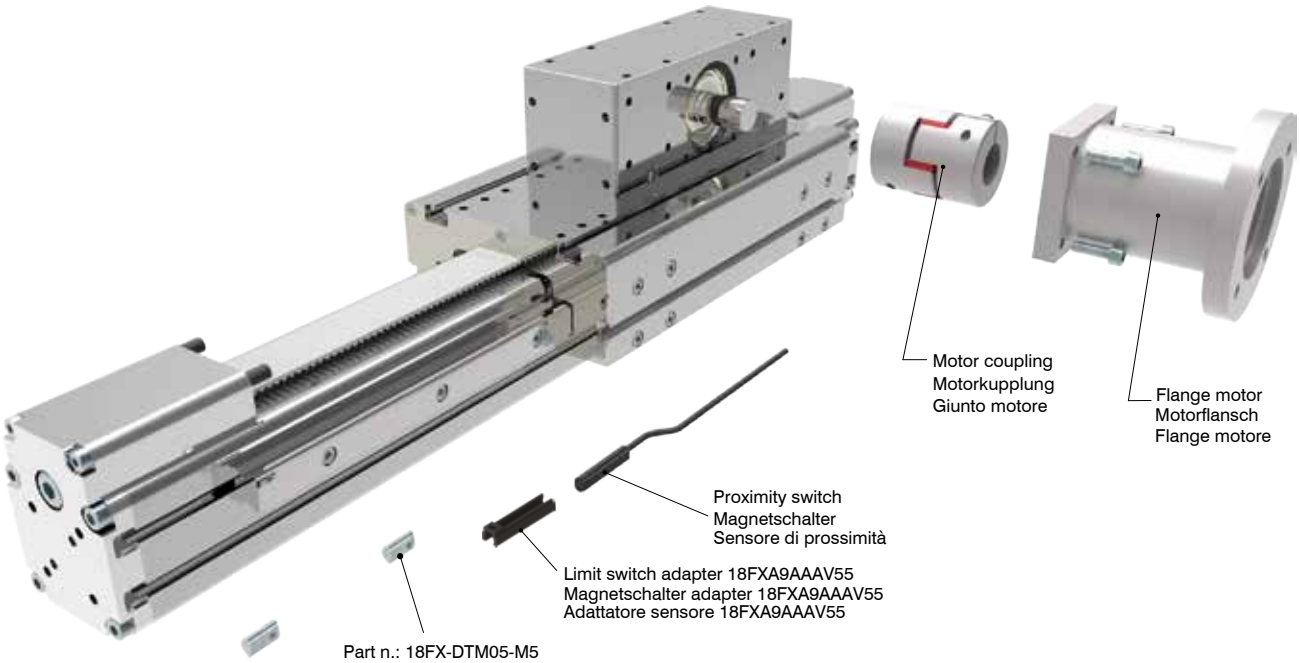

Ordering information | Bestallangaben Baureihe | Codici per l'ordinazione

Proximity switch | *Magnetschalter* | *Sensore di prossimità*

Part nr. | Ident nr. | Cod.	Cable | Kabel | Cavo	Output | Ausgangfunktion | Uscita
1581.HAP	with 2,5 mt cable - NO | mit 2,5 mt Kabel - NO| con cavo 2,5 mt - NA	PNP, Hall
THS.P	100 mm with M8 plug in | mit 100 mm Kabel und M8 Stecker | 100 mm conn. M8	PNP, Hall
For the technical characteristics, see the General Catalogue, Section 6 "Magnetic sensors" | Die Eigenschaften von Sensoren sind im allgemeinen Katalog, Abschnitt 6 "magnetische Sensoren dargestellt" | Per le caratteristiche dei sensori, vedi il Catalogo Generale, Sezione 6 "Sensori magnetici"		

18TZ55S.0900.A

Stroke mm
Hub mm
Corsa mm

Shaft | Versionen Antriebeswelle | Versione Albero

A: Female shaft Ø16 mm with keyshaft
Hohlwelle mit Ø16 mm und Passfeder
Albero femmina Ø16 mm con chiavetta

B: Male shaft Ø16 mm mount left
Außenwelle mit Ø16 mm und Wellenposition rechts
Albero maschio uscita Ø16 mm lato sinistro

C: Male shaft Ø16 mm mount right
Außenwelle mit Ø16 mm und Wellenposition links
Albero maschio uscita Ø16 mm lato destro

D: Double male shaft Ø16 mm
Doppelwelle mit Ø16 mm
Doppio albero maschio Ø16 mm

Abmessungen und technische Informationen werden nur zu Informationszwecken zur Verfügung gestellt und können ohne vorherige Ankündigung geändert werden.
Overall dimensions and technical information are provided solely for informative purposes and may be modified without notice.
Dimensioni di ingombro e informazioni tecniche sono fornite a puro titolo informativo e possono essere modificate senza preavviso.

18TZ80S Series *Baureihe 18TZ80S | Serie 18TZ80S*

Belt driven guided linear unit
Linearantrieb mit Zahnriemen und integrierter Kugelumlaufführung
Attuatori lineari a cinghia e guida a ricircolo di sfere

TECHNICAL DATA | TECHNISCHE DATEN | DATI TECNICI			
Size - Baugröße - Taglia			80x80
Max. speed - Max. Geschwindigkeit - Velocità max		m/s	2
Max. stroke length - Max. Hub - Corsa max		mm	1500
Min. stroke length - Min. Hub - Corsa min		mm	100
Pulley drive ratio - Hub pro Umdhrehung - Corsa/giro puleggia		mm	192
Number of teeth of pulley - Zähne der Riemenscheibe - nr. denti puleggia			24
Teeth belt with Steel Reinforced Polyurethane HTD8 profile clearance 0, width 30 mm HTD8 Profil Riemen 30 mm Breite 8mm Achsabstand Tipo di cinghia profilo HTD8 passo 8 larghezza 30 mm			
Max rpm - Max. Drehzahl der Antriebswelle - Max nr. di giri in ingresso		rpm	900
Base weight - Gewicht bei 0mm Hub - Peso corsa 0 mm		Kg	15
Add for 100 mm of stroke - Gewicht bei 100mm Hub - Peso corsa 100 mm		Kg	1,55
Max. load* - Max. Belastung - Carico max*	Fx	N	2500
	Fy	N	4500
	Fz	N	4500
Moments* - Max. Belastungmoment* - Momenti max*	Mx	Nm	620
	My	Nm	980
	Mz	Nm	980
Inertia moment Aluminum profile - Flächenträgheitmoment - Momento d'inerzia profilo	Ix	cm4	183
Inertia moment Aluminum profile - Flächenträgheitmoment - Momento d'inerzia profilo	Iy	cm4	226
Repeatability - Wiederholgenauigkeit - Ripetibilità		mm	± 0,05
Max. radial load on input shaft - Max. axiallasten an der Antriebswelle Carico assiale max all'albero motore		N	300
No load torque - Leerlaufmoment - Coppia resistente		Nm	≤0,5

* Max values for dynamic conditions. Please refer to the following formula when combined loads are applied.

* Für die Ermittlung der maximalen dynamischen Tragzahlen bei kombinierten Kraftangriffspunkten, nutzen Sie bitte die nebenstehende Berechnungsformel.

* Valori massimi in condizioni dinamiche. In presenza di carichi combinati riferirsi alla formula per la verifica dei carichi massimi da applicare.

$$\frac{Fy_A}{Fy} + \frac{Fz_A}{Fz} + \frac{Mx_A}{Mx} + \frac{My_A}{My} + \frac{Mz_A}{Mz} \leq 1$$

The A letters show the calculated value.
Der A Parameter entspricht dem errechneten Wert.
La lettera A indica i valori complessivi calcolati

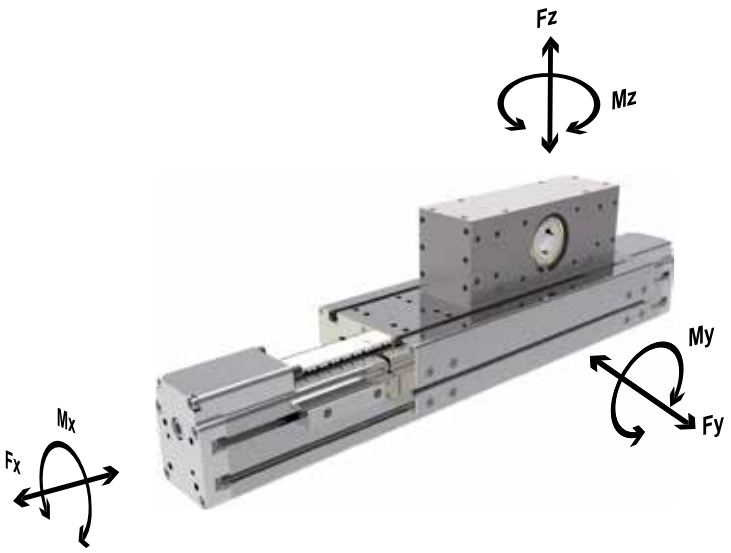

18TZ80S Series *Baureihe 18TZ80S | Serie 18TZ80S*

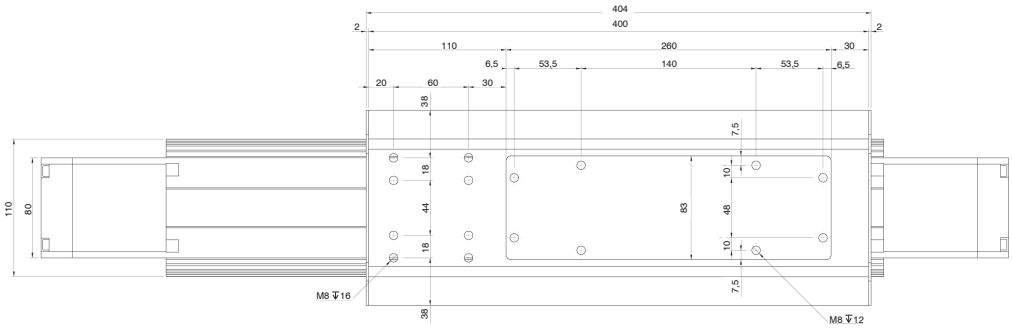

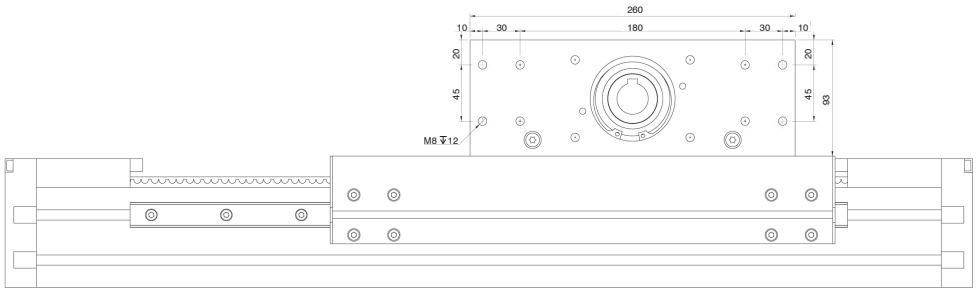

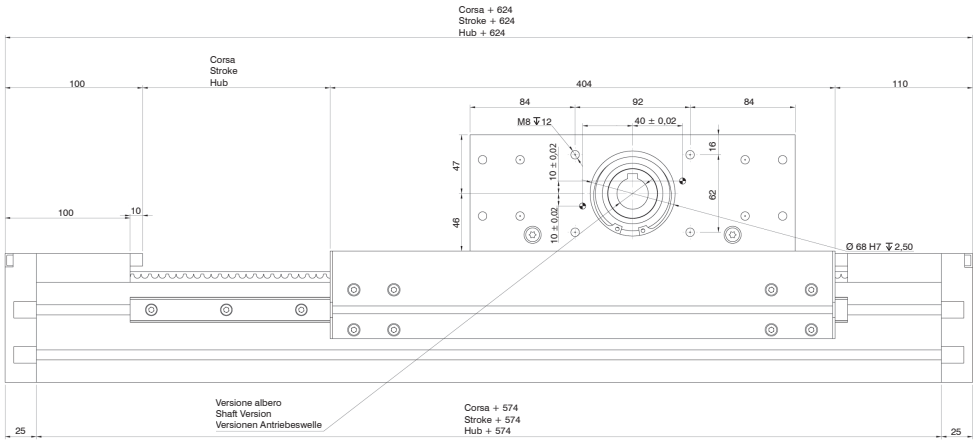

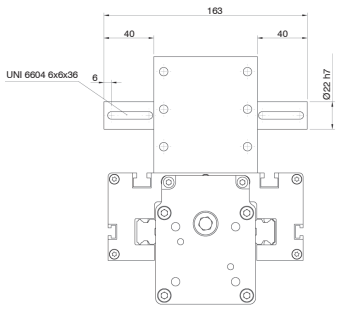

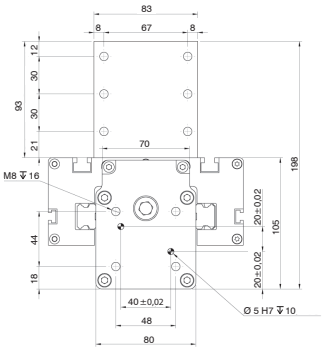

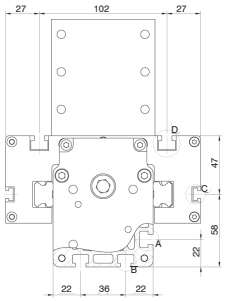

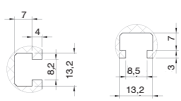

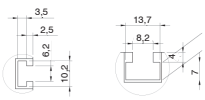

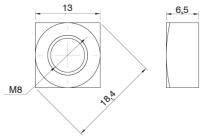

Part. n: 18FX-DQM08
Bestellcode: 18FX-DQM08
Codice: 18FX-DQM08

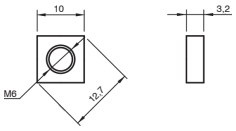

Part. n: 18FX-DQM06-01
Bestellcode: 18FX-DQM06-01
Codice: 18FX-DQM06-01

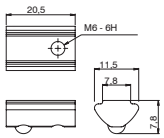

Part. n: 18FX-DTM08-M6
Bestellcode: 18FX-DTM08-M6
Codice: 18FX-DTM08-M6

Abmessungen und technische Informationen werden nur zu Informationszwecken zur Verfügung gestellt und können ohne vorherige Ankündigung geändert werden.
Overall dimensions and technical information are provided solely for informative purposes and may be modified without notice.
Dimensioni di ingombro e informazioni tecniche sono fornite a puro titolo informativo e possono essere modificate senza preavviso.

18TZ80S Series *Baureihe 18TZ80S | Serie 18TZ80S*

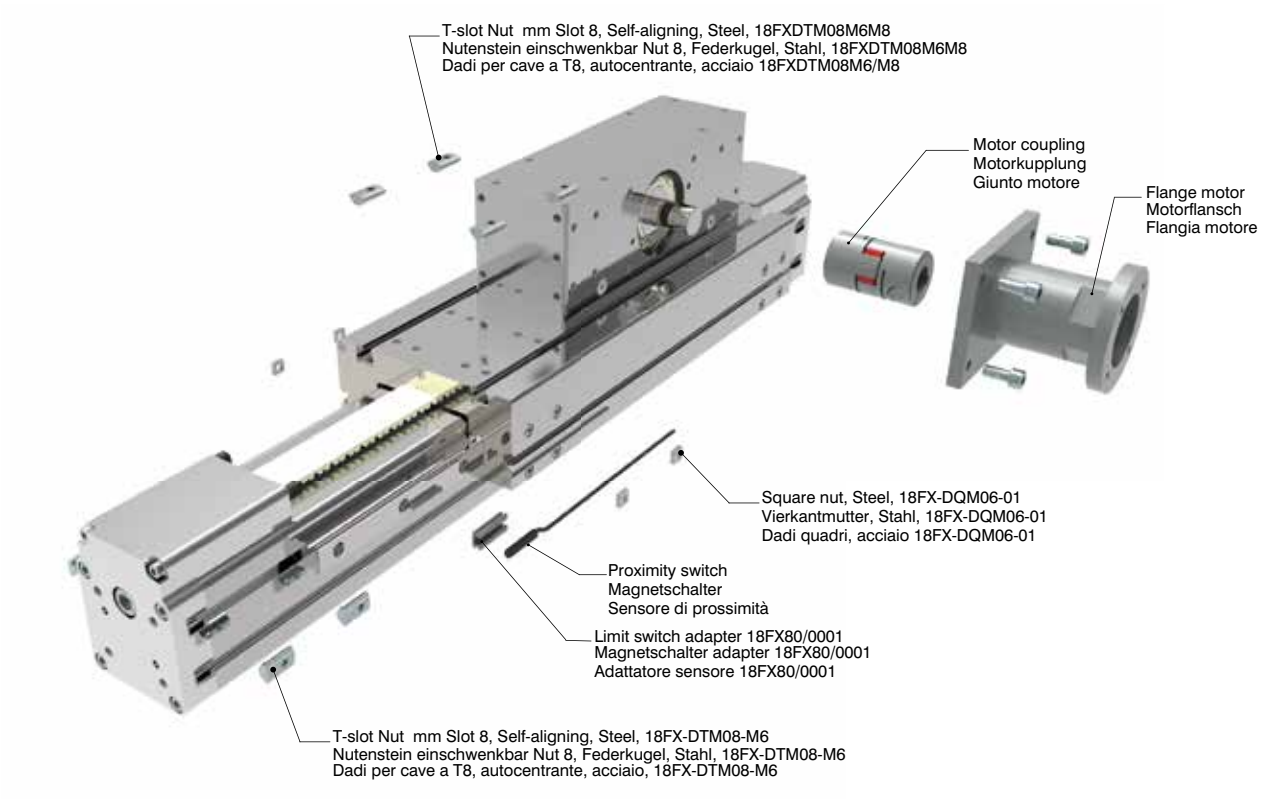

Ordering information | Bestallangaben Baureihe | Codici per l'ordinazione

Proximity switch | *Magnetschalter* | *Sensore di prossimità*

Part nr. | Ident nr. | Cod.	Cable | Kabel | Cavo	Output | Ausgangfunktion | Uscita
1580.HAP	with 2,5 mt cable - NO | mit 2,5 mt Kabel - NO| con cavo 2,5 mt - NA	PNP, Hall
1580.HAN	with 2,5 mt cable - NO | mit 2,5 mt Kabel - NO| con cavo 2,5 mt - NA	NPN, Hall
MHS.P	300 mm with M8 plug in | mit 300 mm Kabel und M8 Stecker | 300 mm conn. M8	PNP, Hall
For the technical characteristics, see the General Catalogue, Section 6 "Magnetic sensors" | Die Eigenschaften von Sensoren sind im allgemeinen Katalog, Abschnitt 6 "magnetische Sensoren dargestellt" | Per le caratteristiche dei sensori, vedi il Catalogo Generale, Sezione 6 "Sensori magnetici"		

18TZ80S.0900.A

Stroke mm
Hub mm
Corsa mm

Shaft | *Versionen Antriebeswelle | Versione Albero*

A: Female shaft Ø22 mm with keyshaft
Hohlwelle mit Ø22 mm und Passfeder
Albero femmina Ø22 mm con chiavetta

B: Male shaft Ø22 mm mount left
Außenwelle mit Ø22 mm und Wellenposition rechts
Albero maschio uscita Ø22 mm lato sinistro

C: Male shaft Ø22 mm mount right
Außenwelle mit Ø22 mm und Wellenposition links
Albero maschio uscita Ø22 mm lato destro

Abmessungen und technische Informationen werden nur zu Informationszwecken zur Verfügung gestellt und können ohne vorherige Ankündigung geändert werden.
Overall dimensions and technical information are provided solely for informative purposes and may be modified without notice.
Dimensioni di ingombro e informazioni tecniche sono fornite a puro titolo informativo e possono essere modificate senza preavviso.

Ball screw linear actuator

Linearaktuatoren mit Kugelgewindetrieb

Attuatori lineari - trasmissione a ricircolo di sfere

18TV Series	*Baureihe 18TV*	*Serie 18TV*
Transmission with ball screw. “T” slot for actuator fixing, “T” slot for proximity switch Ball rail system. Sealed against pollution. Carriage in alluminium anodized with “T” slot. Motor mount assembly available with male shaft.	*Linearaktuator, erhältlich in 3 Baugrößen.* *Antrieb über Kugelgewindetrieb. Profil aus eloxiertem Aluminium mit T-Nuten zur Befestigung der Achse und Montage der Positionssensoren entlang des Aktuators.* *Integrierte Kugelumlaufführung.* *Schutz vor eindringendem Schmutz durch Abdeckband aus gehärtetem Edelstahl und Abstreifern am Laufwagen.* *Laufwagen aus eloxiertem Aluminium mit T-Nuten zur Befestigung der Last.* *Motorbefestigung mit Außenwelle.*	*Attuatore lineare disponibile in 3 taglie.* *Trasmissione con vite a ricircolo di sfere. Profilato in alluminio anodizzato con cave a “T” per fissaggio dell’asse e montaggio dei sensori di posizione lungo l’attuatore.* *Guida a ricircolo di sfere intergata.* *Protezione dalle impurita esterne con bandella in acciaio inox temprato ed elementi a strisciamento sul carrello esterno. Carrello esterno in alluminio anodizzato con cave a T per il fissaggio del carico.* *Fissaggio motore con albero maschio.*
18VS Series	*Baureihe 18VS*	*Serie 18VS*
Linear actuator available in 2 sizes, this is a variant of 18TV version, which includes 2 outer ball recirculating guides attached to the profile, which increases the loads and moments applicable to the actuator.	*Linearaktuator, erhältlich in 2 Baugrößen, verfügt im Unterschied zur Version 18TV über 2 am Profil befestigte Kugelumlaufführungen, was eine noch höhere Last- und Momentenaufnahme ermöglicht.*	*Attuatore lineare disponibile in 2 taglie, variante della versione 18TV, con 2 guide a ricircolo di sfere esterne fissate al profilato, per un incremento ulteriore di carichi e momenti applicabili all’attuatore.*
18UK Series	*Baureihe 18UK*	*Serie 18UK*
Linear actuator with compact dimensions. Transmission with ball screw. The load should be fixed to the external supports in their own channel, covered by hardened stainless steel strips, kept clean of external debris by using wipers on the heads. Anodized aluminum profile with shaft fixing holes and the ability to mount sensors along the length of the actuator. Ball rail system. Motor mount assembly available with male shaft.	*Linearaktuator in kompakter Bauweise mit geringem Platzbedarf.* *Antrieb über Kugelgewindetrieb.* *Die Last muss an den externen, in ihren Nuten gleitenden Trägern befestigt werden.* *Die Nuten werden durch Abdeckbänder aus gehärtetem Edelstahl verschlossen und durch Abstreifer an den Stirnseiten vor eindringendem Schmutz geschützt.* *en zur Befestigung der Achse und Montage der Positionssensoren entlang des Aktuators.* *Integrierte Kugelumlaufführung.* *Motorbefestigung mit Außenwelle.*	*Attuatore lineare ad ingombro contenuto e compatto.* *Trasmissione con vite a ricircolo di sfere.* *Il carico va fissato ai supporti esterni che scorrono nelle proprie cave, chiuse da bandelle in acciaio inox temprato, tenute pulite dalle impurità esterne attraverso elementi striscianti posti sulle testate.* *Profilato in alluminio anodizzato con cave per fissaggio dell’asse e montaggio dei sensori di posizione lungo l’attuatore.* *Guida a ricircolo di sfere intergata.* *Fissaggio motore con albero maschio.*
18TL Series	*Baureihe 18TL*	*Serie 18TL*
Linear unit with screw and ball recirculation guides for heavy load applications. The wide and low profile provide a rigid unit suitable for applications where precision, high load capacity and bending moments are required. Available in 2 sizes, the unit consists of 2 ball recirculating guides with 4 balls and ball screws. The carriage provides a wide support surface with protective bellows, integrated position sensor and male motor mounting.	*Lineareinheit mit Spindel und Kugelumlaufführungen für Anwendungen mit schweren Lasten.* *Durch das breite und niedrige Profil verfügt die Lineareinheit über eine hohe Steifigkeit und eignet sich für Anwendungen, in denen Präzision und hohe Lastkapazitäten und Biegemomente gefordert sind. Erhältlich in 2 Baugrößen. Bestehend aus 2 Kugelumlaufführungen mit 4 Schlitten und Kugelgewindetrieb.* *Der Laufwagen bietet eine große Aufnahmefläche.* *Schutzbalge und integrierte Positionssensoren. Motorbefestigung mit Außenwelle.*	*Unità lineare con vite e guide a ricircolo di sfere per applicazioni con carichi pesanti. Il profilo largo e basso permette di avere un unità rigida adatta per applicazioni dove sono richieste precisione, alta capacità di carico e ai momenti flettenti. Disponibili in 2 taglie. sono composte da 2 guide a ricircolo di sfere con 4 pattini e vite a ricircolo di sfere. Il carrello offre un ampia superficie di appoggio. soffietti di protezione e sensori di posizione integrati. fissaggio motore maschio.*

18TV42 Series *Baureihe 18TV42 | Serie 18TV42*

Screw driven guided linear unit
Linearantrieb mit Rundspindel und integrierter Kugelumlaufführung
Attuatori lineari a vite e guida a ricircolo di sfere

TECHNICAL DATA | TECHNISCHE DATEN | DATI TECNICI				
Size - Baugröße - Taglia			42x45	
Max. speed* - Max. Geschwindigkeit* - Velocità max*		m/s	0,75*	
Max. stroke length - Max. Hub - Corsa max		mm	1000	
Min. stroke length - Min. Hub - Corsa min		mm	100	100
Pitch - Spindelsteigung - Passo vite		mm	5	10
Screw diameter - Spindeldurchmesser - Diametro vite		mm	12	
Base weight - Gewicht bei 0mm Hub - Peso corsa 0 mm		Kg	1,8	
Add for 100 mm of stroke - Gewicht bei 100mm Hub - Peso corsa 100 mm		Kg	0,45	
Max. load** - Max. Belastung** - Carico max**	Fx	N	980	750
	Fy	N	1250	1250
	Fz	N	1250	1250
Moments* - Max. Belastungmoment* - Momenti max*	Mx	Nm	20	20
	My	Nm	45	45
	Mz	Nm	45	45
Inertia moment profile - Flächenträgheitmoment - Momento d'inerzia profilo	Ix	cm^4	15,1	
Inertia moment profile - Flächenträgheitmoment - Momento d'inerzia profilo	Iy	cm^4	15,5	
Repeatability - Wiederholgenauigkeit - Ripetibilità		mm	± 0,02	
Screw class - klasse Kugelgewinde - Classe vite			T7	
No load torque - Leerlaufmoment - Coppia resistente		Nm	0,2	0,15

* It depends from stroke and the spindle lead
* In Abhängigkeit von Hub und Spindelsteigung
* Valore indicativo, dipende dalla corsa e dal passo vite

** Max values for dynamic conditions. Please refer to the following formula when combined loads are applied.

** Für die Ermittlung der maximalen dynamischen Tragzahlen bei kombinierten Kraftangriffspunkten, nutzen Sie bitte die nebenstehende Berechnungsformel.

** Valori massimi in condizioni dinamiche. In presenza di carichi combinati riferirsi alla formula per la verifica dei carichi massimi da applicare.

$$\frac{Fy_A}{Fy} + \frac{Fz_A}{Fz} + \frac{Mx_A}{Mx} + \frac{My_A}{My} + \frac{Mz_A}{Mz} \leq 1$$

The A letters show the calculated value.
Der A Parameter entspricht dem errechneten Wert.
La lettera A indica i valori complessivi calcolati

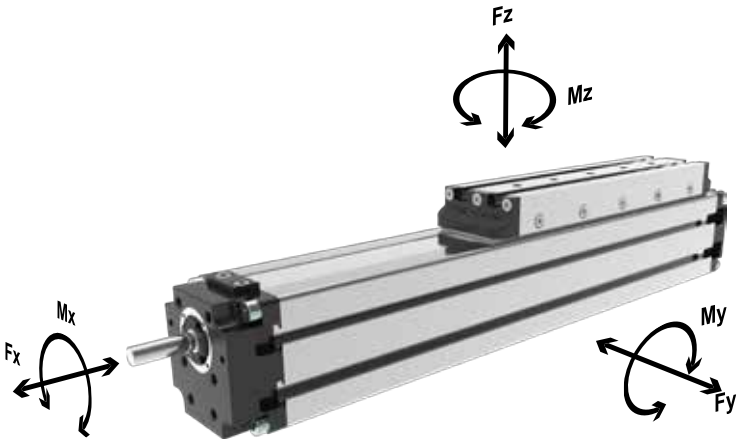

Abmessungen und technische Informationen werden nur zu Informationszwecken zur Verfügung gestellt und können ohne vorherige Ankündigung geändert werden.
Overall dimensions and technical information are provided solely for informative purposes and may be modified without notice.
Dimensioni di ingombro e informazioni tecniche sono fornite a puro titolo informativo e possono essere modificate senza preavviso.

18TV42 Series *Baureihe 18TV42 | Serie 18TV42*

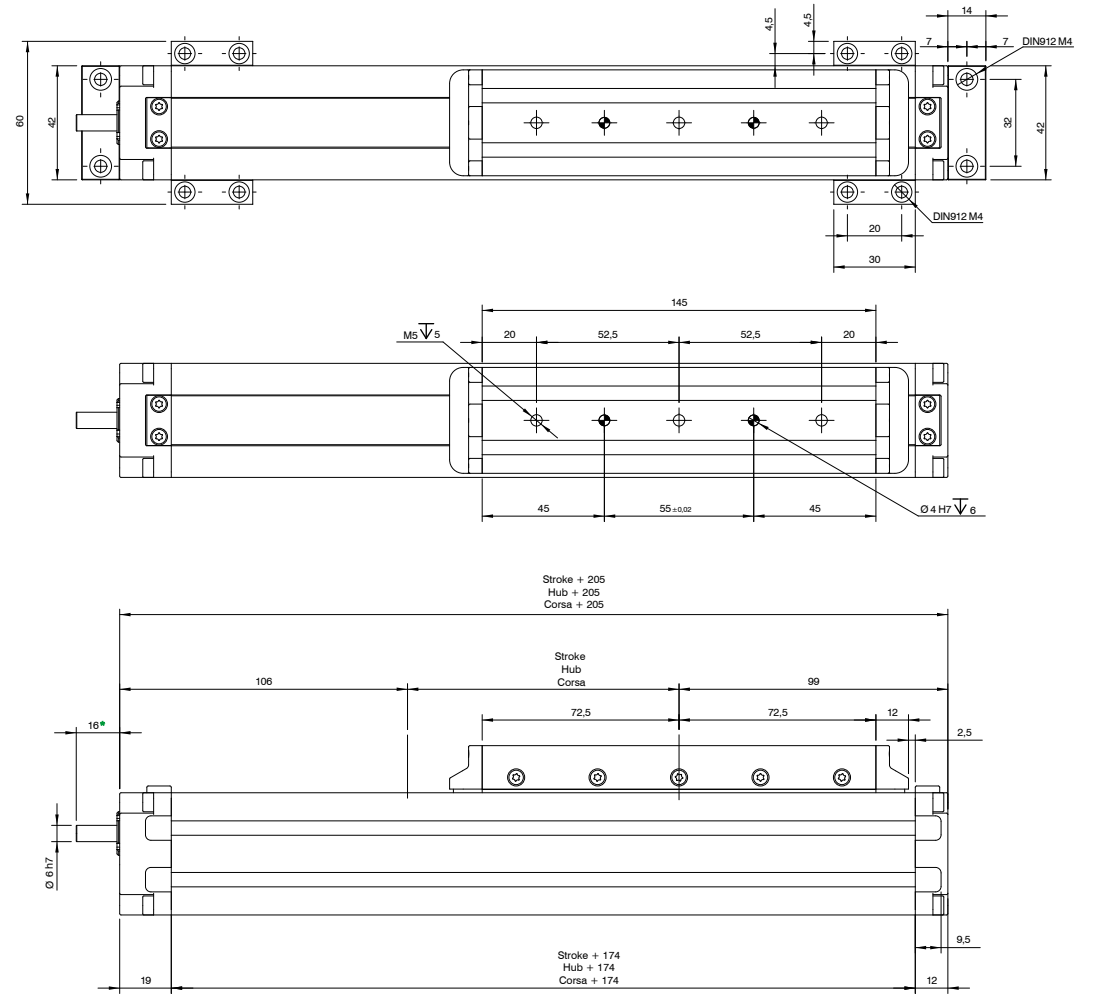

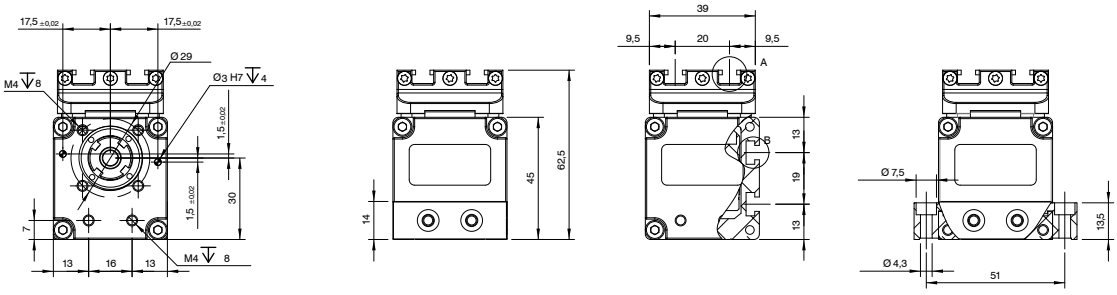

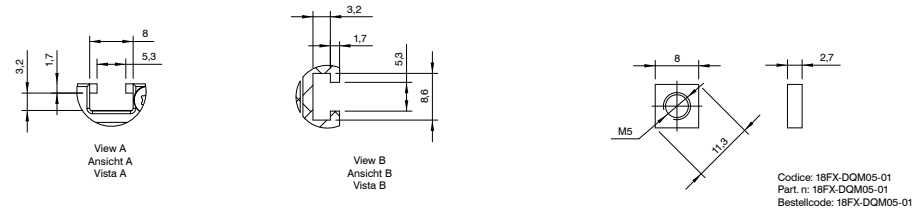

Codice: 18FX-DQM05-01
Part. n: 18FX-DQM05-01
Bestellcode: 18FX-DQM05-01

Measure likely to change according to customer request
Messen sich wahrscheinlich ändern nach Kundenwunsch
Misura suscettibile di modifica su richiesta del cliente

18TV42 Series *Baureihe 18TV42 | Serie 18TV42*

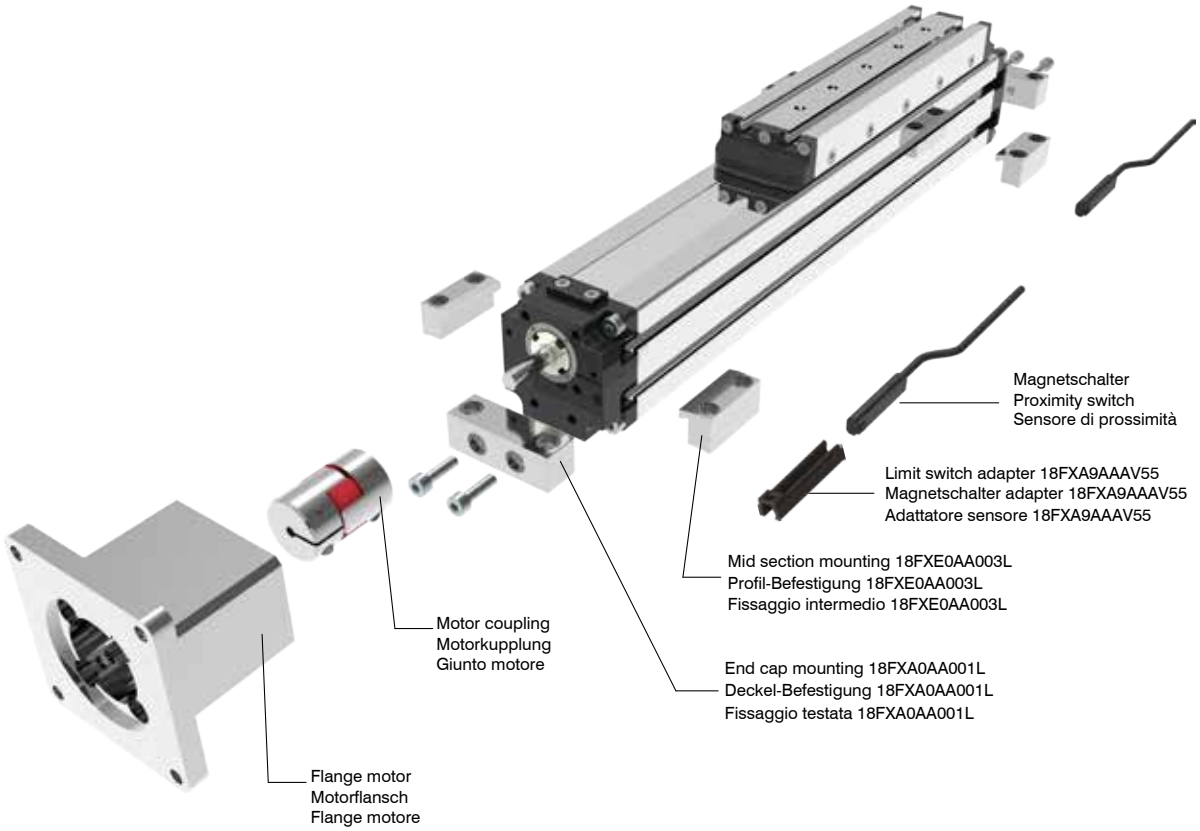

Ordering information | Bestallangaben Baureihe | Codici per l'ordinazione

Proximity switch | *Magnetschalter* | *Sensore di prossimità*

Part nr. | Ident nr. | Cod.	Cable | Kabel | Cavo	Output | Ausgangfunktion | Uscita
1581.HAP	with 2,5 mt cable - NO | mit 2,5 mt Kabel - NO| con cavo 2,5 mt - NA	PNP, Hall
THS.P	100 mm with M8 plug in | mit 100 mm Kabel und M8 Stecker | 100 mm conn. M8	PNP, Hall
For the technical characteristics, see the General Catalogue, Section 6 "Magnetic sensors" | Die Eigenschaften von Sensoren sind im allgemeinen Katalog, Abschnitt 6 "magnetische Sensoren dargestellt" | Per le caratteristiche dei sensori, vedi il Catalogo Generale, Sezione 6 "Sensori magnetici"		

18TV42.0500.A.R.A

Stroke mm
Hub mm
Corsa mm

Shaft | *Versionen Antriebeswelle* | *Versione Albero*
A: Without key shaft | Ohne Passfeder | Senza chiavetta
B: With key shaft | Mit Passfeder | Con sede chiavetta

Screw pitch
Spindelsteigung
Passo vite
A = 5 mm
B = 10 mm

Abmessungen und technische Informationen werden nur zu Informationszwecken zur Verfügung gestellt und können ohne vorherige Ankündigung geändert werden.
Overall dimensions and technical information are provided solely for informative purposes and may be modified without notice.
Dimensioni di ingombro e informazioni tecniche sono fornite a puro titolo informativo e possono essere modificate senza preavviso.

18TV55 Series *Baureihe 18TV55 | Serie 18TV55*

Screw driven guided linear unit
Linearantrieb mit Rundspindel und integrierter Kugelumlaufführung
Attuatori lineari a vite e guida a ricircolo di sfere

TECHNICAL DATA | TECHNISCHE DATEN | DATI TECNICI					
Size - Baugröße - Taglia			55x60		
Max. speed* - Max. Geschwindigkeit* - Velocità max*		m/s	1		
Max. stroke length - Max. Hub - Corsa max		mm	1000	1250	1500
Min. stroke length - Min. Hub - Corsa min		mm	100	100	100
Pitch - Spindelsteigung - Passo vite		mm	5	10	16
Screw diameter - Spindeldurchmesser - Diametro vite		mm	16		
Base weight - Gewicht bei 0mm Hub - Peso corsa 0 mm		Kg	3,2		
Add for 100 mm of stroke - Gewicht bei 100mm Hub - Peso corsa 100 mm		Kg	0,6		
Max. load** - Max. Belastung **- Carico max**	Fx	N	1850	1420	1025
	Fy	N	4500	4500	4500
	Fz	N	4500	4500	4500
Moments* - Max. Belastungmoment* - Momenti max*	Mx	Nm	30		
	My	Nm	155		
	Mz	Nm	155		
Inertia moment Aluminum profile - Flächenträgheitmoment - Momento d'inerzia profilo	Ix	cm^4	47,3		
Inertia moment Aluminum profile - Flächenträgheitmoment - Momento d'inerzia profilo	Iy	cm^4	49,5		
Repeatability - Wiederholgenauigkeit - Ripetibilità		mm	± 0,02		
Screw class - klasse Kugelgewinde - Classe vite			T7		
No load torque - Leerlaufmoment - Coppia resistente		Nm	0,2	0,15	0,1

* It depends from stroke and the spindle pitch

* In Abhängigkeit von Hub und Spindelsteigung

* Valore indicativo, dipende dalla corsa e dal passo vite

** Max values for dynamic conditions. Please refer to the following formula when combined loads are applied.

** Für die Ermittlung der maximalen dynamischen Tragzahlen bei kombinierten Kraftangriffspunkten, nutzen Sie bitte die nebenstehende Berechnungsformel.

** Valori massimi in condizioni dinamiche. In presenza di carichi combinati riferirsi alla formula per la verifica dei carichi massimi da applicare.

$$\frac{Fy_A}{Fy} + \frac{Fz_A}{Fz} + \frac{Mx_A}{Mx} + \frac{My_A}{My} + \frac{Mz_A}{Mz} \leq 1$$

The A letters show the calculated value.
Der A Parameter entspricht dem errechneten Wert.
La lettera A indica i valori complessivi calcolati

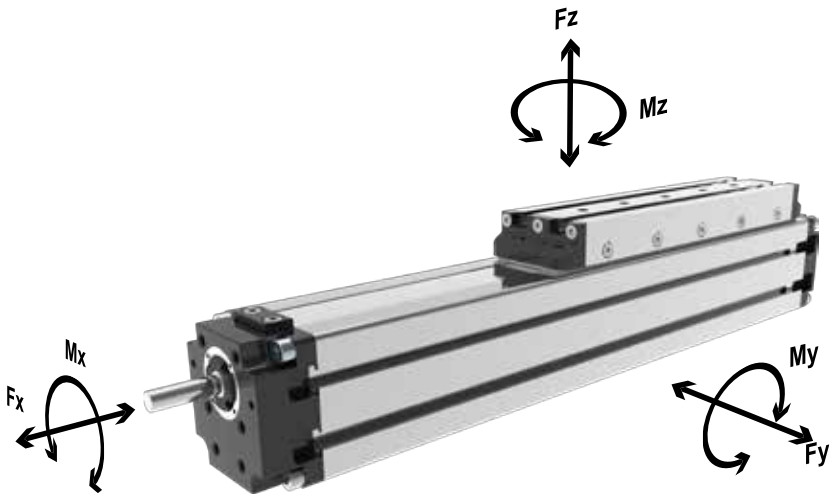

18TV55 Series *Baureihe 18TV55 | Serie 18TV55*

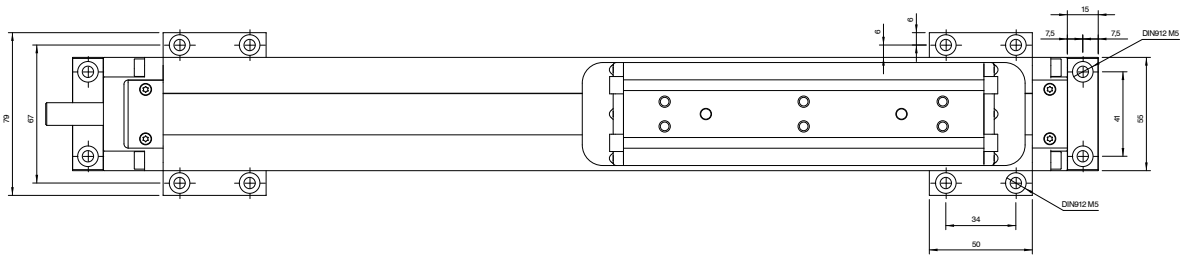

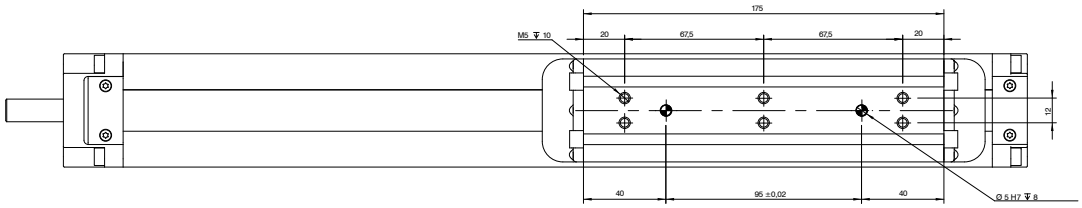

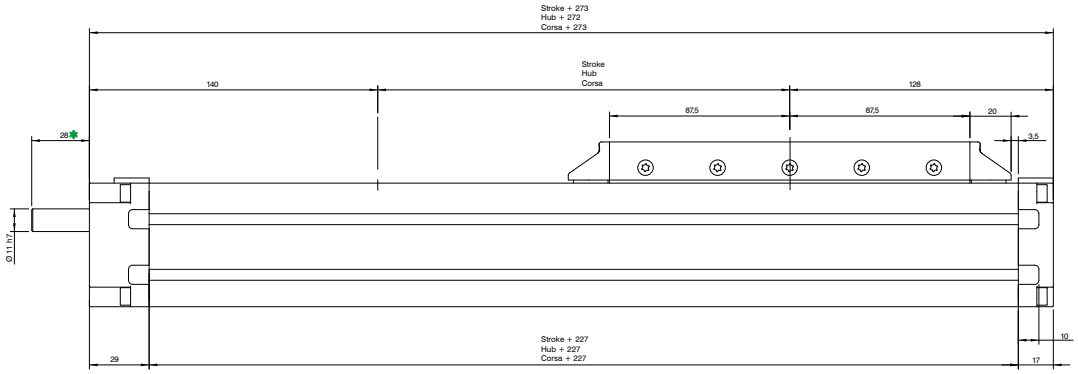

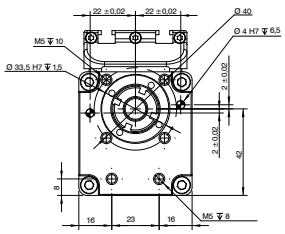

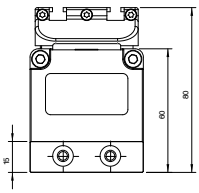

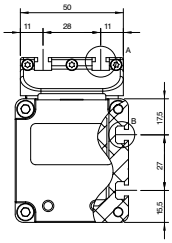

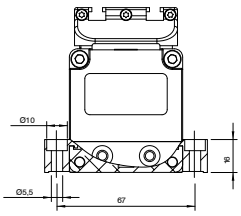

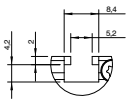

View A
Ansicht A
Vista A

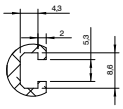

View B
Ansicht B
Vista B

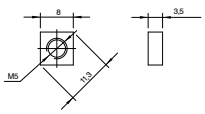

Codice: 18FX-DQM05
Part n: 18FX-DQM05
Bestellcode: 18FX-DQM05

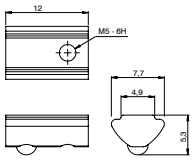

Codice: 18FX-DTM05-M5
Part.n: 18FX-DTM05-M5
Bestellcode: 18FX-DTM05-M5

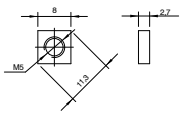

Codice: 18FX-DQM05-01
Part. n: 18FX-DQM05-01
Bestellcode: 18FX-DQM05-01

Codice: 18FX-DQM05-01
Part. n: 18FX-DQM05-01
Bestellcode: 18FX-DQM05-01

Measure likely to change according to customer request
Messen sich wahrscheinlich ändern nach Kundenwunsch
Misura suscettibile di modifica su richiesta del cliente

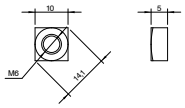

Part.n: 18FX-DQM06
Bestellcode: 18FX-DQM06
Codice: 18FX-DQM06

ELECTRIC ACTUATION - ELEKTRISCHE ANTRIEBE - ATTUAZIONE ELETTRICA

Abmessungen und technische Informationen werden nur zu Informationszwecken zur Verfügung gestellt und können ohne vorherige Ankündigung geändert werden.
Overall dimensions and technical information are provided solely for informative purposes and may be modified without notice.
Dimensioni di ingombro e informazioni tecniche sono fornite a puro titolo informativo e possono essere modificate senza preavviso.

18TV55 Series *Baureihe 18TV55 | Serie 18TV55*

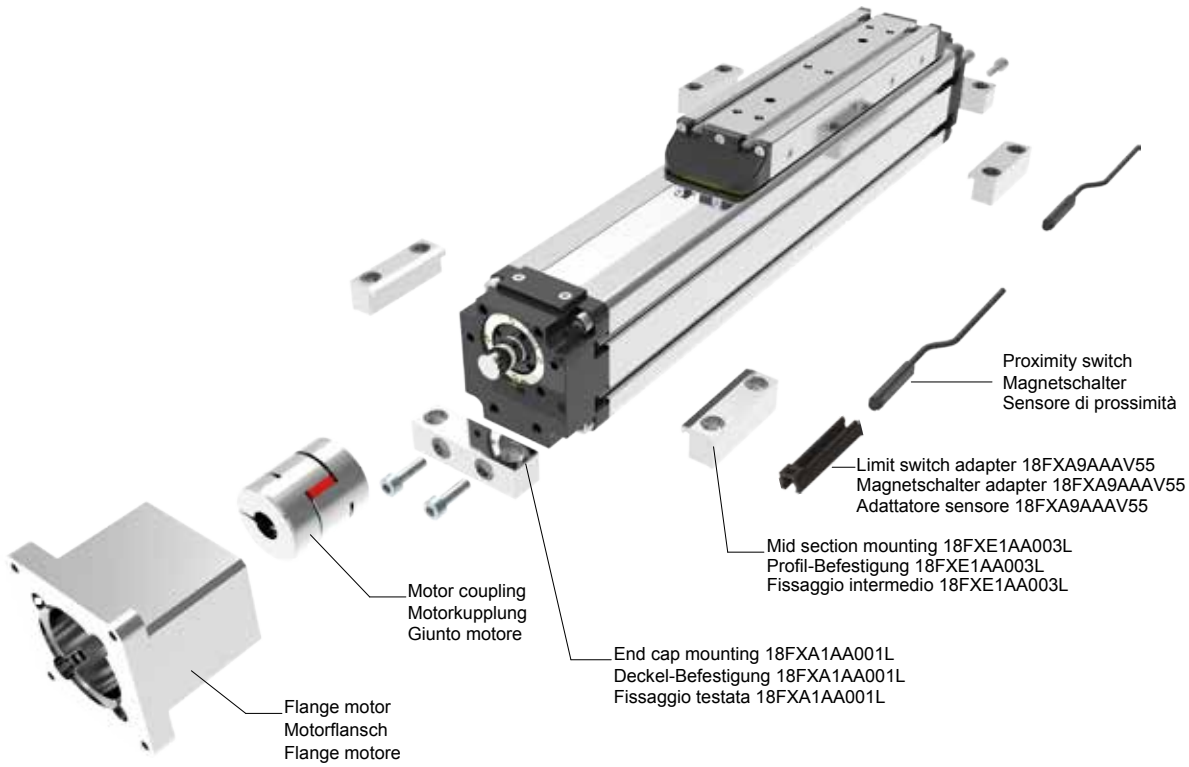

Ordering information | Bestallangaben Baureihe | Codici per l'ordinazione

Proximity switch | *Magnetschalter* | *Sensore di prossimità*

Part nr. | Ident nr. | Cod.	Cable | Kabel | Cavo	Output | Ausgangfunktion | Uscita
1581.HAP	with 2,5 mt cable - NO | mit 2,5 mt Kabel - NO| con cavo 2,5 mt - NA	PNP, Hall
THS.P	100 mm with M8 plug in | mit 100 mm Kabel und M8 Stecker | 100 mm conn. M8	PNP, Hall
For the technical characteristics, see the General Catalogue, Section 6 "Magnetic sensors" | Die Eigenschaften von Sensoren sind im allgemeinen Katalog, Abschnitt 6 "magnetische Sensoren dargestellt" | Per le caratteristiche dei sensori, vedi il Catalogo Generale, Sezione 6 "Sensori magnetici"		

18TV55.0500.A.R.A

Stroke mm
Hub mm
Corsa mm

Shaft | *Versionen Antriebeswelle* | *Versione Albero*

A: Without key shaft | Ohne Passfeder | Senza chiavetta
B: With key shaft | Mit Passfeder | Con sede chiavetta

Screw pitch
Spindelsteigung
Passo vite
A = 5 mm
B = 10 mm
C = 16 mm

18TV80 Series *Baureihe 18TV80 | Serie 18TV80*

Screw driven guided linear unit
Linearantrieb mit Rundspindel und integrierter Kugelumlaufführung
Attuatori lineari a vite e guida a ricircolo di sfere

ELECTRIC ACTUATION - ELEKTRISCHE ANTRIEBE - ATTUAZIONE ELETTRICA

TECHNICAL DATA | TECHNISCHE DATEN | DATI TECNICI					
Size - Baugröße - Taglia			80x85		
Max. stroke length - Max. Hub - Corsa max		mm	1000	1250	1500
Min. stroke length - Min. Hub - Corsa min		mm	100	100	100
Pitch - Spindelsteigung - Passo vite		mm	5	10	20
Screw diameter - Spindeldurchmesser - Diametro vite		mm	20		
Base weight - Gewicht bei 0mm Hub - Peso corsa 0 mm		Kg	7,5		
Add for 100 mm of stroke - Gewicht bei 100mm Hub - Peso corsa 100 mm		Kg	1,2		
Max. load** - Max. Belastung **- Carico max**	Fx	N	3597	2996	1798
	Fy	N	8500		
	Fz	N	8500		
Moments* - Max. Belastungmoment* - Momenti max*	Mx	Nm	90		
	My	Nm	500		
	Mz	Nm	500		
Inertia moment Aluminum profile - Flächenträgheitmoment - Momento d'inerzia profilo	Ix	cm^4	190		
Inertia moment Aluminum profile - Flächenträgheitmoment - Momento d'inerzia profilo	Iy	cm^4	190,2		
Repeatability - Wiederholgenauigkeit - Ripetibilità		mm	± 0,02		
Screw class - klasse Kugelgewinde - Classe vite			T7		
No load torque - Leerlaufmoment - Coppia resistente		Nm	0,3	0,2	0,15

* It depends from stroke and the spindle pitch

* In Abhängigkeit von Hub und Spindelsteigung

* Valore indicativo, dipende dalla corsa e dal passo vite

** Max values for dynamic conditions. Please refer to the following formula when combined loads are applied.

** Für die Ermittlung der maximalen dynamischen Tragzahlen bei kombinierten Kraftangriffspunkten, nutzen Sie bitte die nebenstehende Berechnungsformel.

** Valori massimi in condizioni dinamiche. In presenza di carichi combinati riferirsi alla formula per la verifica dei carichi massimi da applicare.

$$\frac{Fy_A}{Fy} + \frac{Fz_A}{Fz} + \frac{Mx_A}{Mx} + \frac{My_A}{My} + \frac{Mz_A}{Mz} \leq 1$$

The A letters show the calculated value.
Der A Parameter entspricht dem errechneten Wert.
La lettera A indica i valori complessivi calcolati

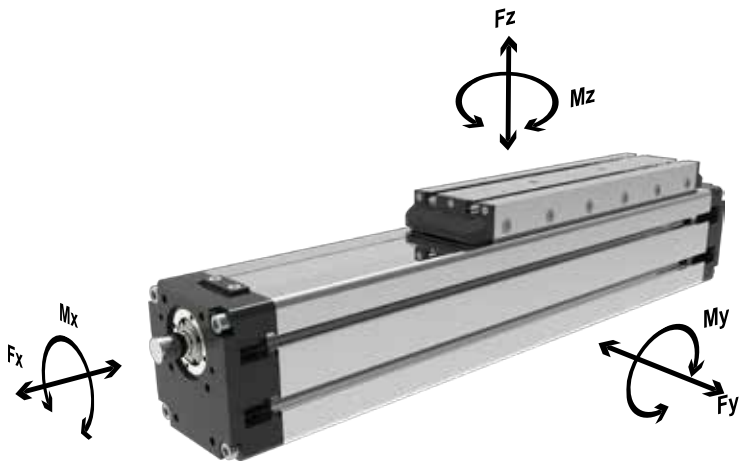

Abmessungen und technische Informationen werden nur zu Informationszwecken zur Verfügung gestellt und können ohne vorherige Ankündigung geändert werden.
Overall dimensions and technical information are provided solely for informative purposes and may be modified without notice.
Dimensioni di ingombro e informazioni tecniche sono fornite a puro titolo informativo e possono essere modificate senza preavviso.

18TV80 Series *Baureihe 18TV80 | Serie 18TV80*

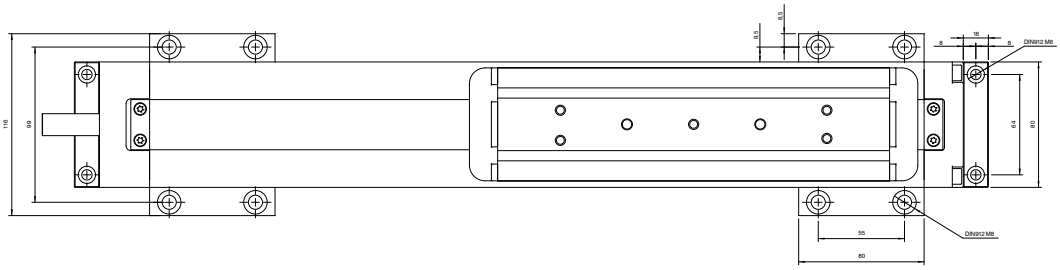

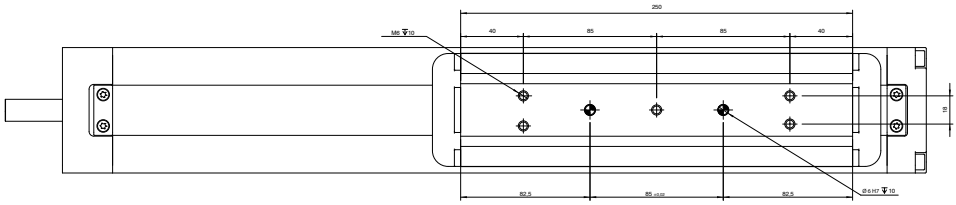

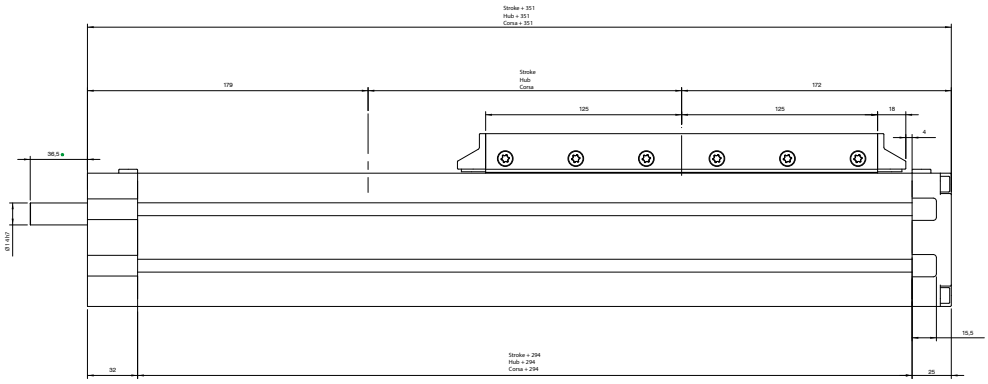

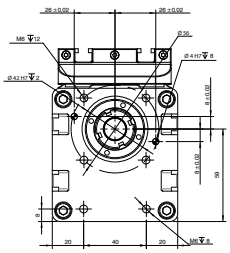

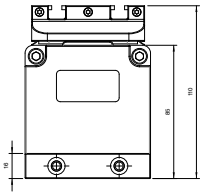

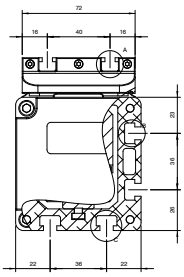

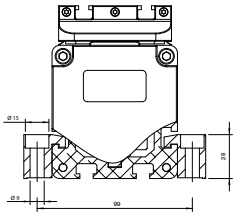

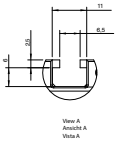

View A
Ansicht A
Vista A

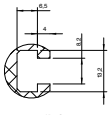

View B
Ansicht B
Vista B

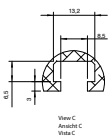

View C
Ansicht C
Vista C

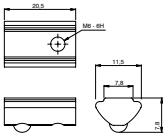

Part.n: 18FX-DTM08-M6
Bestellcode: 18FX-DTM08-M6
Codice: 18FX-DTM08-M6

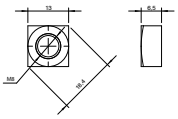

Part.n: 18FX-DQM06
Bestellcode: 18FX-DQM06
Codice: 18FX-DQM06

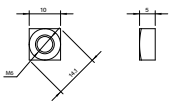

Part.n: 18FX-DQM06
Bestellcode: 18FX-DQM06
Codice: 18FX-DQM06

Measure likely to change according to customer request
Massen sich wahrscheinlich ändern nach Kundenwunsch
Misura suscettibile di modifica su richiesta del cliente

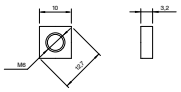

Codice: 18FX-DQM06-01
Part n.: 18FX-DQM06-01
Bestellcode: 18FX-DQM06-01

18TV80 Series *Baureihe 18TV80 | Serie 18TV80*

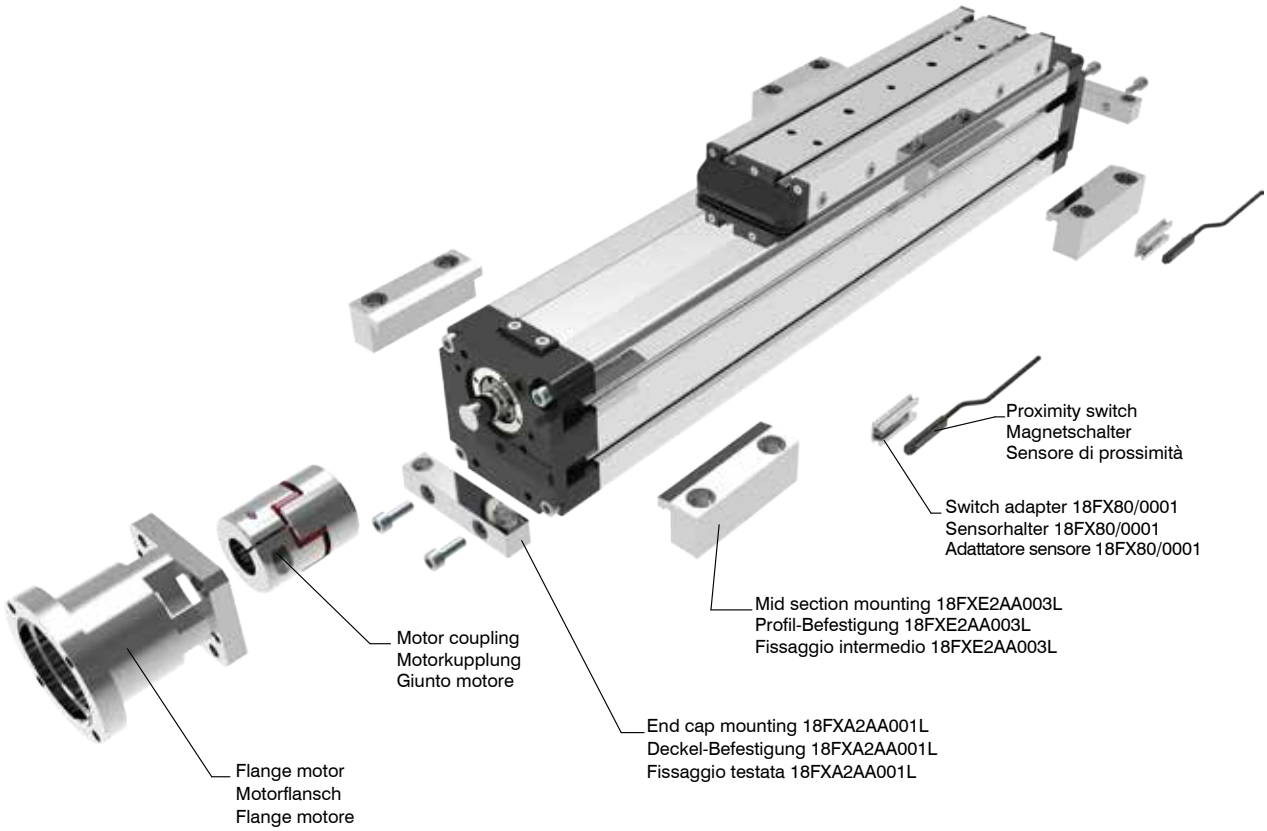

Ordering information | Bestallangaben Baureihe | Codici per l'ordinazione

Proximity switch | *Magnetschalter* | *Sensore di prossimità*

Part nr. | Ident nr. | Cod.	Cable | Kabel | Cavo	Output | Ausgangfunktion | Uscita
1580.HAP	with 2,5 mt cable - NO | mit 2,5 mt Kabel - NO| con cavo 2,5 mt - NA	PNP, Hall
1580.HAN	with 2,5 mt cable - NO | mit 2,5 mt Kabel - NO| con cavo 2,5 mt - NA	NPN, Hall
MHS.P	300 mm with M8 plug in | mit 300 mm Kabel und M8 Stecker | 300 mm conn. M8	PNP, Hall
For the technical characteristics, see the General Catalogue, Section 6 "Magnetic sensors" | Die Eigenschaften von Sensoren sind im allgemeinen Katalog, Abschnitt 6 "magnetische Sensoren dargestellt" | Per le caratteristiche dei sensori, vedi il Catalogo Generale, Sezione 6 "Sensori magnetici"		

18TV80.0500.A.R.A

Stroke mm
Hub mm
Corsa mm

Shaft | *Versionen Antriebeswelle* | *Versione Albero*
A: Without key shaft | Ohne Passfeder | Senza chiavetta
B: With key shaft | Mit Passfeder | Con sede chiavetta

Screw pitch
Spindelsteigung
Passo vite
A = 5 mm
B = 10 mm
C = 20 mm

Abmessungen und technische Informationen werden nur zu Informationszwecken zur Verfügung gestellt und können ohne vorherige Ankündigung geändert werden.
Overall dimensions and technical information are provided solely for informative purposes and may be modified without notice.
Dimensioni di ingombro e informazioni tecniche sono fornite a puro titolo informativo e possono essere modificate senza preavviso.

18TVS55 Series *Baureihe 18TVS55 | Serie 18TVS55*

Screw driven guided linear unit
Linearantrieb mit Rundspindel und integrierter Kugelumlaufführung
Attuatori lineari a vite e guida a ricircolo di sfere

TECHNICAL DATA | TECHNISCHE DATEN | DATI TECNICI					
Size - Baugröße - Taglia			55x60		
Max. speed* - Max. Geschwindigkeit* - Velocità max*		m/s	1		
Max. stroke length - Max. Hub - Corsa max		mm	1000	1250	1500
Min. stroke length - Min. Hub - Corsa min		mm	100	100	100
Pitch - Spindelsteigung - Passo vite		mm	5	10	16
Screw diameter - Spindeldurchmesser - Diametro vite		mm	16		
Base weight - Gewicht bei 0mm Hub - Peso corsa 0 mm		Kg	3,2		
Add for 100 mm of stroke - Gewicht bei 100mm Hub - Peso corsa 100 mm		Kg	0,6		
Max. load** - Max. Belastung **- Carico max**	Fx	N	1850	1420	1025
	Fy	N	4500	4500	4500
	Fz	N	4500	4500	4500
Moments* - Max. Belastungmoment* - Momenti max*	Mx	Nm	395		
	My	Nm	480		
	Mz	Nm	480		
Inertia moment Aluminum profile - Flächenträgheitmoment - Momento d'inerzia profilo	Ix	cm^4	47,3		
Inertia moment Aluminum profile - Flächenträgheitmoment - Momento d'inerzia profilo	Iy	cm^4	49,5		
Repeatability - Wiederholgenauigkeit - Ripetibilità		mm	± 0,02		
Screw class - klasse Kugelgewinde - Classe vite			T7		
No load torque - Leerlaufmoment - Coppia resistente		Nm	0,2	0,15	

* It depends from stroke and the spindle pitch
* In Abhängigkeit von Hub und Spindelsteigung
* Valore indicativo, dipende dalla corsa e dal passo vite

** Max values for dynamic conditions. Please refer to the following formula when combined loads are applied.

** Für die Ermittlung der maximalen dynamischen Tragzahlen bei kombinierten Kraftangriffspunkten, nutzen Sie bitte die nebenstehende Berechnungsformel.

** Valori massimi in condizioni dinamiche. In presenza di carichi combinati riferirsi alla formula per la verifica dei carichi massimi da applicare.

$$\frac{Fy_A}{Fy} + \frac{Fz_A}{Fz} + \frac{Mx_A}{Mx} + \frac{My_A}{My} + \frac{Mz_A}{Mz} \leq 1$$

The A letters show the calculated value.
Der A Parameter entspricht dem errechneten Wert.
La lettera A indica i valori complessivi calcolati

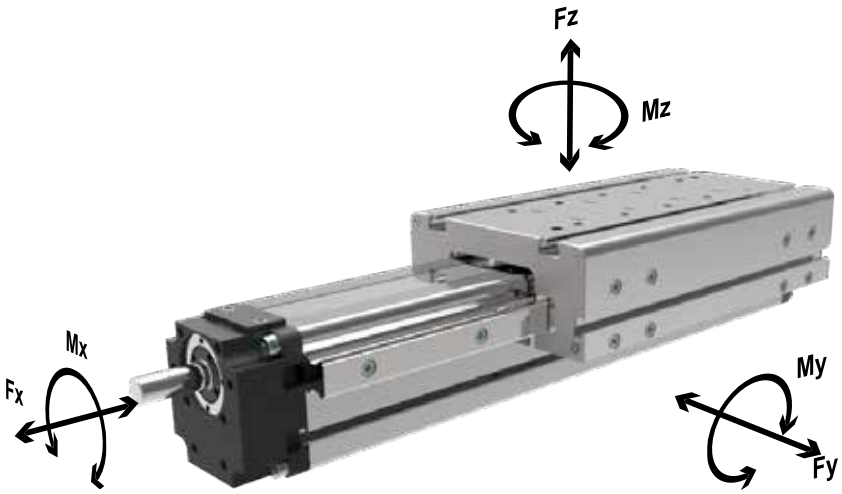

18TVS55 Series *Baureihe 18TVS55 | Serie 18TVS55*

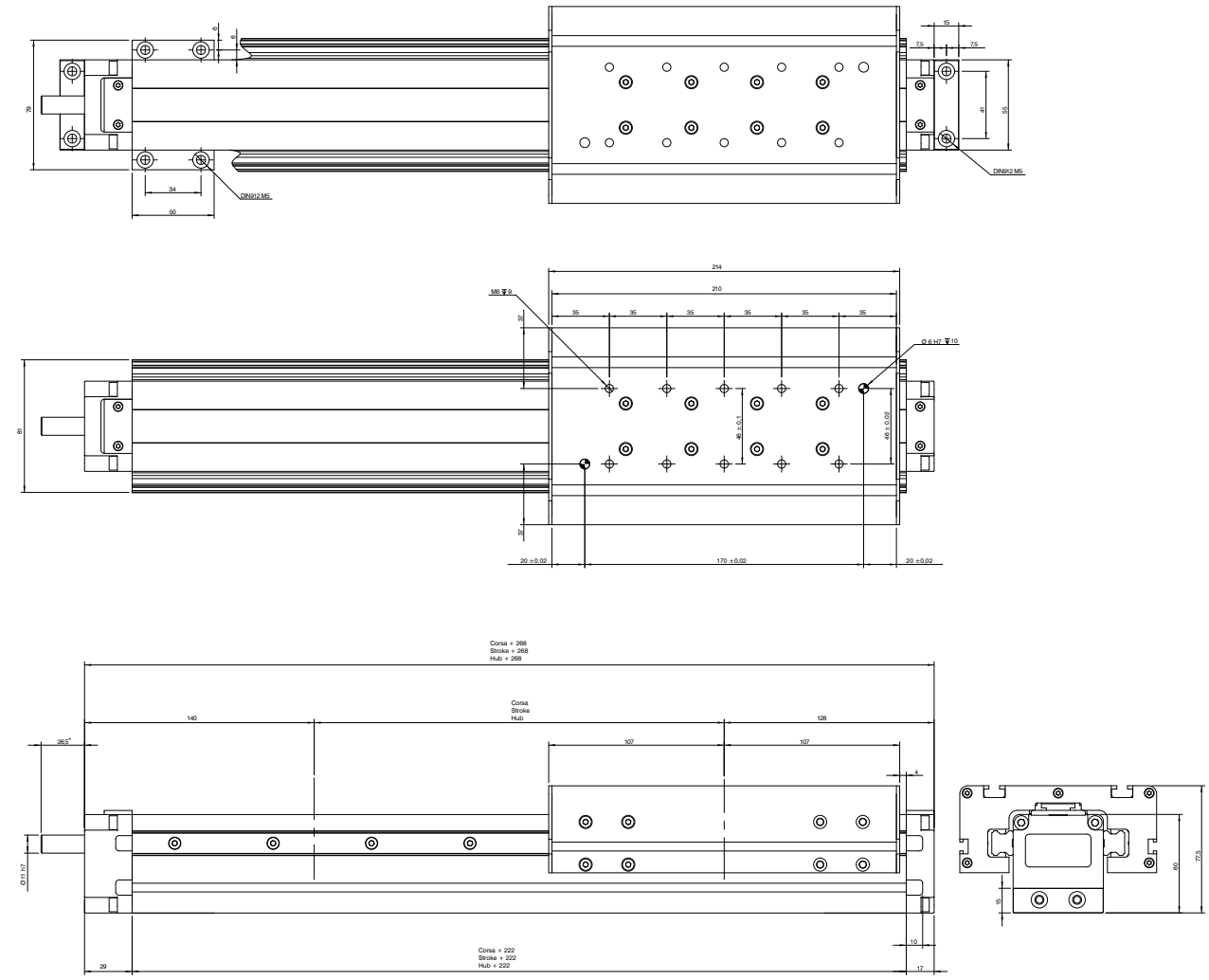

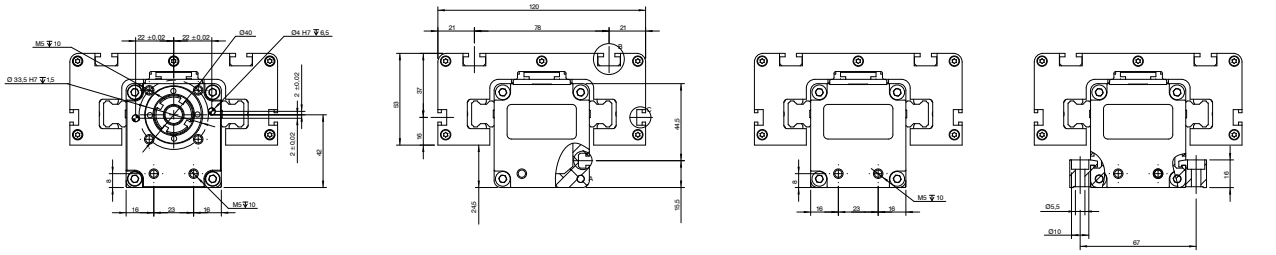

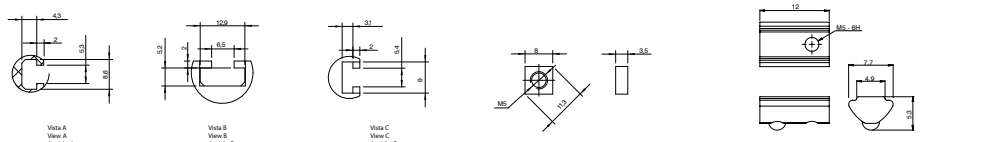

Codice: 18FX-DQM05
Part.n: 18FX-DQM05
Bestellcode: 18FX-DQM05

Codice: 18FX-DTM05-M5
Part.n: 18FX-DTM05-M5
Bestellcode: 18FX-DTM05-M5

Misura suscettibile di modifica su richiesta del cliente
Measure likely to change according to customer request
Massen sich wahrscheinlich ändern nach Kundenwunsch

Codice: 18FX-DQM05-01
Part. n: 18FX-DQM05-01
Bestellcode: 18FX-DQM05-01

Part.n: 18FX-DQM06
Bestellcode: 18FX-DQM06
Codice: 18FX-DQM06

Abmessungen und technische Informationen werden nur zu Informationszwecken zur Verfügung gestellt und können ohne vorherige Ankündigung geändert werden.
Overall dimensions and technical information are provided solely for informative purposes and may be modified without notice.
Dimensioni di ingombro e informazioni tecniche sono fornite a puro titolo informativo e possono essere modificate senza preavviso.

18TVS55 Series *Baureihe 18TVS55 | Serie 18TVS55*

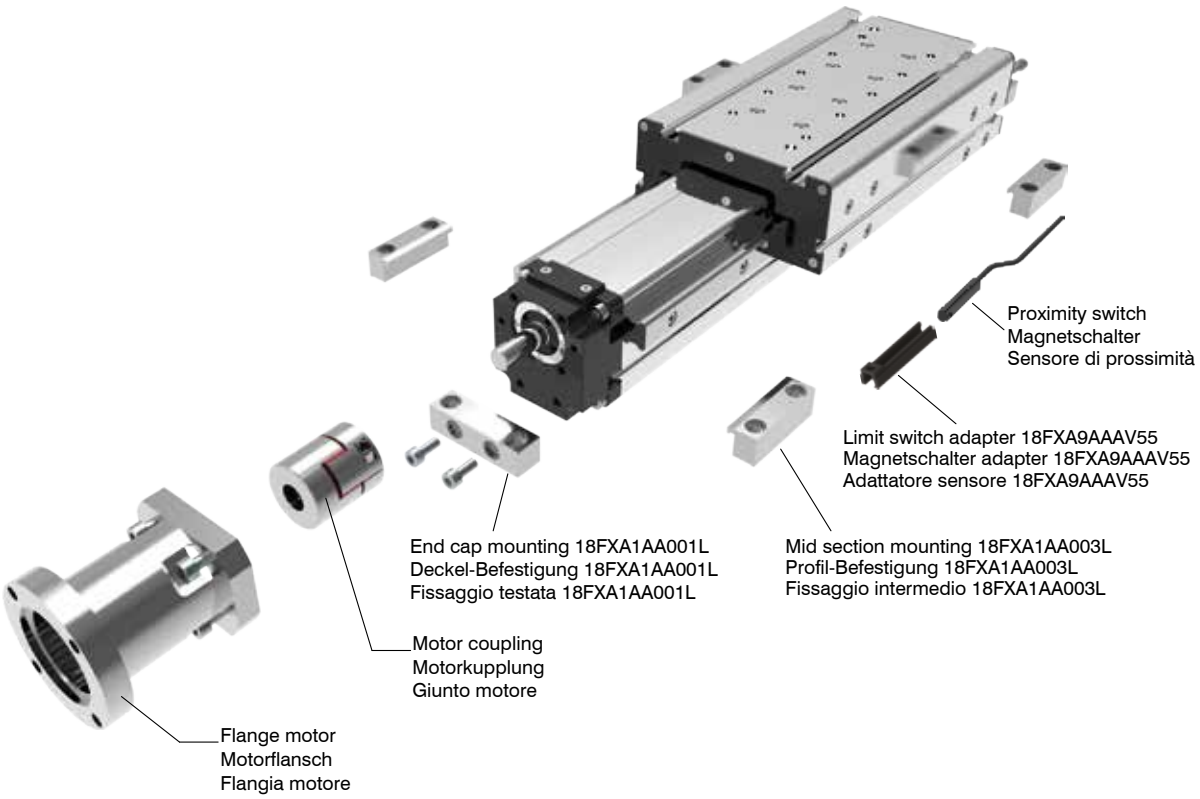

Ordering information | Bestallangaben Baureihe | Codici per l'ordinazione

Proximity switch | *Magnetschalter* | *Sensore di prossimità*

Part nr. | Ident nr. | Cod.	Cable | Kabel | Cavo	Output | Ausgangfunktion | Uscita
1581.HAP	with 2,5 mt cable - NO | mit 2,5 mt Kabel - NO| con cavo 2,5 mt - NA	PNP, Hall
THS.P	100 mm with M8 plug in | mit 100 mm Kabel und M8 Stecker | 100 mm conn. M8	PNP, Hall
For the technical characteristics, see the General Catalogue, Section 6 "Magnetic sensors" | Die Eigenschaften von Sensoren sind im allgemeinen Katalog, Abschnitt 6 "magnetische Sensoren dargestellt" | Per le caratteristiche dei sensori, vedi il Catalogo Generale, Sezione 6 "Sensori magnetici"		

18TVS55.0500.A.R.A

Stroke mm
Hub mm
Corsa mm

Spindelsteigung
Passo vite
A = 5 mm
B = 10 mm
C = 16 mm

Shaft | *Versionen Antriebeswelle* | *Versione Albero*
A: Without key shaft | Ohne Passfeder | Senza chiavetta
B: With key shaft | Mit Passfeder | Con sede chiavetta

18TVS80 Series *Baureihe 18TVS80 | Serie 18TVS80*

Screw driven guided linear unit
Linearantrieb mit Rundspindel und integrierter Kugelumlaufführung
Attuatori lineari a vite e guida a ricircolo di sfere

TECHNICAL DATA | TECHNISCHE DATEN | DATI TECNICI					
Size - Baugröße - Taglia			80x85		
Max. speed* - Max. Geschwindigkeit* - Velocità max*		m/s	1,25		
Max. stroke length - Max. Hub - Corsa max		mm	1000	1250	1500
Min. stroke length - Min. Hub - Corsa min		mm	100	100	100
Pitch - Spindelsteigung - Passo vite		mm	5	10	20
Screw diameter - Spindeldurchmesser - Diametro vite		mm	20		
Base weight - Gewicht bei 0mm Hub - Peso corsa 0 mm		Kg	7,5		
Add for 100 mm of stroke - Gewicht bei 100mm Hub - Peso corsa 100 mm		Kg	1,2		
Max. load** - Max. Belastung **- Carico max**	Fx	N	3597	2996	1798
	Fy	N	8500		
	Fz	N	8500		
Moments* - Max. Belastungmoment* - Momenti max*	Mx	Nm	620		
	My	Nm	730		
	Mz	Nm	730		
Inertia moment Aluminum profile - Flächenträgheitmoment - Momento d'inerzia profilo	Ix	cm^4	190		
Inertia moment Aluminum profile - Flächenträgheitmoment - Momento d'inerzia profilo	Iy	cm^4	190,2		
Repeatability - Wiederholgenauigkeit - Ripetibilità		mm	± 0,02		
Screw class - klasse Kugelgewinde - Classe vite			T7		
No load torque - Leerlaufmoment - Coppia resistente		Nm	0,4	0,3	0,2

* It depends from stroke and the spindle pitch
* In Abhängigkeit von Hub und Spindelsteigung
* Valore indicativo, dipende dalla corsa e dal passo vite

** Max values for dynamic conditions. Please refer to the following formula when combined loads are applied.

** Für die Ermittlung der maximalen dynamischen Tragzahlen bei kombinierten Kraftangriffspunkten, nutzen Sie bitte die nebenstehende Berechnungsformel.

** Valori massimi in condizioni dinamiche. In presenza di carichi combinati riferirsi alla formula per la verifica dei carichi massimi da applicare.

$$\frac{Fy_A}{Fy} + \frac{Fz_A}{Fz} + \frac{Mx_A}{Mx} + \frac{My_A}{My} + \frac{Mz_A}{Mz} \leq 1$$

The A letters show the calculated value.
Der A Parameter entspricht dem errechneten Wert.
La lettera A indica i valori complessivi calcolati

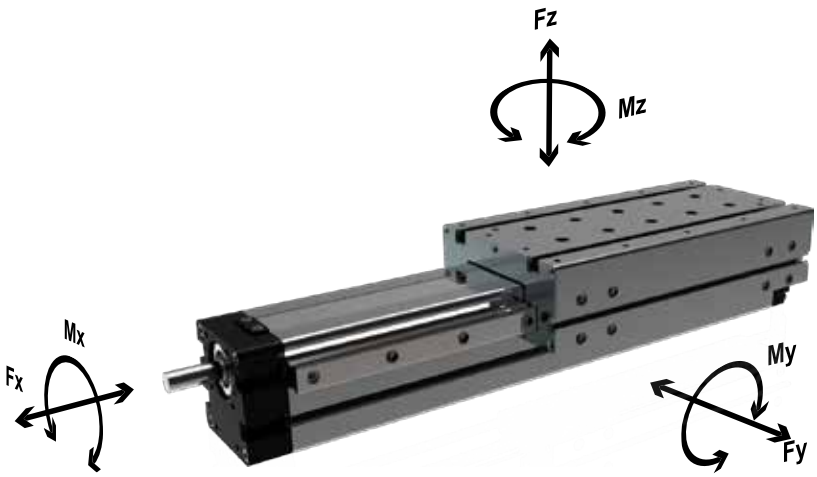

Abmessungen und technische Informationen werden nur zu Informationszwecken zur Verfügung gestellt und können ohne vorherige Ankündigung geändert werden.
Overall dimensions and technical information are provided solely for informative purposes and may be modified without notice.
Dimensioni di ingombro e informazioni tecniche sono fornite a puro titolo informativo e possono essere modificate senza preavviso.

18TVS80 Series *Baureihe 18TVS80 | Serie 18TVS80*

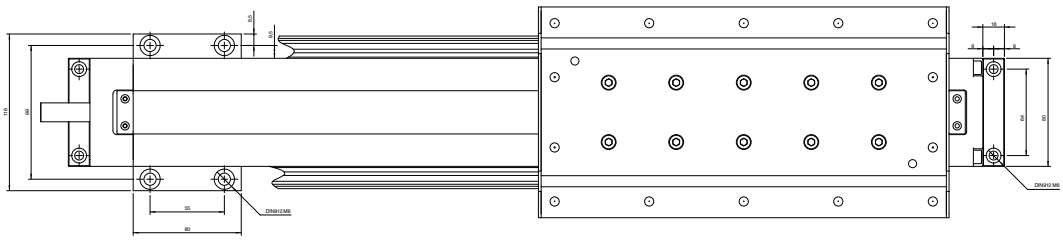

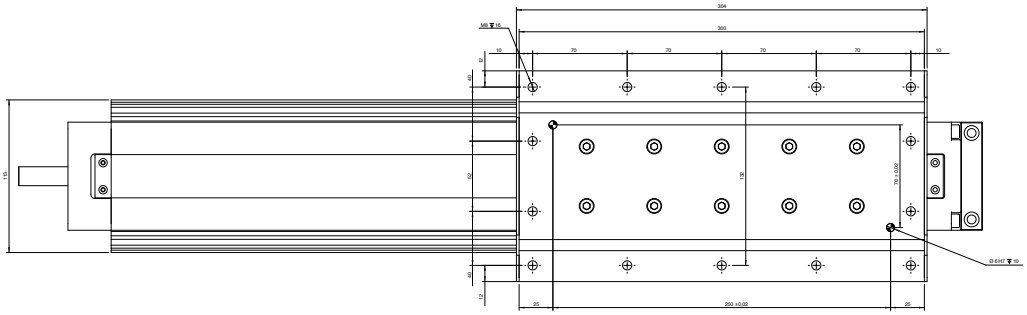

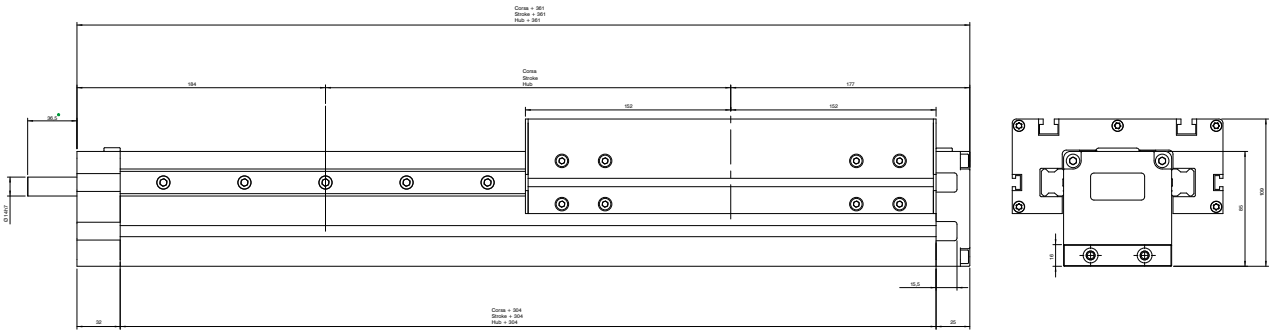

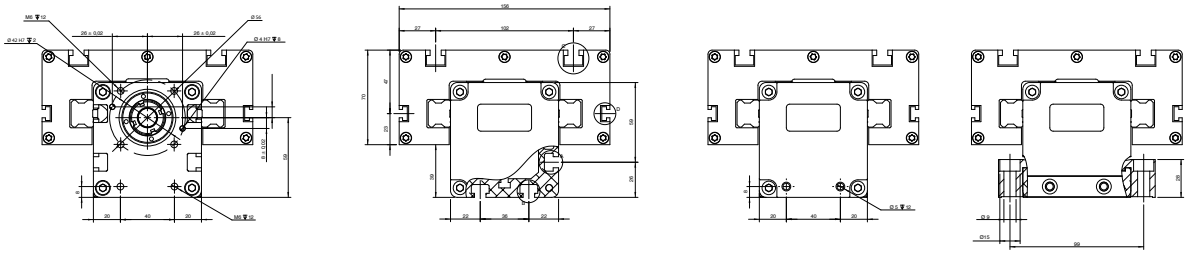

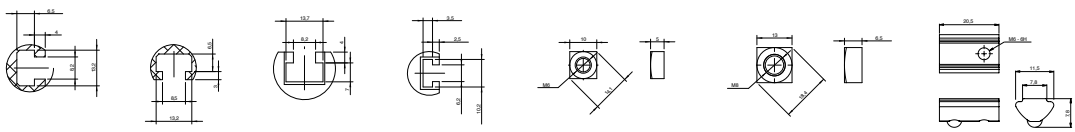

18TVS80 Series *Baureihe 18TVS80 | Serie 18TVS80*

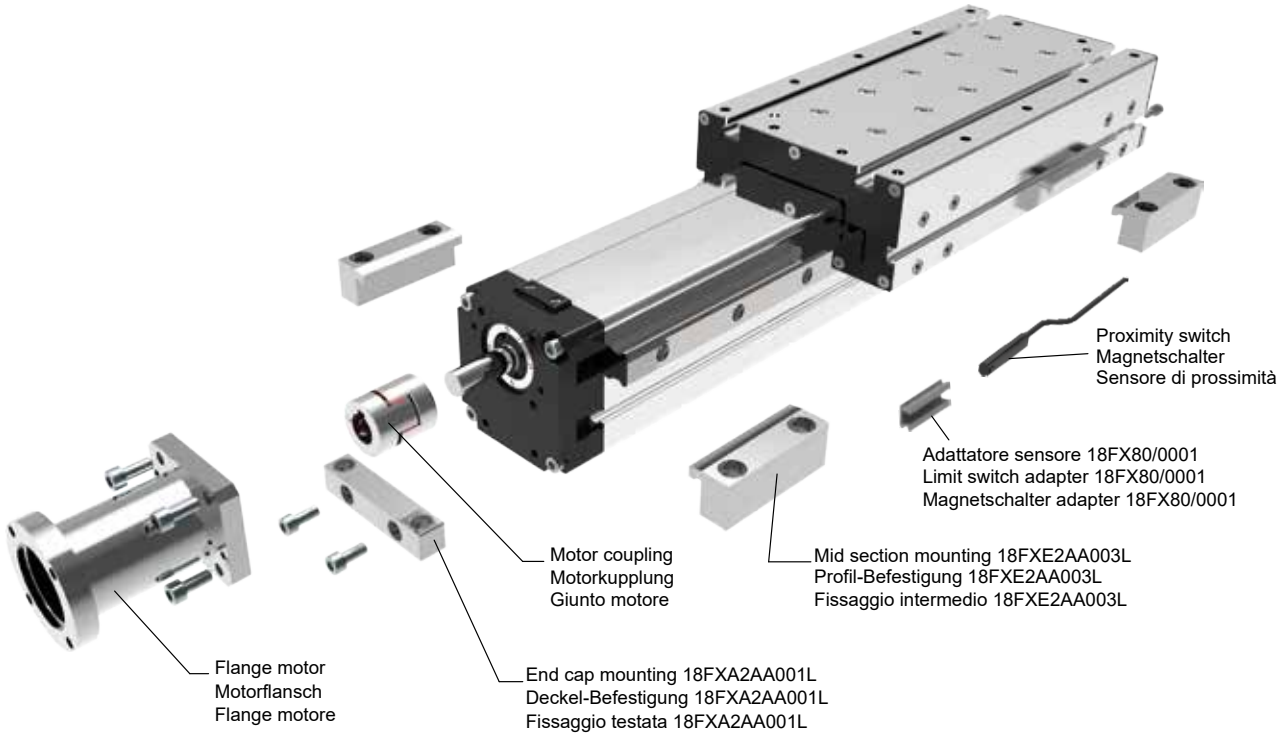

Ordering information | Bestallangaben Baureihe | Codici per l'ordinazione

Proximity switch | *Magnetschalter* | *Sensore di prossimità*

Part nr. | Ident nr. | Cod.	Cable | Kabel | Cavo	Output | Ausgangfunktion | Uscita
1580.HAP	with 2,5 mt cable - NO | mit 2,5 mt Kabel - NO| con cavo 2,5 mt - NA	PNP, Hall
1580.HAN	with 2,5 mt cable - NO | mit 2,5 mt Kabel - NO| con cavo 2,5 mt - NA	NPN, Hall
MHS.P	300 mm with M8 plug in | mit 300 mm Kabel und M8 Stecker | 300 mm conn. M8	PNP, Hall
For the technical characteristics, see the General Catalogue, Section 6 "Magnetic sensors" | Die Eigenschaften von Sensoren sind im allgemeinen Katalog, Abschnitt 6 "magnetische Sensoren dargestellt" | Per le caratteristiche dei sensori, vedi il Catalogo Generale, Sezione 6 "Sensori magnetici"		

18TVS80.0500.A.R.A

Stroke mm
Hub mm
Corsa mm

Screw pitch
Spindelsteigung
Passo vite
A = 5 mm
B = 10 mm
C = 20 mm

Shaft | *Versionen Antriebeswelle* | *Versione Albero*

A: Without key shaft | Ohne Passfeder | Senza chiavetta
B: With key shaft | Mit Passfeder | Con sede chiavetta

Abmessungen und technische Informationen werden nur zu Informationszwecken zur Verfügung gestellt und können ohne vorherige Ankündigung geändert werden.
Overall dimensions and technical information are provided solely for informative purposes and may be modified without notice.
Dimensioni di ingombro e informazioni tecniche sono fornite a puro titolo informativo e possono essere modificate senza preavviso.

18TUK40 Series *Baureihe 18TUK40 | Serie 18TUK40*

Screw driven guided linear unit
Linearantrieb mit Rundspindel und integrierter Kugelumlaufführung
Attuatori lineari a vite e guida a ricircolo di sfere

Carriages Laufwagen Carrelli	Max stroke Max Hub Corsa max	Min stroke Min Hub Corsa min	Pitch Steigung Passo vite	Ø screw Ø gewinde Ø vite	Base weight Grundmasse Peso base	Add for 100 mm Masse pro 100 mm Hub Peso ogni 100 mm	Inertia moment Ix Flächenträgheitsmoment Momento d'inerzia Ix	Inertia moment Iy Flächenträgheitsmoment Momento d'inerzia Iy
	mm	*mm*	*mm*	*mm*	*kg*	*kg*	*cm^4*	*cm^4*
1	*1200*	*–*	*5*	*12*	*1,2*	*0,45*	*13*	*107*
			10					
2	*1200*	*–*	*5*	*12*	*2,1*	*0,45*		
			10					

Carriages Laufwagen Carrelli	Pitch Steigung Passo vite	Max Fx*	Max Fy*	Max Fz*	Max Mx*	Max My*	Max Mz*
		N	*N*	*N*	*Nm*	*Nm*	*Nm*
1	*5*	*980*	*2750*	*2750*	*85*	*145*	*145*
	10	*750*					
2	*5*	*980*	*3500*	*3500*	*210*	*350*	*350*
	10	*750*					

* The moments and the loads above are max. values. For any further information, please contact our technical department.

* Die angegebenen Momente und Belastungen sind max. Werte, die nicht überschritten werden sollen. Für weitere Informationen wenden Sie sich bitte an unser Konstruktionsbüro.

* I carichi e i momenti indicati sono massimi consigliati, per ulteriori informazioni consultare il ns ufficio tecnico.

$$\frac{Fy_A}{Fy} + \frac{Fz_A}{Fz} + \frac{Mx_A}{Mx} + \frac{My_A}{My} + \frac{Mz_A}{Mz} \leq 1$$

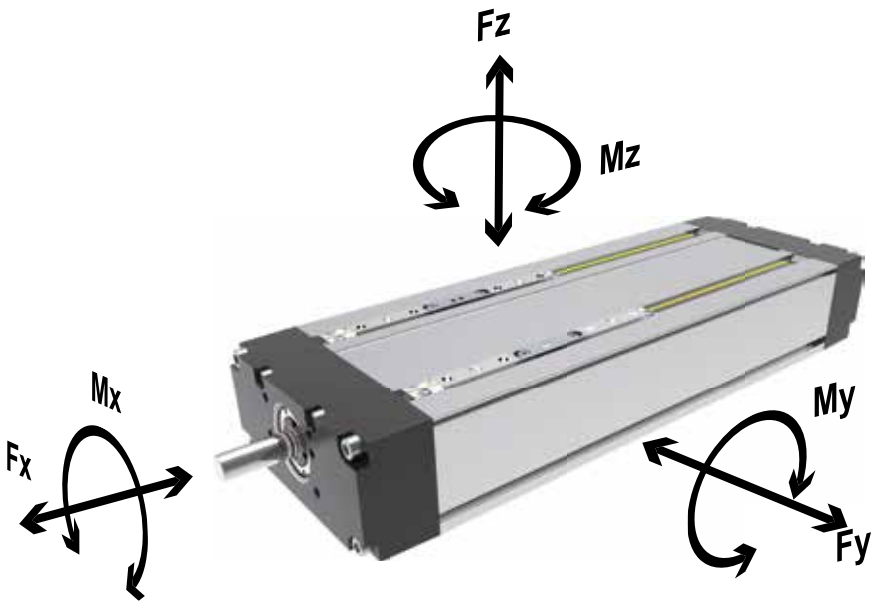

18TUK40 Series *Baureihe 18TUK40 | Serie 18TUK40*

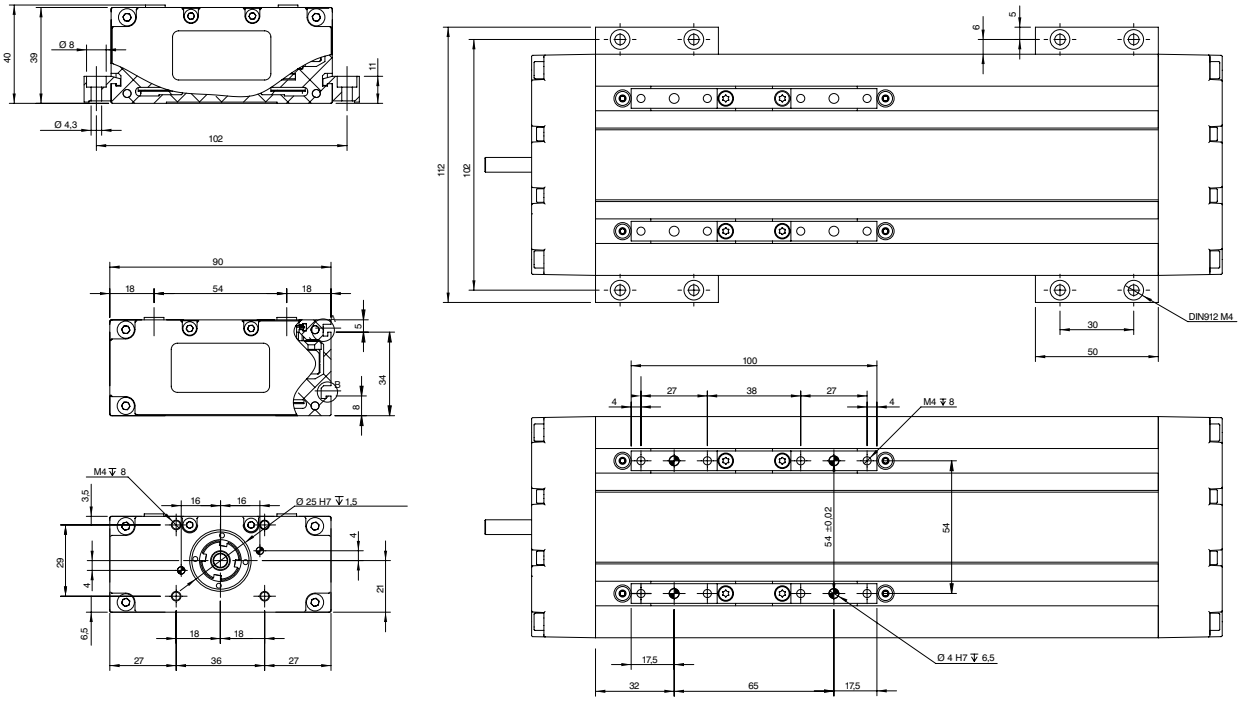

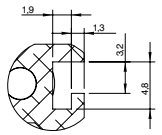

View A
Ansicht A
Vista A

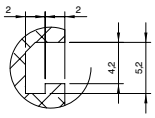

View B
Ansicht B
Vista B

Duoble Carriage
Tandem-Wagern
Doppio Carrello

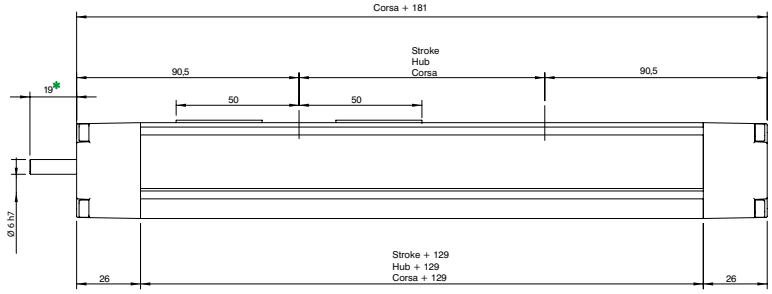

Single Carriage
Uno-Wagen
Carrello- Singolo

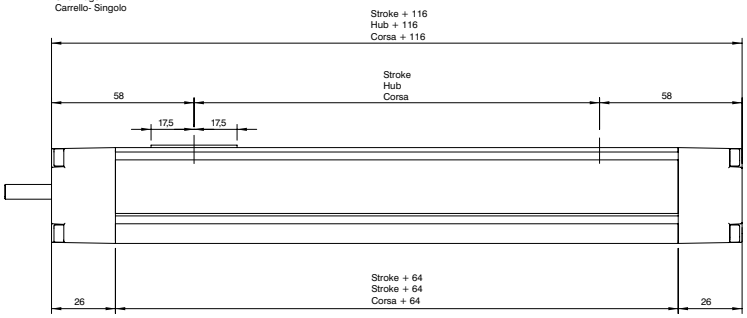

Measure likely to change according to customer request
Messen sich wahrscheinlich ändern nach Kundenwunsch
Misura suscettibile di modifica su richiesta del cliente

Abmessungen und technische Informationen werden nur zu Informationszwecken zur Verfügung gestellt und können ohne vorherige Ankündigung geändert werden.
Overall dimensions and technical information are provided solely for informative purposes and may be modified without notice.
Dimensioni di ingombro e informazioni tecniche sono fornite a puro titolo informativo e possono essere modificate senza preavviso.

18TUK40 Series *Baureihe 18TUK40 | Serie 18TUK40*

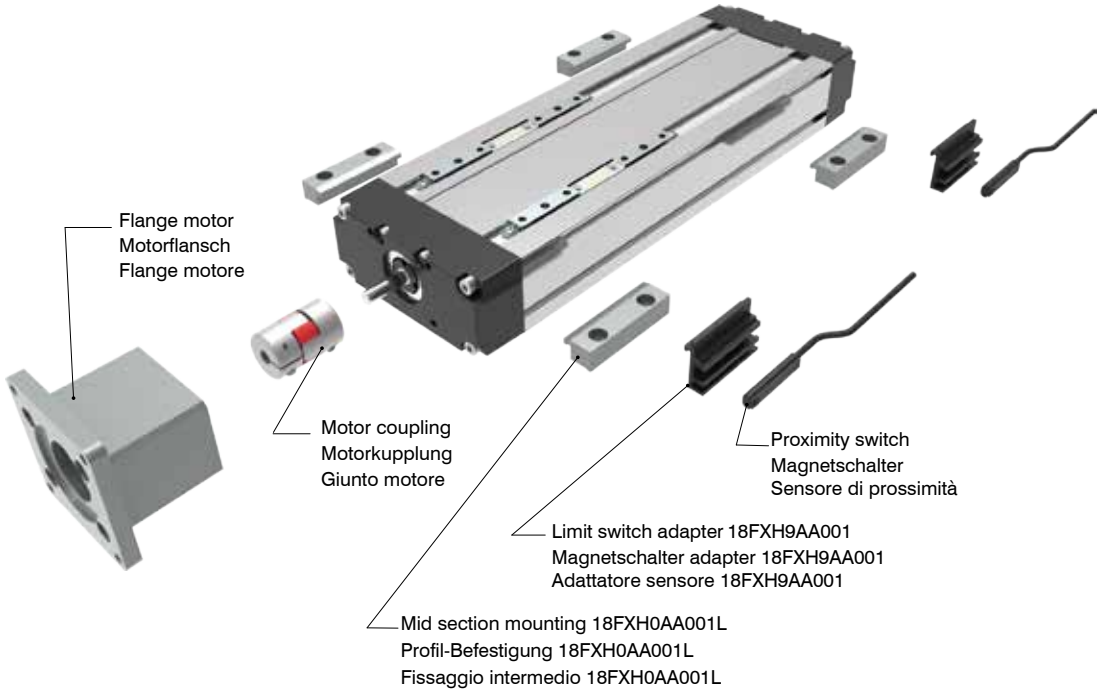

Ordering information | Bestallangaben Baureihe | Codici per l'ordinazione

Proximity switch | *Magnetschalter* | *Sensore di prossimità*

Part nr. | Ident nr. | Cod.	Cable | Kabel | Cavo	Output | Ausgangfunktion | Uscita
1580.HAP	with 2,5 mt cable - NO | mit 2,5 mt Kabel - NO| con cavo 2,5 mt - NA	PNP, Hall
1580.HAN	with 2,5 mt cable - NO | mit 2,5 mt Kabel - NO| con cavo 2,5 mt - NA	NPN, Hall
MHS.P	300 mm with M8 plug in | mit 300 mm Kabel und M8 Stecker | 300 mm conn. M8	PNP, Hall
For the technical characteristics, see the General Catalogue, Section 6 "Magnetic sensors" | Die Eigenschaften von Sensoren sind im allgemeinen Katalog, Abschnitt 6 "magnetische Sensoren dargestellt" | Per le caratteristiche dei sensori, vedi il Catalogo Generale, Sezione 6 "Sensori magnetici"		

18TUK40.0500.A.R.A

Stroke mm
Hub mm
Corsa mm

Shaft | *Versionen Antriebeswelle* | *Versione Albero*
A: Without key shaft | Ohne Passfeder | Senza chiavetta
B: With key shaft | Mit Passfeder | Con sede chiavetta

Screw pitch / N. Carriages
Spindelsteigung / Anzahl Wagen
Passo vite / Numero carrelli
A = 5 mm / n° 1
B = 5 mm / n° 2
C = 10 mm / n° 1
D = 10 mm / n° 2

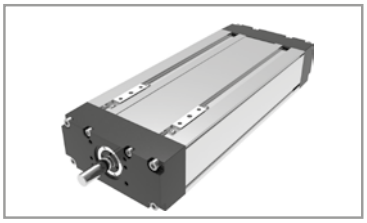

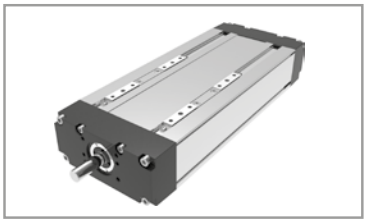

18TUK50 Series *Baureihe 18TUK50 | Serie 18TUK50*

Screw driven guided linear unit
Linearantrieb mit Rundspindel und integrierter Kugelumlaufführung
Attuatori lineari a vite e guida a ricircolo di sfere

Carriages Laufwagen Carrelli	Max stroke Max Hub Corsa max	Min stroke Min Hub Corsa min	Pitch Steigung Passo vite	Ø screw Ø gewinde Ø vite	Base weight Grundmasse Peso base	Add for 100 mm Masse pro 100 mm Hub Peso ogni 100 mm	Inertia moment Ix Flächenträgheitsmoment Momento d'inerzia Ix	Inertia moment Iy Flächenträgheitsmoment Momento d'inerzia Iy
	mm	mm	mm	mm	kg	kg	cm^4	cm^4
1	1500	–	5	16	1,6	0,55	30	209
			10					
			16					
2	1500	–	5	16	2,8	0,55		
			10					
			16					

Carriages Laufwagen Carrelli	Pitch Steigung Passo vite	Max Fx*	Max Fy*	Max Fz*	Max Mx*	Max My*	Max Mz*
		N	N	N	Nm	Nm	Nm
1	5	1850	4500	4500	325	210	210
	10	1420					
	16	1025					
2	5	1850	9750	9750	600	800	800
	10	1420					
	16	1025					

* The moments and the loads above are max. values. For any further information, please contact our technical department.

* Die angegebenen Momente und Belastungen sind max. Werte, die nicht überschritten werden sollen. Für weitere Informationen wenden Sie sich bitte an unser Konstruktionsbüro.

* I carichi e i momenti indicati sono massimi consigliati, per ulteriori informazioni consultare il nostro ufficio tecnico.

$$\frac{Fy_A}{Fy} + \frac{Fz_A}{Fz} + \frac{Mx_A}{Mx} + \frac{My_A}{My} + \frac{Mz_A}{Mz} \leq 1$$

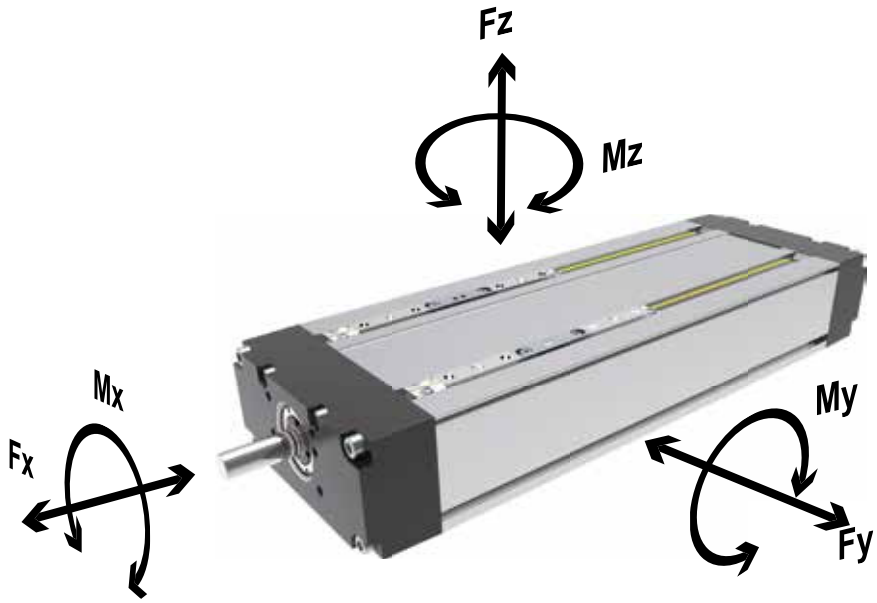

Abmessungen und technische Informationen werden nur zu Informationszwecken zur Verfügung gestellt und können ohne vorherige Ankündigung geändert werden.
Overall dimensions and technical information are provided solely for informative purposes and may be modified without notice.
Dimensioni di ingombro e informazioni tecniche sono fornite a puro titolo informativo e possono essere modificate senza preavviso.

18TUK50 Series *Baureihe 18TUK50 | Serie 18TUK50*

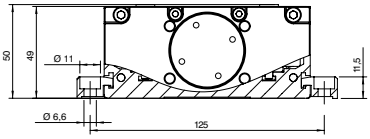

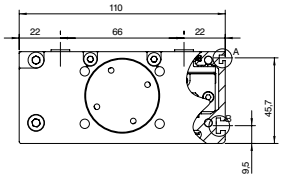

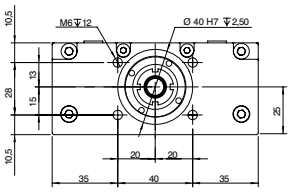

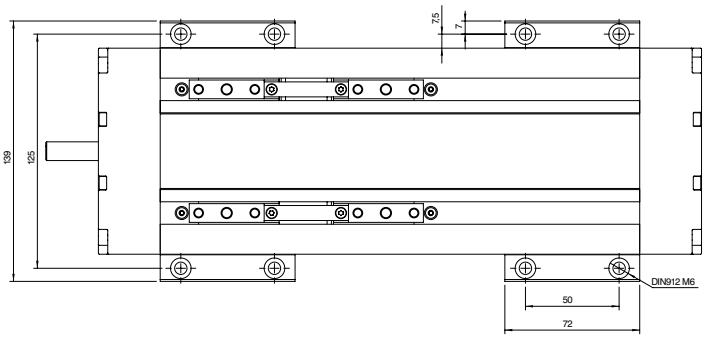

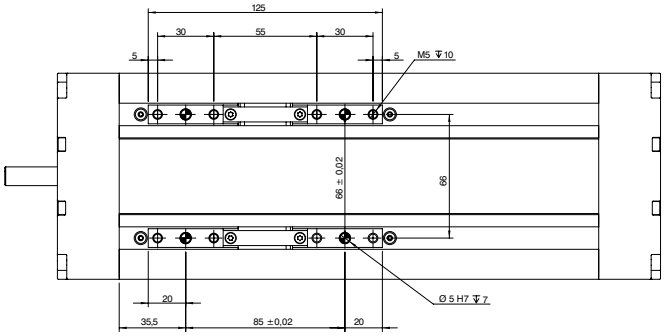

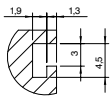

View A
Ansicht A
Vista A

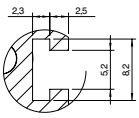

View B
Ansicht B
Vista B

Double Carriage
Tandem-Wagen
Doppio Carrello

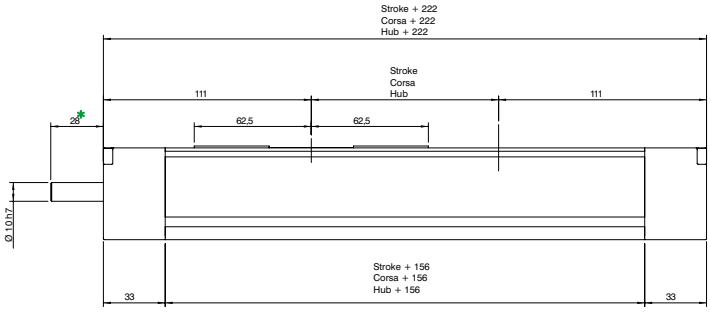

Single Carriage
Uno-Wagen
Carrello Singolo

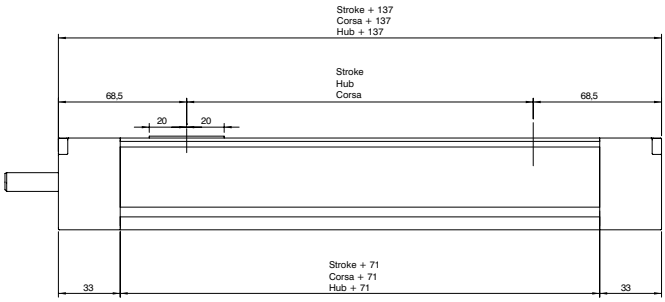

Measure likely to change according to customer request
Messen sich wahrscheinlich ändern nach Kundenwunsch
Misura suscettibile di modifica su richiesta del cliente

18TUK50 Series *Baureihe 18TUK50 | Serie 18TUK50*

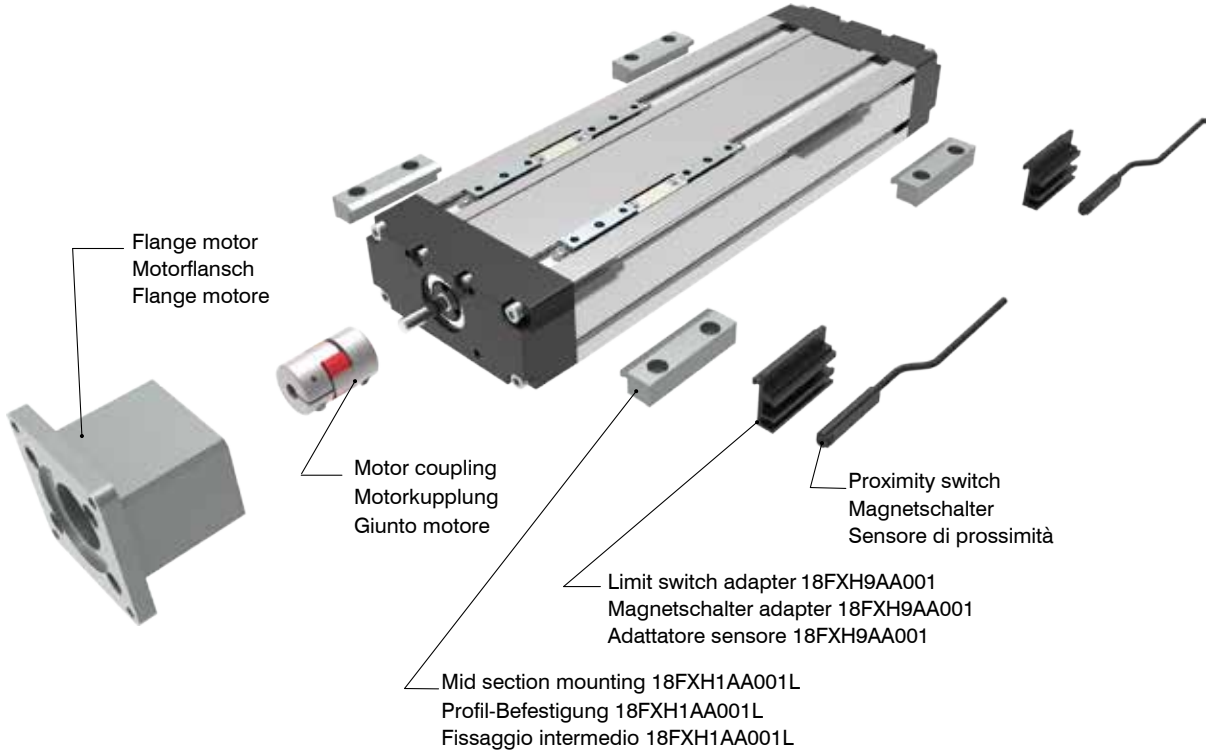

Ordering information | Bestallangaben Baureihe | Codici per l'ordinazione

Proximity switch | *Magnetschalter* | *Sensore di prossimità*

Part nr. | Ident nr. | Cod.	Cable | Kabel | Cavo	Output | Ausgangfunktion | Uscita
1580.HAP	with 2,5 mt cable - NO | mit 2,5 mt Kabel - NO| con cavo 2,5 mt - NA	PNP, Hall
1580.HAN	with 2,5 mt cable - NO | mit 2,5 mt Kabel - NO| con cavo 2,5 mt - NA	NPN, Hall
MHS.P	300 mm with M8 plug in | mit 300 mm Kabel und M8 Stecker | 300 mm conn. M8	PNP, Hall
For the technical characteristics, see the General Catalogue, Section 6 "Magnetic sensors" | Die Eigenschaften von Sensoren sind im allgemeinen Katalog, Abschnitt 6 "magnetische Sensoren dargestellt" | Per le caratteristiche dei sensori, vedi il Catalogo Generale, Sezione 6 "Sensori magnetici"		

18TUK50.0500.A.R.A

Stroke mm
Hub mm
Corsa mm

Shaft | *Versionen Antriebeswelle* | *Versione Albero*
A: Without key shaft | Ohne Passfeder | Senza chiavetta
B: With key shaft | Mit Passfeder | Con sede chiavetta

Screw pitch / N. Carriages
Spindelsteigung / Anzahl Wagen
Passo vite / Numero carrelli
A = 5 mm / n° 1
B = 5 mm / n° 2
C = 10 mm / n° 1
D = 10 mm / n° 2
E = 16 mm / n° 1
F = 16 mm / n° 2

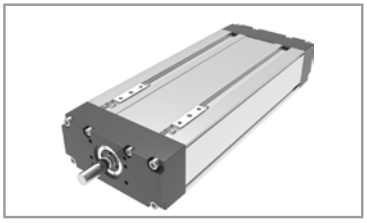

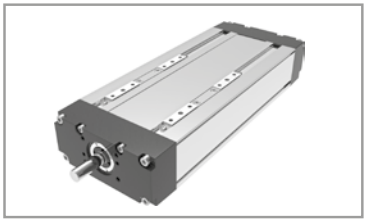

Abmessungen und technische Informationen werden nur zu Informationszwecken zur Verfügung gestellt und können ohne vorherige Ankündigung geändert werden.
Overall dimensions and technical information are provided solely for informative purposes and may be modified without notice.
Dimensioni di ingombro e informazioni tecniche sono fornite a puro titolo informativo e possono essere modificate senza preavviso.

18TUK65 Series *Baureihe 18TUK65 | Serie 18TUK65*

Screw driven guided linear unit
Linearantrieb mit Rundspindel und integrierter Kugelumlaufführung
Attuatori lineari a vite e guida a ricircolo di sfere

Carriages Laufwagen Carrelli	Max stroke Max Hub Corsa max	Min stroke Min Hub Corsa min	Pitch Steigung Passo vite	Ø screw Ø gewinde Ø vite	Base weight Grundmasse Peso base	Add for 100 mm Masse pro 100 mm Hub Peso ogni 100 mm	Inertia moment Ix Flächenträgheitsmoment Momento d'inerzia Ix	Inertia moment Iy Flächenträgheitsmoment Momento d'inerzia Iy
	mm	*mm*	*mm*	*mm*	*kg*	*kg*	*cm⁴*	*cm⁴*
1	*1500*	*–*	*5*	*20*	*2,8*	*0,75*	*90*	*687*
			10					
			20					
2	*1500*	*–*	*5*	*20*	*4,1*	*0,75*		
			10					
			20					

Carriages Laufwagen Carrelli	Pitch Steigung Passo vite	Max Fx*	Max Fy*	Max Fz*	Max Mx*	Max My*	Max Mz*
		N	*N*	*N*	*Nm*	*Nm*	*Nm*
1	*5*	*3597*	*8500*	*8500*	*550*	*330*	*330*
	10	*2996*					
	20	*1798*					
2	*5*	*3597*	*11200*	*11200*	*950*	*1150*	*1150*
	10	*2996*					
	20	*1798*					

* The moments and the loads above are max. values. For any further information, please contact our technical department.

* Die angegebenen Momente und Belastungen sind max. Werte, die nicht überschritten werden sollen. Für weitere Informationen wenden Sie sich bitte an unser Konstruktionsbüro.

* I carichi e i momenti indicati sono massimi consigliati, per ulteriori informazioni consultare il ns ufficio tecnico.

$$\frac{Fy_A}{Fy} + \frac{Fz_A}{Fz} + \frac{Mx_A}{Mx} + \frac{My_A}{My} + \frac{Mz_A}{Mz} \leq 1$$

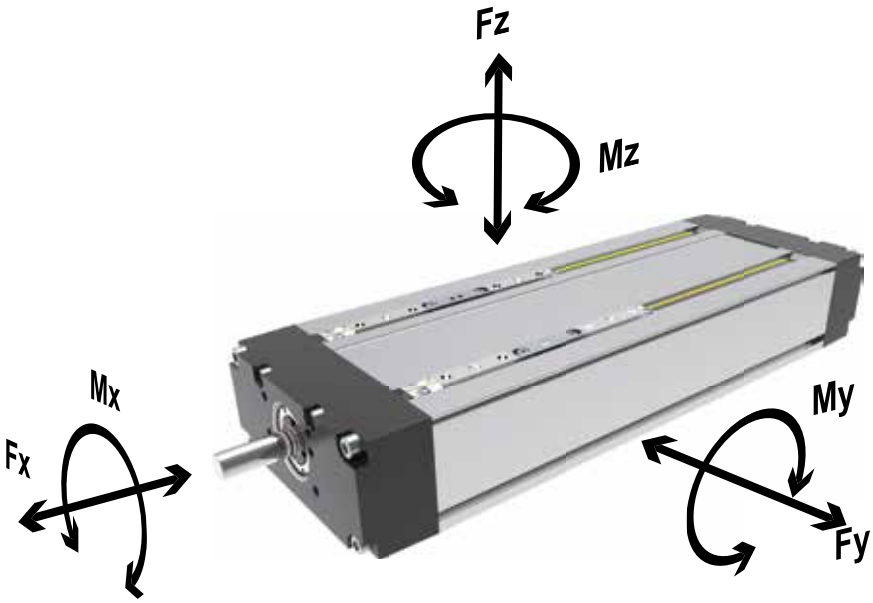

18TUK65 Series *Baureihe 18TUK65 | Serie 18TUK65*

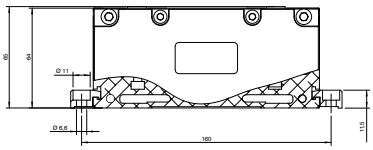

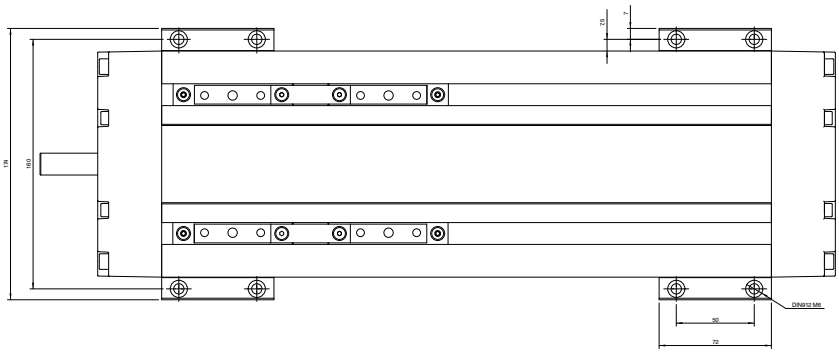

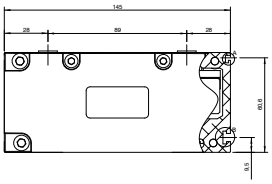

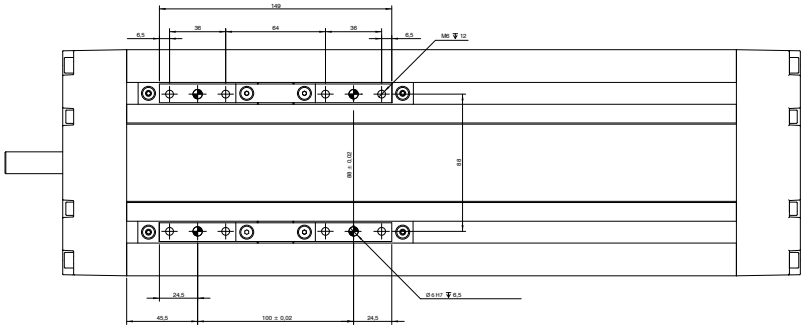

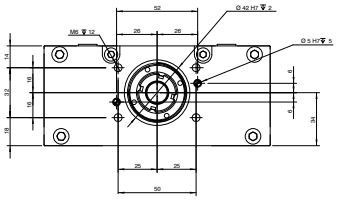

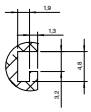

View A
Ansicht A
Vista A

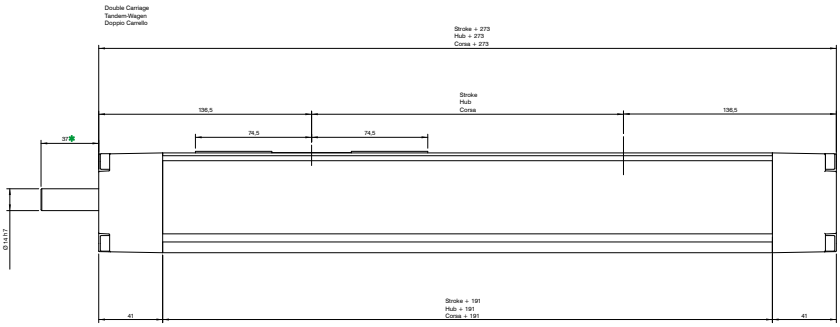

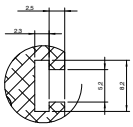

View B
Ansicht B
Vista B

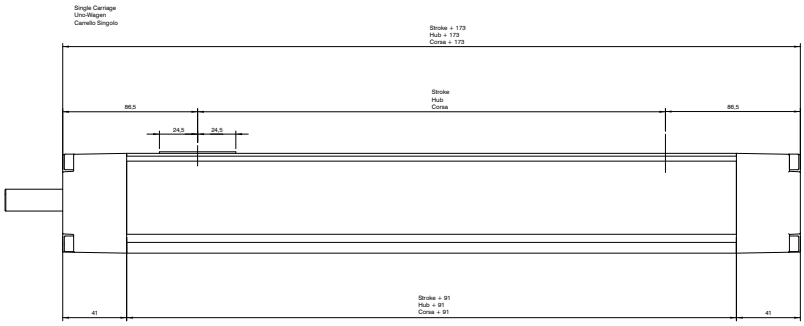

Measure likely to change according to customer request
Massen sich wahrscheinlich ändern nach Kundenwunsch
Misura suscettibile di modifica su richiesta del cliente

Abmessungen und technische Informationen werden nur zu Informationszwecken zur Verfügung gestellt und können ohne vorherige Ankündigung geändert werden.
Overall dimensions and technical information are provided solely for informative purposes and may be modified without notice.
Dimensioni di ingombro e informazioni tecniche sono fornite a puro titolo informativo e possono essere modificate senza preavviso.

18TUK65 Series *Baureihe 18TUK65 | Serie 18TUK65*

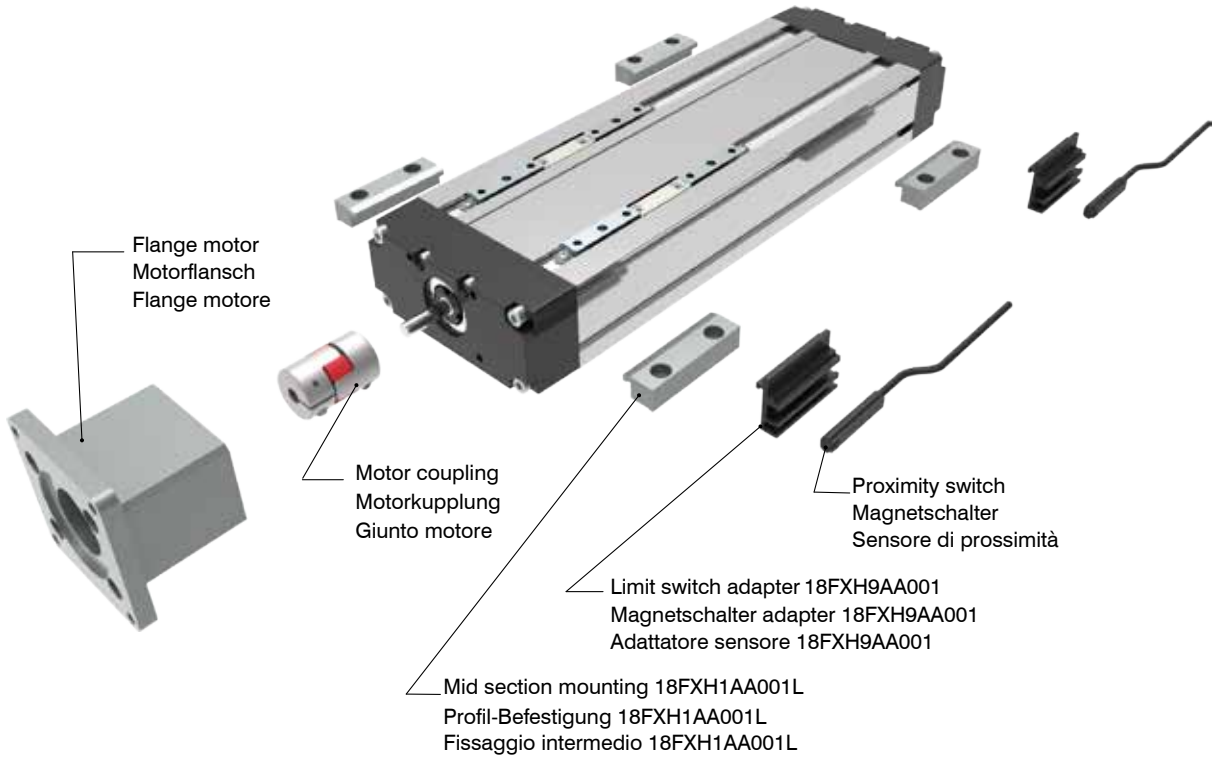

Ordering information | Bestallangaben Baureihe | Codici per l'ordinazione

Proximity switch | *Magnetschalter* | *Sensore di prossimità*

Part nr. | Ident nr. | Cod.	Cable | Kabel | Cavo	Output | Ausgangfunktion | Uscita
1580.HAP	with 2,5 mt cable - NO | mit 2,5 mt Kabel - NO| con cavo 2,5 mt - NA	PNP, Hall
1580.HAN	with 2,5 mt cable - NO | mit 2,5 mt Kabel - NO| con cavo 2,5 mt - NA	NPN, Hall
MHS.P	300 mm with M8 plug in | mit 300 mm Kabel und M8 Stecker | 300 mm conn. M8	PNP, Hall
For the technical characteristics, see the General Catalogue, Section 6 "Magnetic sensors" | Die Eigenschaften von Sensoren sind im allgemeinen Katalog, Abschnitt 6 "magnetische Sensoren dargestellt" | Per le caratteristiche dei sensori, vedi il Catalogo Generale, Sezione 6 "Sensori magnetici"		

18TUK65.0500.A.R.A

Stroke mm
Hub mm
Corsa mm

Shaft | *Versionen Antriebeswelle* | *Versione Albero*
A: Without key shaft | Ohne Passfeder | Senza chiavetta
B: With key shaft | Mit Passfeder | Con sede chiavetta

Screw pitch / N. Carriages
Spindelsteigung / Anzahl Wagen
Passo vite / Numero carrelli
A = 5 mm / n° 1
B = 5 mm / n° 2
C = 10 mm / n° 1
D = 10 mm / n° 2
E = 20 mm / n° 1
F = 20 mm / n° 2

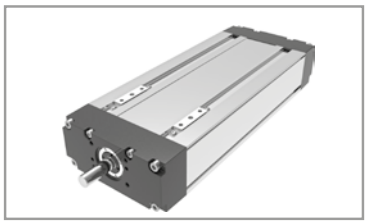

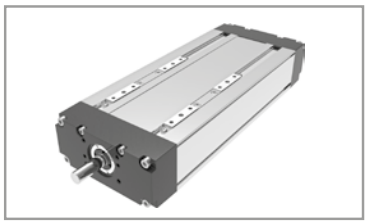

18TL155 Series *Baureihe 18TL155 | Serie 18TL155*

Screw driven guided linear unit
Linearantrieb mit Rundspindel und integrierter Kugelumlaufführung
Unità a vite e guida a ricircolo di sfere

TECHNICAL DATA | *TECHNISCHE DATEN | DATI TECNICI*					
Size - Baugröße - Taglia			*155x60*		
Max. speed - Max. Geschwindigkeit* - Velocità max**		*m/s*	*1,25**		
Max. stroke length - Max. Hub - Corsa max		*mm*	*1000*	*1250*	*1500*
Min. stroke length - Min. Hub - Corsa min		*mm*	*100*	*100*	*100*
Pitch - Spindelsteigung - Passo vite		*mm*	*5*	*10*	*16*
Screw diameter - Spindeldurchmesser - Diametro vite		*mm*	*16*		
Base weight - Gewicht bei 0mm Hub - Peso corsa 0 mm		*Kg*	*5,9*		
Add for 100 mm of stroke - Gewicht bei 100mm Hub - Peso corsa 100 mm		*Kg*	*1,15*		
*Max. load** - Max. Belastung **- Carico max***	*Fx*	*N*	*7851*	*7023*	*7400*
	Fy	*N*	*4200*		
	Fz	*N*	*4200*		
Moments - Max. Belastungmoment* - Momenti max**	*Mx*	*Nm*	*280*		
	My	*Nm*	*450*		
	Mz	*Nm*	*400*		
Inertia moment Aluminum profile - Flächenträgheitmoment - Momento d'inerzia profilo	*Ix*	*cm^4*	*563,6*		
Inertia moment Aluminum profile - Flächenträgheitmoment - Momento d'inerzia profilo	*Iy*	*cm^4*	*600,5*		
Repeatability - Wiederholgenauigkeit - Ripetibilità		*mm*	*± 0,02*		
*Screw class - klasse Kugelgewinde - Classe vite***			*T7*		
No load torque - Leerlaufmoment - Coppia resistente		*Nm*	*0,3*	*0,2*	*0,15*

* It depends from stroke and the spindle pitch

* In Abhängigkeit von Hub und Spindelsteigung

* Valore indicativo, dipende dalla corsa e dal passo vite

** Max values for dynamic conditions. Please refer to the following formula when combined loads are applied.

** Für die Ermittlung der maximalen dynamischen Tragzahlen bei kombinierten Kraftangriffspunkten, nutzen Sie bitte die nebenstehende Berechnungsformel.

** Valori massimi in condizioni dinamiche. In presenza di carichi combinati riferirsi alla formula per la verifica dei carichi massimi da applicare.

$$\frac{Fy_A}{Fy} + \frac{Fz_A}{Fz} + \frac{Mx_A}{Mx} + \frac{My_A}{My} + \frac{Mz_A}{Mz} \leq 1$$

The A letters show the calculated value.
Der A Parameter entspricht dem errechneten Wert.
La lettera A indica i valori complessivi calcolati

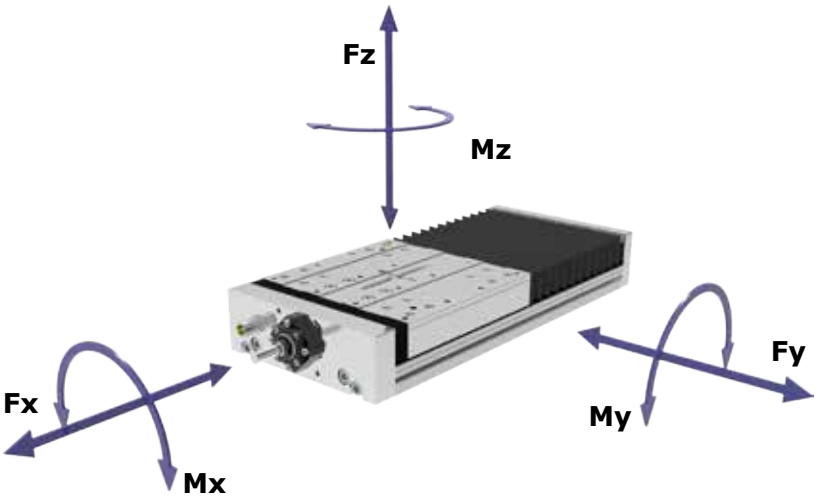

Abmessungen und technische Informationen werden nur zu Informationszwecken zur Verfügung gestellt und können ohne vorherige Ankündigung geändert werden.
Overall dimensions and technical information are provided solely for informative purposes and may be modified without notice.
Dimensioni di ingombro e informazioni tecniche sono fornite a puro titolo informativo e possono essere modificate senza preavviso.

18TL155 Series *Baureihe 18TL155 | Serie 18TL155*

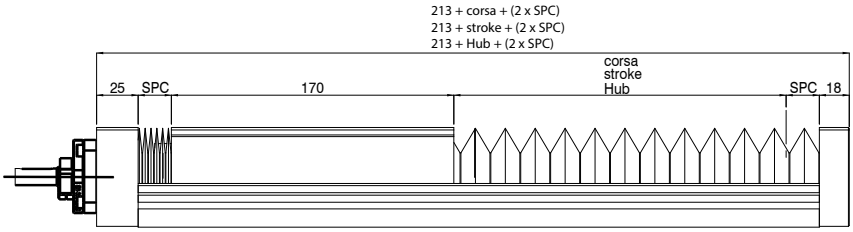

Plese contact the technical department for the A and SPC dimensions
Bitte wenden Sie sich an unsere technische Abteilung
Per le quote A e SPC controllare in nostro ufficio tecnico

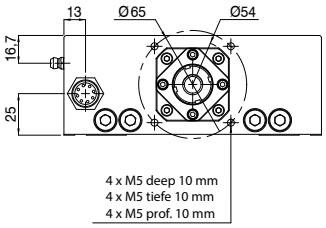

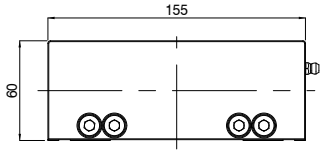

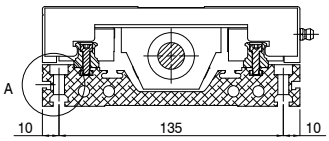

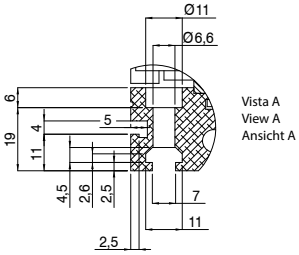

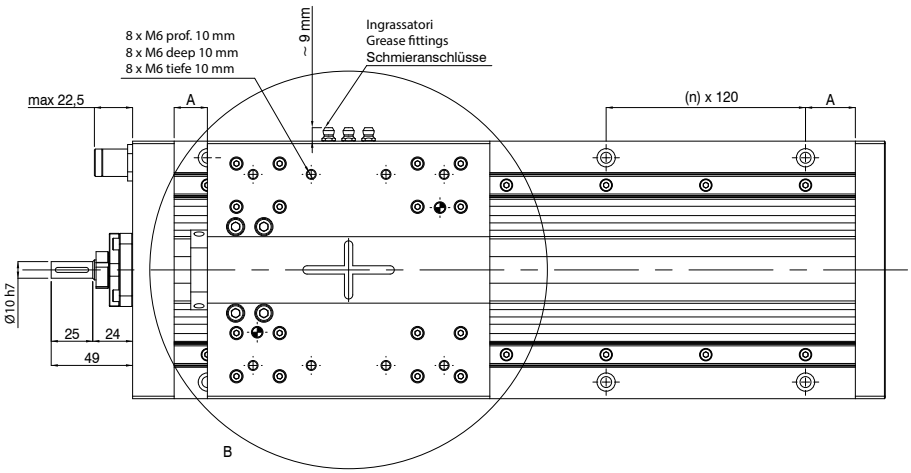

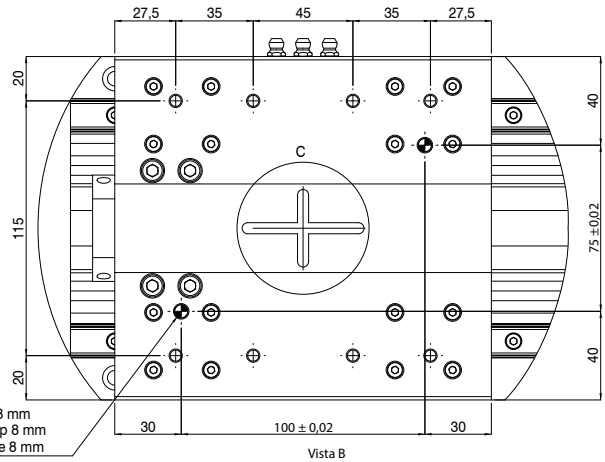

Vista B
View B
Ansicht B

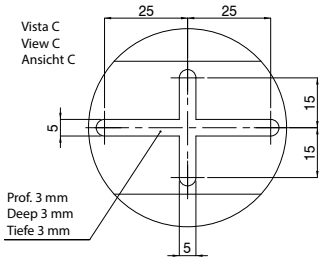

18TL155 Series *Baureihe 18TL155 | Serie 18TL155*

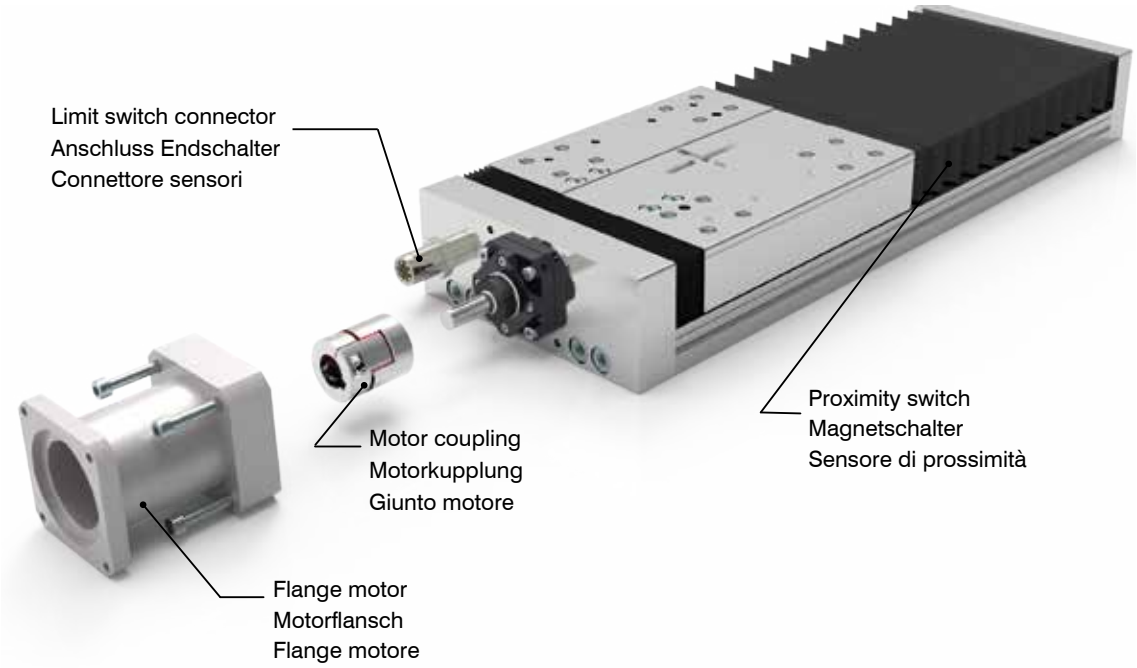

Ordering information | Bestallangaben Baureihe | Codici per l'ordinazione

18TL155.0500.A.A.1

Stroke mm
Hub mm
Corsa mm

Screw pitch
Spindelsteigung
Passo vite
A = 5 mm
B = 10 mm
C = 16 mm

Bellows | *Balg* | *Soffietti*
A: With Bellows | Mit Balg | Con soffietti
0: Without bellows | Ohne Balg | Senza soffietti

Shaft | *Versionen Antriebeswelle* | *Versione Albero*
0: Without limit switcht | Ohne Magnetschalter | Senza sensori
1: With limit switcht | Mit Magnetschalter | Con sensori

Abmessungen und technische Informationen werden nur zu Informationszwecken zur Verfügung gestellt und können ohne vorherige Ankündigung geändert werden.
Overall dimensions and technical information are provided solely for informative purposes and may be modified without notice.
Dimensioni di ingombro e informazioni tecniche sono fornite a puro titolo informativo e possono essere modificate senza preavviso.

18TL225 Series *Baureihe 18TL225 | Serie 18TL225*

Screw driven guided linear unit
Linearantrieb mit Rundspindel und integrierter Kugelumlaufführung
Unità a vite e guida a ricircolo di sfere

TECHNICAL DATA | *TECHNISCHE DATEN | DATI TECNICI*					
Size - Baugröße - Taglia			*225x75*		
Max. speed - Max. Geschwindigkeit* - Velocità max**		*m/s*	*1,5**		
Max. stroke length - Max. Hub - Corsa max		*mm*	*1000*	*1250*	*1500*
Min. stroke length - Min. Hub - Corsa min		*mm*	*100*	*100*	*100*
Pitch - Spindelsteigung - Passo vite		*mm*	*5*	*10*	*20*
Screw diameter - Spindeldurchmesser - Diametro vite		*mm*	*20*		
Base weight - Gewicht bei 0mm Hub - Peso corsa 0 mm		*Kg*	*10,4*		
Add for 100 mm of stroke - Gewicht bei 100mm Hub - Peso corsa 100 mm		*Kg*	*1,6*		
*Max. load** - Max. Belastung **- Carico max***	*Fx*	*N*	*11000*	*11200*	*10500*
	Fy	*N*	*9200*		
	Fz	*N*	*9200*		
Moments - Max. Belastungmoment* - Momenti max**	*Mx*	*Nm*	*670*		
	My	*Nm*	*560*		
	Mz	*Nm*	*670*		
Inertia moment Aluminum profile - Flächenträgheitmoment - Momento d'inerzia profilo	*Ix*	*cm⁴*	*2208*		
Inertia moment Aluminum profile - Flächenträgheitmoment - Momento d'inerzia profilo	*Iy*	*cm⁴*	*2322,6*		
Repeatability - Wiederholgenauigkeit - Ripetibilità		*mm*	*± 0,02*		
*Screw class - klasse Kugelgewinde - Classe vite***			*T7*		
No load torque - Leerlaufmoment - Coppia resistente		*Nm*	*0,3*	*0,25*	*0,2*

* It depends from stroke and the spindle pitch

* In Abhängigkeit von Hub und Spindelsteigung

* Valore indicativo, dipende dalla corsa e dal passo vite

** Max values for dynamic conditions. Please refer to the following formula when combined loads are applied.

** Für die Ermittlung der maximalen dynamischen Tragzahlen bei kombinierten Kraftangriffspunkten, nutzen Sie bitte die nebenstehende Berechnungsformel.

** Valori massimi in condizioni dinamiche. In presenza di carichi combinati riferirsi alla formula per la verifica dei carichi massimi da applicare.

$$\frac{Fy_A}{Fy} + \frac{Fz_A}{Fz} + \frac{Mx_A}{Mx} + \frac{My_A}{My} + \frac{Mz_A}{Mz} \leq 1$$

The A letters show the calculated value.
Der A Parameter entspricht dem errechneten Wert.
La lettera A indica i valori complessivi calcolati

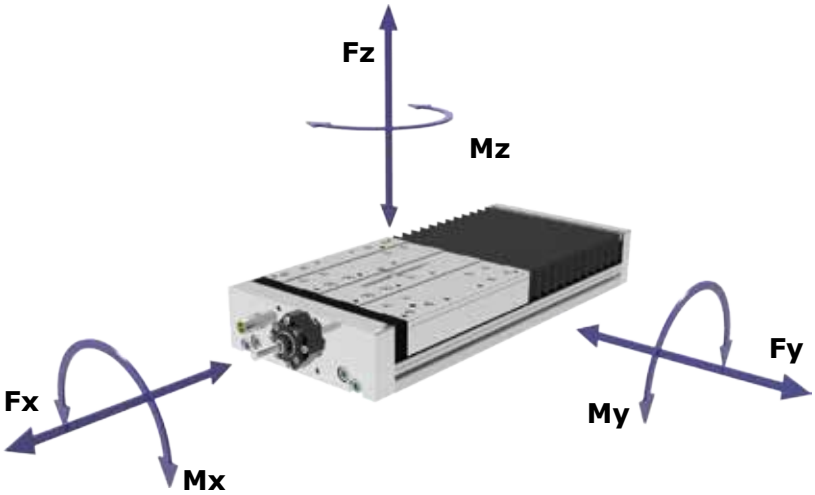

18TL225 Series *Baureihe 18TL225 | Serie 18TL225*

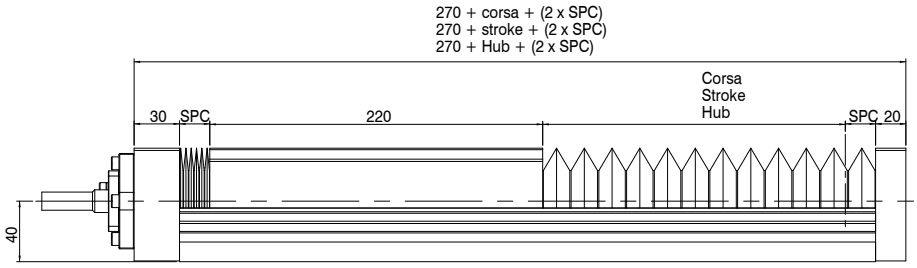

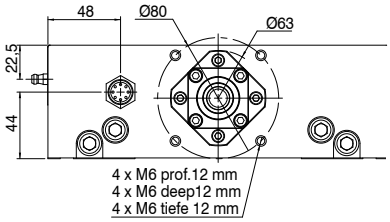

Per le quote A e SPC contattare il nostro ufficio tecnico
Please contact the technical department for the A and SPC dimensions
Bitte wenden Sie sich an unsere technische Abteilung

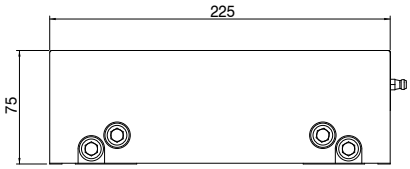

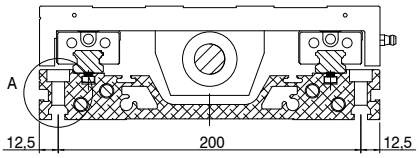

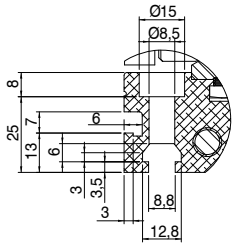

Vista A
View A
Snsicht A

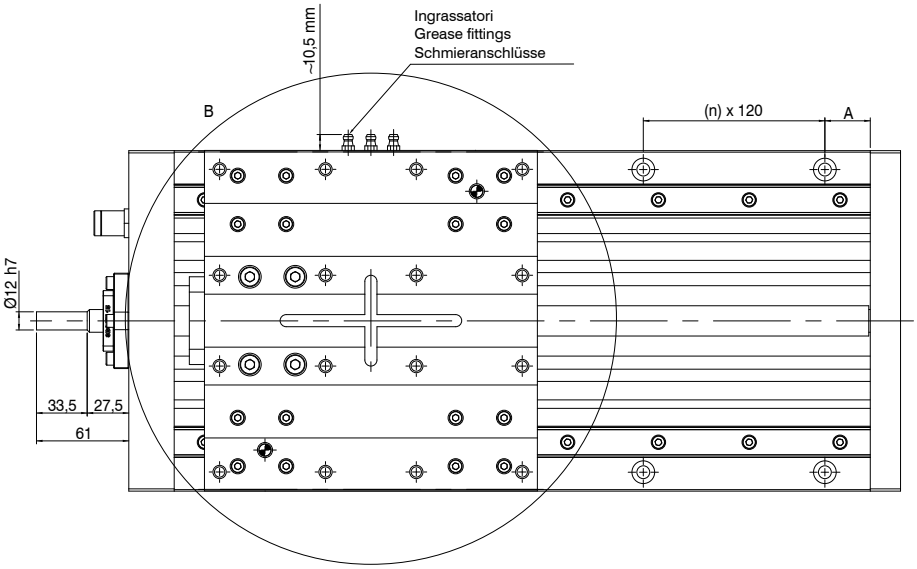

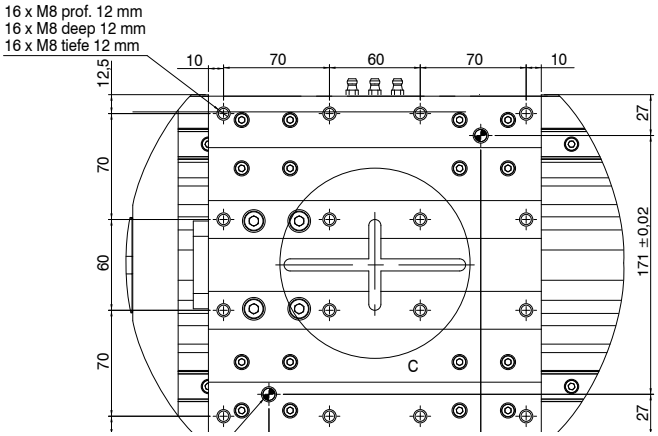

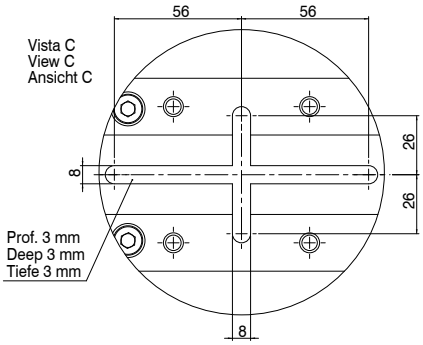

Abmessungen und technische Informationen werden nur zu Informationszwecken zur Verfügung gestellt und können ohne vorherige Ankündigung geändert werden.
Overall dimensions and technical information are provided solely for informative purposes and may be modified without notice.
Dimensioni di ingombro e informazioni tecniche sono fornite a puro titolo informativo e possono essere modificate senza preavviso.

18TL225 Series *Baureihe 18TL225 | Serie 18TL225*

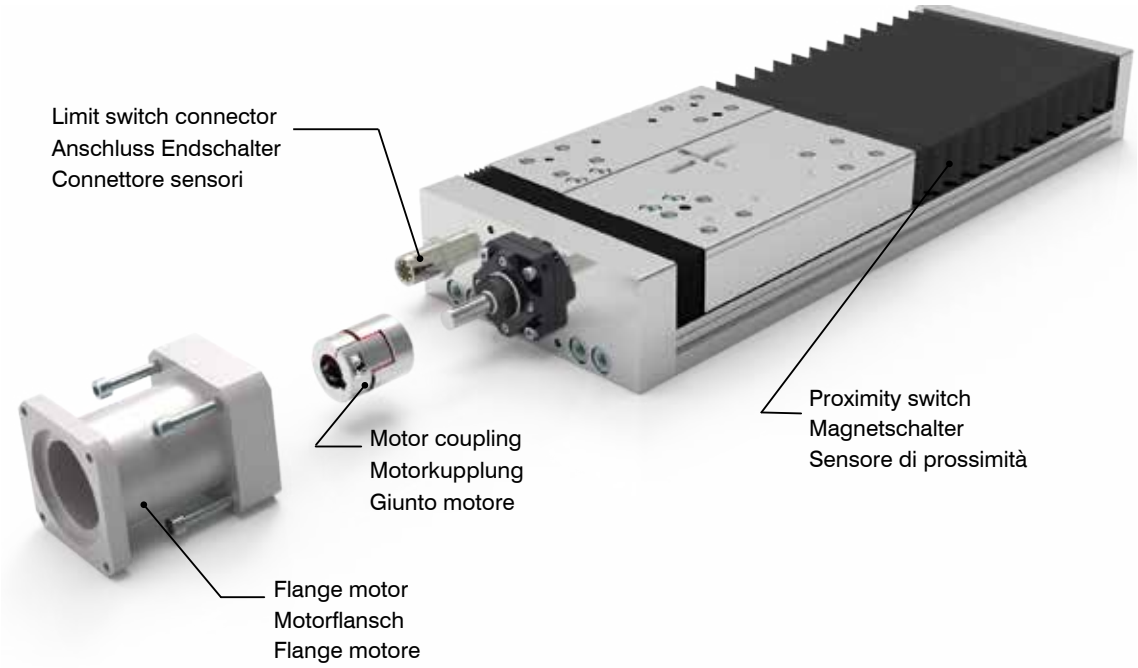

Ordering information | Bestallangaben Baureihe | Codici per l'ordinazione

18TL225.0500.A.A.1

Stroke mm
Hub mm
Corsa mm

Shaft | *Versionen Antriebeswelle* | *Versione Albero*
0: Without limit switcht | Ohne Magnetschalter | Senza sensori
1: With limit switcht | Mit Magnetschalter | Con sensori

Bellows| *Balg* | *Soffietti*
A: With Bellows | Mit Balg | Con soffietti
0: Without bellows| Ohne Balg | Senza soffietti

Screw pitch
Spindelsteigung
Passo vite
A = 5 mm
B = 10 mm
C= 20 mm

Abmessungen und technische Informationen werden nur zu Informationszwecken zur Verfügung gestellt und können ohne vorherige Ankündigung geändert werden.
Overall dimensions and technical information are provided solely for informative purposes and may be modified without notice.
Dimensioni di ingombro e informazioni tecniche sono fornite a puro titolo informativo e possono essere modificate senza preavviso.

Abmessungen und technische Informationen werden nur zu Informationszwecken zur Verfügung gestellt und können ohne vorherige Ankündigung geändert werden.
Overall dimensions and technical information are provided solely for informative purposes and may be modified without notice.
Dimensioni di ingombro e informazioni tecniche sono fornite a puro titolo informativo e possono essere modificate senza preavviso.

PNEUMAX S.p.A.
Via Cascina Barbellina, 10
24050 Lurano (BG) - Italy
P. +39 035 41 92 777
electric@pneumaxspa.com

PNEUMAX GmbH
63571 Gelnhausen - Germany
Tantalstraße 4
P. +49 (0) 6051 9777 0
www.pneumax.de

D.NW.80-IT-EN-DE-REV.D-01/2024