PNEUMAX

VALVOLE AD OTTURATORE **SERIE PG**

ALTE PORTATE PER ARIA COMPRESSA E VUOTO

Serie PG - per Aria compressa e Vuoto

Valvole ed elettrovalvole ad otturatore per alte portate, per aria compressa e per vuoto.
Sono costruite solo nella versione 3/2 e 2/2, sia normalmente chiuse che normalmente aperte.

Caratteristiche costruttive

	G 1/2" - 1/2" NPT	G 3/4" - 3/4" NPT	G 1" - 1" NPT	G 1 1/2" - 1 1/2" NPT
Corpo, operatore e fondello	Alluminio			
Asta porta otturatori	Acciaio			
Fondelli	Alluminio			
Guarnizioni e otturatori	NBR			
Molle	Acciaio INOX			
Perno di guida	Acciaio INOX			
Pistoni di comando	Resina acetalica			

Uso e manutenzione

Queste valvole ed elettrovalvole hanno una vita media di circa 10 ... 15 milioni di cicli in condizioni di impiego ottimali.
Non è necessaria lubrificazione per il buon funzionamento ma si consiglia una buona filtrazione per impedire l'accumulo di sporco interno.
Controllare che le condizioni di impiego siano coerenti con i limiti indicati, pressione, temperatura, ecc.
Si abbia cura di proteggere le bocche di scarico delle valvole in presenza di sporco e polvere.
Per questi prodotti, per tecnica costruttiva e per il particolare impiego, non è prevista alcuna manutenzione con sostituzioni di parti di valvola.
Quando necessario si può procedere ad una sommaria pulizia interna rimuovendo con la cura necessaria eventuali accumuli di sporco.
Quando nelle elettrovalvole si utilizza la versione con autoalimentazione, sia per aria che per vuoto, si faccia attenzione affinché la portata in alimentazione sia superiore o uguale a quella dell'utilizzo.
Altrimenti passare alla versione con pilotaggio esterno.

DISTRIBUZIONE ARIA

Pneumatico-Molla

Codifica: PⒸ2AⓃ11EⒻ00000

Caratteristiche di funzionamento	
Fluido	Aria filtrata. Non è necessaria lubrificazione, se applicata deve essere continua.
Pressione di funzionamento max. (bar)	10
Pressione minima di pilotaggio (bar)	2,5
Temperatura °C	-5 ... +70
Portata a 6 bar con Δp=1 (Nl/min)	4800
Diametro nominale di passaggio (mm)	15
Connessioni di alimentazione	G1/2" - 1/2" NPT
Connessioni di pilotaggio	G1/8" - 1/8" NPT

Ⓒ	CONNESSIONI
	G = Filettatura GAS
	N = Filettatura NPT
Ⓝ	NUMERO VIE
	2 = 2 vie, 2 posizioni
	3 = 3 vie, 2 posizioni
Ⓕ	FUNZIONE
	A = Normalmente Aperta (solo per 3 vie)
	C = Normalmente Chiusa

2/2

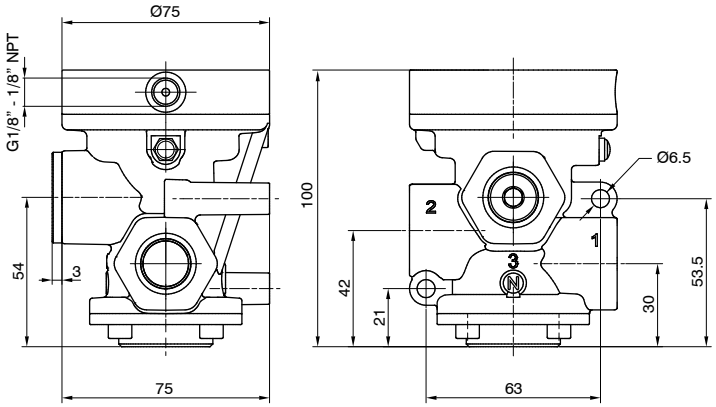

N.C.
Alimentazione in 1
Utilizzo in 2
Scarico in 3 (chiuso)

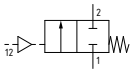

Peso 675 g

PⒸ2A211EⒻ00000

3/2

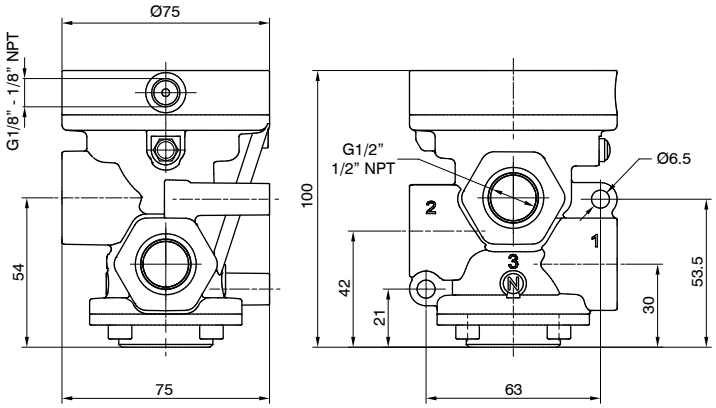

N.A.
Alimentazione in 3
Utilizzo in 2
Scarico in 1

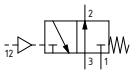

N.C.
Alimentazione in 1
Utilizzo in 2
Scarico in 3

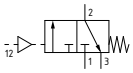

Peso 648,5 g

PⒸ2A311EⒻ00000

Dimensioni di ingombro e informazioni tecniche sono fornite a puro titolo informativo e possono essere modificate senza preavviso

Solenoide-Molla

Codifica: P❍2A❍01❍❍❍

Caratteristiche di funzionamento	
Fluido	Aria filtrata. Non è necessaria lubrificazione, se applicata deve essere continua.
Pressione di funzionamento max. (bar)	10
Pressione minima di pilotaggio (bar)	2,5
Temperatura °C	-5 ... +50
Portata a 6 bar con Δp=1 (Nl/min)	4800
Diametro nominale di passaggio (mm)	15
Connessioni di alimentazione	G1/2" - 1/2" NPT
Connessioni di pilotaggio	G1/8" - 1/8" NPT
Tempi di risposta secondo ISO 12238 in eccitazione (ms)	21 (versione autoalimentata)
Tempi di risposta secondo ISO 12238 in diseccitazione (ms)	83 (versione autoalimentata)

❍	CONNESSIONI
	G = Filettatura GAS
	N = Filettatura NPT
❍	NUMERO VIE
	2 = 2 vie, 2 posizioni
	3 = 3 vie, 2 posizioni
❍	VERSIONE
	A = Autoalimentata
	E = Alimentazione esterna
❍	FUNZIONE
	A = Normalmente Aperta (solo per 3 vie)
	C = Normalmente Chiusa
❍	TENSIONE (AVVOLGIMENTO 22 MM)
	S40B0 = 12 VDC
	S50B0 = 24 VDC
	S60B0 = 24 V 50/60 Hz
	S70B0 = 110 V 50/60 Hz
	S80B0 = 230 V 50/60 Hz
	10000 = Senza avvolgimento
❍	TENSIONE (AVVOLGIMENTO 30 MM)
	S40C0 = 12 VDC
	S50C0 = 24 VDC
	S60C0 = 24 V 50/60 Hz
	S70C0 = 110 V 50/60 Hz
	S80C0 = 230 V 50/60 Hz
	10000 = Senza avvolgimento

DISTRIBUZIONE ARIA

2/2

AVVOLGIMENTO 30 mm
Connessione: DIN 43650 FORMA "A"

AVVOLGIMENTO 22 mm
Connessione: DIN 43650 FORMA "B" INDUSTRIALE

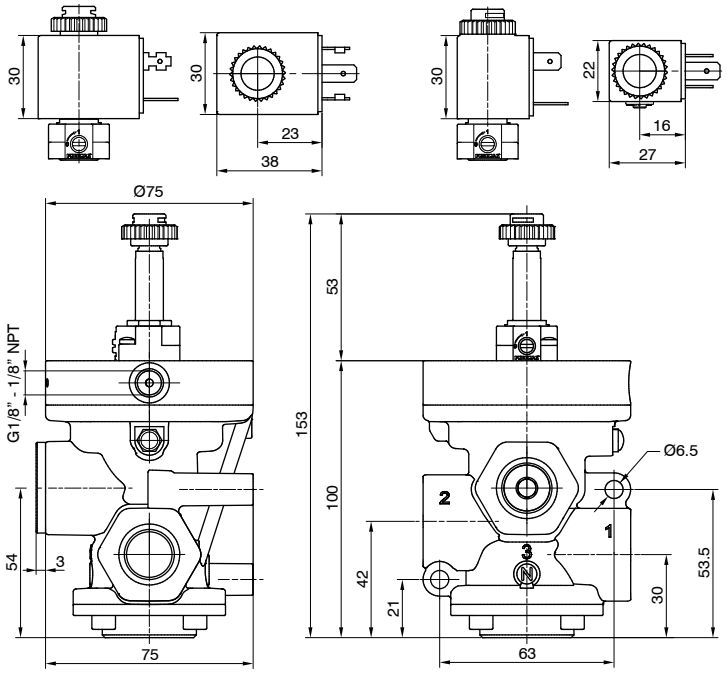

Peso 720,5 g

P❍2A201❍❍❍

Autoalimentata - N.C.
Alimentazione in 1
Utilizzo in 2
Scarico in 3 (chiuso)

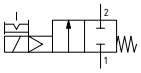

Alimentazione esterna - N.C.
Alimentazione in 1
Utilizzo in 2
Scarico in 3 (chiuso)

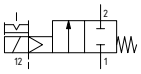

3/2

AVVOLGIMENTO 30 mm
Connessione: DIN 43650 FORMA "A"

AVVOLGIMENTO 22 mm
Connessione: DIN 43650 FORMA "B" INDUSTRIALE

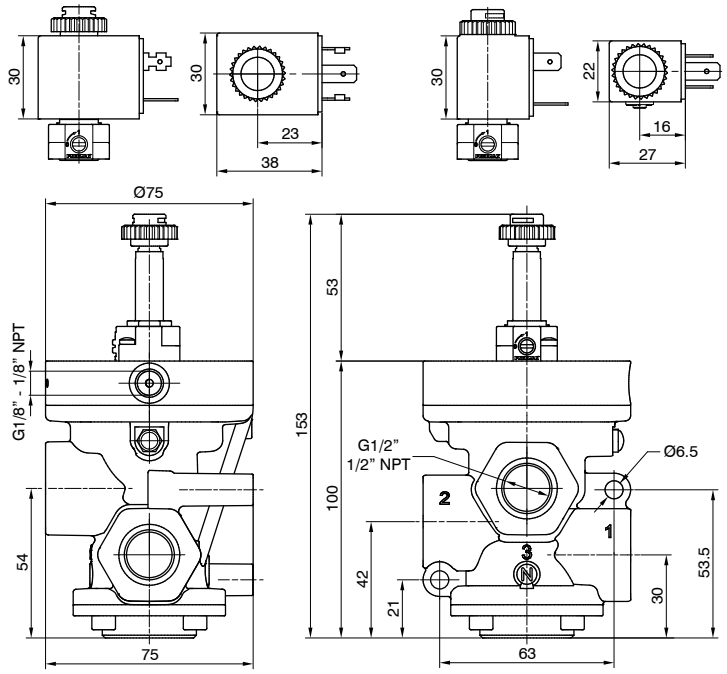

Peso 693,5 g

P❍2A301❍❍❍

Autoalimentata - N.A.
Alimentazione in 3
Utilizzo in 2
Scarico in 1

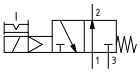

Autoalimentata - N.C.
Alimentazione in 1
Utilizzo in 2
Scarico in 3

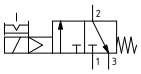

Alimentazione esterna - N.A.
Alimentazione in 3
Utilizzo in 2
Scarico in 1

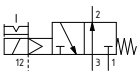

Alimentazione esterna - N.C.
Alimentazione in 1
Utilizzo in 2
Scarico in 3

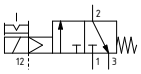

Pneumatico-Molla

Codifica: P❍2V❍11E❍00000

Caratteristiche di funzionamento	
Fluido	Vuoto
Pressione minima di pilotaggio (bar)	2
Temperatura °C	-5 ... +70
Diametro nominale di passaggio (mm)	15
Connessioni di alimentazione	G1/2" - 1/2" NPT
Connessioni di pilotaggio	G1/8" - 1/8" NPT
Vuoto max. (mmHg)	758,5

❍	CONNESSIONI
	G = Filettatura GAS
	N = Filettatura NPT
❍	NUMERO VIE
	2 = 2 vie, 2 posizioni
	3 = 3 vie, 2 posizioni
❍	FUNZIONE
	A = Normalmente Aperta (solo per 3 vie)
	C = Normalmente Chiusa

2/2

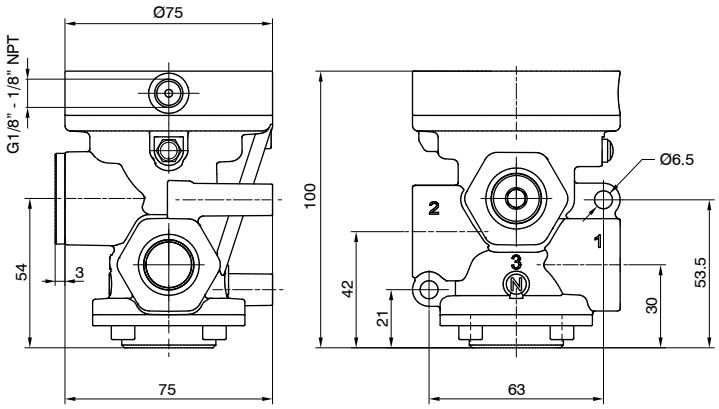

N.C.
Pompa in 1
Utilizzo in 2
Scarico in 3 (chiuso)

Peso 675,5 g

P❍2V211E❍00000

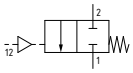

3/2

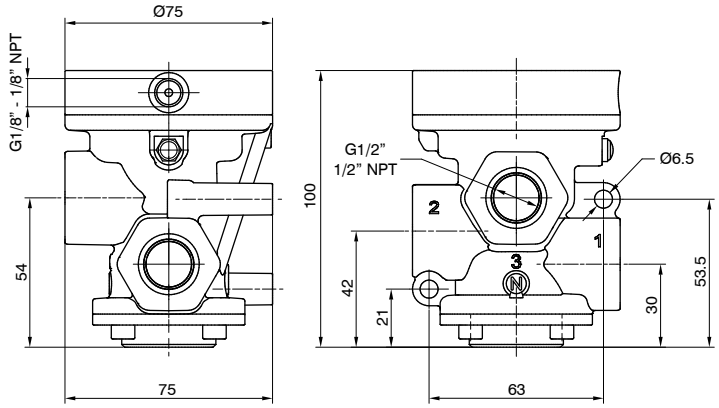

N.A.
Pompa in 3
Utilizzo in 2
Scarico in 1

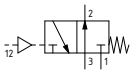

N.C.
Pompa in 1
Utilizzo in 2
Scarico in 3

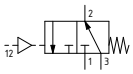

Peso 648,5 g

P❍2V311E❍00000

Dimensioni di ingombro e informazioni tecniche sono fornite a puro titolo informativo e possono essere modificate senza preavviso

Solenoide-Molla

Codifica: P❍2V❍01❍❍❍

Caratteristiche di funzionamento	
Fluido	Vuoto
Pressione minima di pilotaggio (bar)	2 (versione alimentazione esterna)
Temperatura °C	-5 ... +50
Diametro nominale di passaggio (mm)	15
Connessioni di alimentazione	G1/2" - 1/2" NPT
Connessioni di pilotaggio	G1/8" - G1/8" NPT
Vuoto max. (mmHg)	758,5
Vuoto minimo di funzionamento (mmHg)	250 (versione autoalimentata)

❍	CONNESSIONI
	G = Filettatura GAS
	N = Filettatura NPT
❍	NUMERO VIE
	2 = 2 vie, 2 posizioni
	3 = 3 vie, 2 posizioni
❍	VERSIONE
	A = Autoalimentata
	E = Alimentazione esterna
❍	FUNZIONE
	A = Normalmente Aperta (solo per 3 vie)
	C = Normalmente Chiusa
❍	TENSIONE (AVVOLGIMENTO 22 MM)
	S40B0 = 12 VDC
	S50B0 = 24 VDC
	S60B0 = 24 V 50/60 Hz
	S70B0 = 110 V 50/60 Hz
	S80B0 = 230 V 50/60 Hz
	10000 = Senza avvolgimento
❍	TENSIONE (AVVOLGIMENTO 30 MM)
	S40C0 = 12 VDC
	S50C0 = 24 VDC
	S60C0 = 24 V 50/60 Hz
	S70C0 = 110 V 50/60 Hz
	S80C0 = 230 V 50/60 Hz
	10000 = Senza avvolgimento

2/2

AVVOLGIMENTO 30 mm
Connessione: DIN 43650 FORMA "A"

AVVOLGIMENTO 22 mm
Connessione: DIN 43650 FORMA "B" INDUSTRIALE

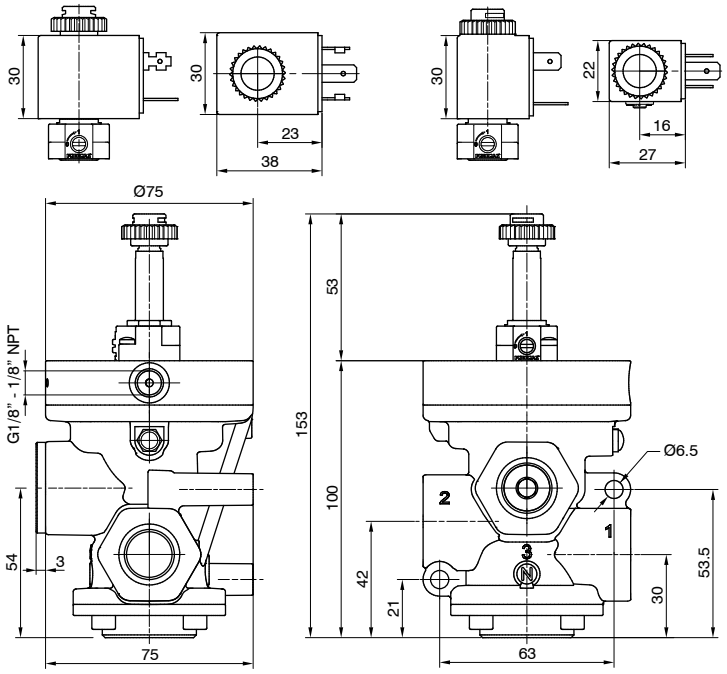

Autoalimentata - N.C.
Pompa in 3
Utilizzo in 2
Scarico in 1 (chiuso)

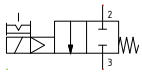

Alimentazione esterna - N.C.
Pompa in 1
Utilizzo in 2
Scarico in 3 (chiuso)

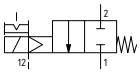

Peso 720,5 g

P❍2V201❍❍❍

3/2

AVVOLGIMENTO 30 mm
Connessione: DIN 43650 FORMA "A"

AVVOLGIMENTO 22 mm
Connessione: DIN 43650 FORMA "B" INDUSTRIALE

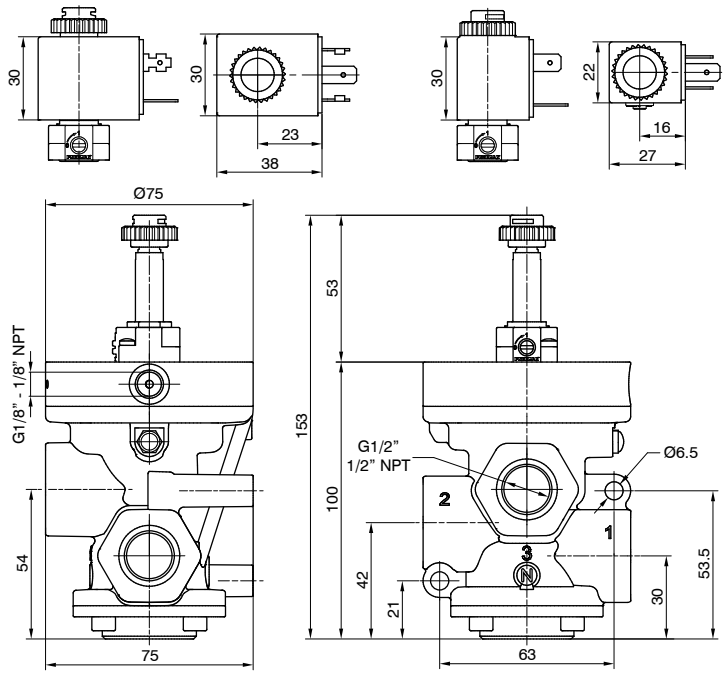

Autoalimentata - N.A.
Pompa in 1
Utilizzo in 2
Scarico in 3

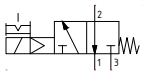

Autoalimentata - N.C.
Pompa in 3
Utilizzo in 2
Scarico in 1

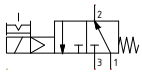

Alimentazione esterna - N.A.
Pompa in 3
Utilizzo in 2
Scarico in 1

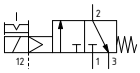

Alimentazione esterna - N.C.
Pompa in 1
Utilizzo in 2
Scarico in 3

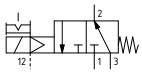

Peso 693,5 g

P❍2V301❍❍❍

Pneumatico-Molla

Codifica: P❍3A❍11E❍00000

Caratteristiche di funzionamento	
Fluido	Aria filtrata. Non è necessaria lubrificazione, se applicata deve essere continua.
Pressione di funzionamento max. (bar)	10
Pressione minima di pilotaggio (bar)	2,5
Temperatura °C	-5 ... +70
Portata a 6 bar con Δp=1 (Nl/min)	6100
Diametro nominale di passaggio (mm)	20
Connessioni di alimentazione	G3/4" - 3/4" NPT
Connessioni di pilotaggio	G1/8" - 1/8" NPT

❍	CONNESSIONI
	G = Filettatura GAS
	N = Filettatura NPT
❍	NUMERO VIE
	2 = 2 vie, 2 posizioni
	3 = 3 vie, 2 posizioni
❍	FUNZIONE
	A = Normalmente Aperta (solo per 3 vie)
	C = Normalmente Chiusa

2/2

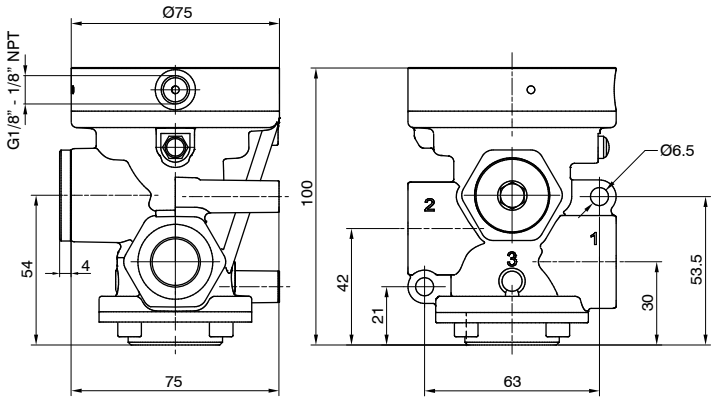

N.C.
Alimentazione in 1
Utilizzo in 2
Scarico in 3 (chiuso)

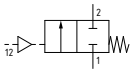

Peso 576,5 g

P❍3A211E❍00000

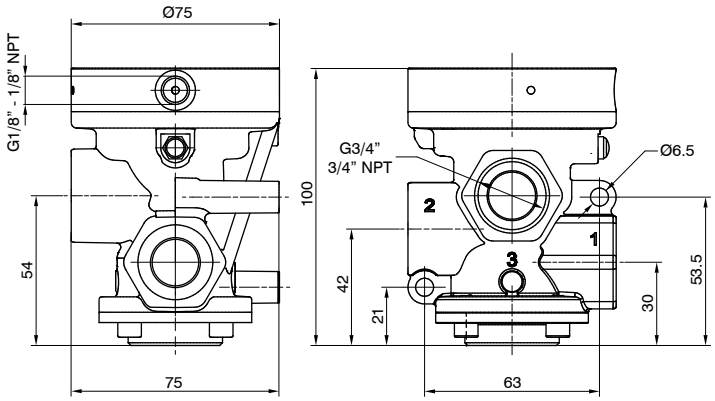

N.A.
Alimentazione in 3
Utilizzo in 2
Scarico in 1

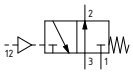

N.C.
Alimentazione in 1
Utilizzo in 2
Scarico in 3

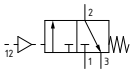

Peso 522,5 g

P❍3A311E❍00000

Dimensioni di ingombro e informazioni tecniche sono fornite a puro titolo informativo e possono essere modificate senza preavviso

Solenoide-Molla

Codifica: P❍3A❍01❍❍❍

Caratteristiche di funzionamento	
Fluido	Aria filtrata. Non è necessaria lubrificazione, se applicata deve essere continua.
Pressione di funzionamento max. (bar)	10
Pressione minima di pilotaggio (bar)	2,5
Temperatura °C	-5 ... +50
Portata a 6 bar con Δp=1 (Nl/min)	6100
Diametro nominale di passaggio (mm)	20
Connessioni di alimentazione	G3/4" - 3/4" NPT
Connessioni di pilotaggio	G1/8" - 1/8" NPT
Tempi di risposta secondo ISO 12238 in eccitazione (ms)	22 (versione autoalimentata)
Tempi di risposta secondo ISO 12238 in diseccitazione (ms)	81 (versione autoalimentata)

❍	CONNESSIONI
	G = Filettatura GAS
	N = Filettatura NPT
❍	NUMERO VIE
	2 = 2 vie, 2 posizioni
	3 = 3 vie, 2 posizioni
❍	VERSIONE
	A = Autoalimentata
	E = Alimentazione esterna
❍	FUNZIONE
	A = Normalmente Aperta (solo per 3 vie)
	C = Normalmente Chiusa
❍	TENSIONE (AVVOLGIMENTO 22 MM)
	S40B0 = 12 VDC
	S50B0 = 24 VDC
	S60B0 = 24 V 50/60 Hz
	S70B0 = 110 V 50/60 Hz
	S80B0 = 230 V 50/60 Hz
	10000 = Senza avvolgimento
❍	TENSIONE (AVVOLGIMENTO 30 MM)
	S40C0 = 12 VDC
	S50C0 = 24 VDC
	S60C0 = 24 V 50/60 Hz
	S70C0 = 110 V 50/60 Hz
	S80C0 = 230 V 50/60 Hz
	10000 = Senza avvolgimento

2/2

AVVOLGIMENTO 30 mm
Connessione: DIN 43650 FORMA "A"

AVVOLGIMENTO 22 mm
Connessione: DIN 43650 FORMA "B" INDUSTRIALE

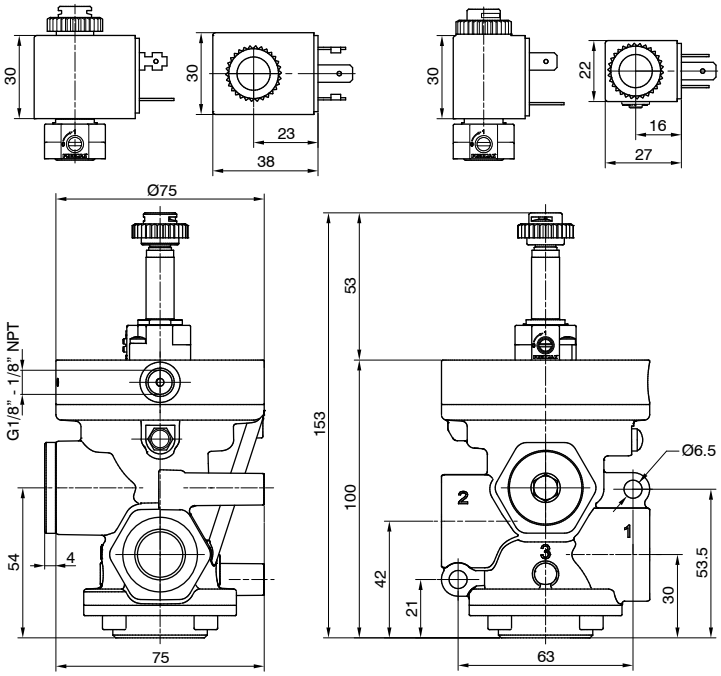

Autoalimentata - N.C.
Alimentazione in 1
Utilizzo in 2
Scarico in 3 (chiuso)

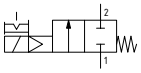

Alimentazione esterna - N.C.
Alimentazione in 1
Utilizzo in 2
Scarico in 3 (chiuso)

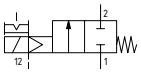

Peso 621,5 g

P❍3A201❍❍❍

3/2

AVVOLGIMENTO 30 mm
Connessione: DIN 43650 FORMA "A"

AVVOLGIMENTO 22 mm
Connessione: DIN 43650 FORMA "B" INDUSTRIALE

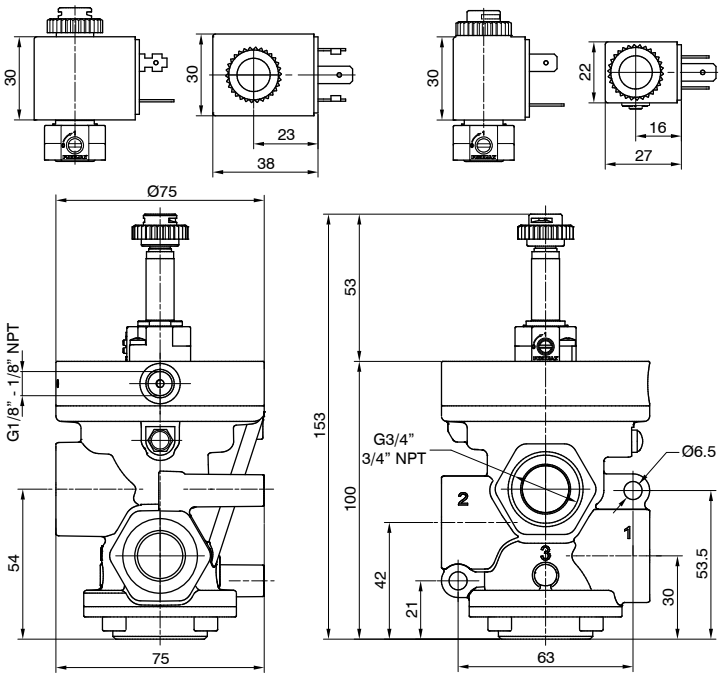

Autoalimentata - N.A.
Alimentazione in 3
Utilizzo in 2
Scarico in 1

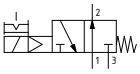

Autoalimentata - N.C.
Alimentazione in 1
Utilizzo in 2
Scarico in 3

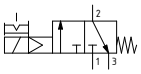

Alimentazione esterna - N.A.
Alimentazione in 3
Utilizzo in 2
Scarico in 1

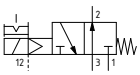

Alimentazione esterna - N.C.
Alimentazione in 1
Utilizzo in 2
Scarico in 3

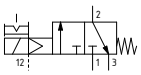

Peso 567,5 g

P❍3A301❍❍❍

DISTRIBUZIONE ARIA

Pneumatico-Molla

Codifica: P❍3V❍11E❍00000

Caratteristiche di funzionamento	
Fluido	Vuoto
Pressione minima di pilotaggio (bar)	2
Temperatura °C	-5 ... +70
Diametro nominale di passaggio (mm)	20
Connessioni di alimentazione	G3/4" - 3/4" NPT
Connessioni di pilotaggio	G1/8" - 1/8" NPT
Vuoto max. (mmHg)	758,5

❍	CONNESSIONI
	G = Filettatura GAS
	N = Filettatura NPT
❍	NUMERO VIE
	2 = 2 vie, 2 posizioni
	3 = 3 vie, 2 posizioni
❍	FUNZIONE
	A = Normalmente Aperta (solo per 3 vie)
	C = Normalmente Chiusa

DISTRIBUZIONE ARIA

2/2

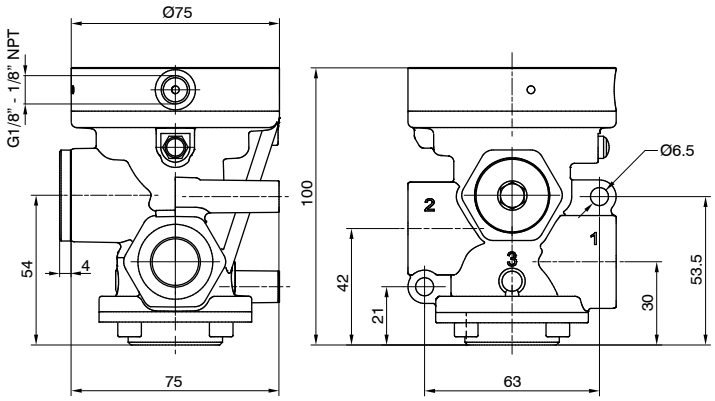

N.C.
Pompa in 1
Utilizzo in 2
Scarico in 3 (chiuso)

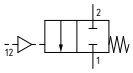

Peso 576,5 g

P❍3V211E❍00000

3/2

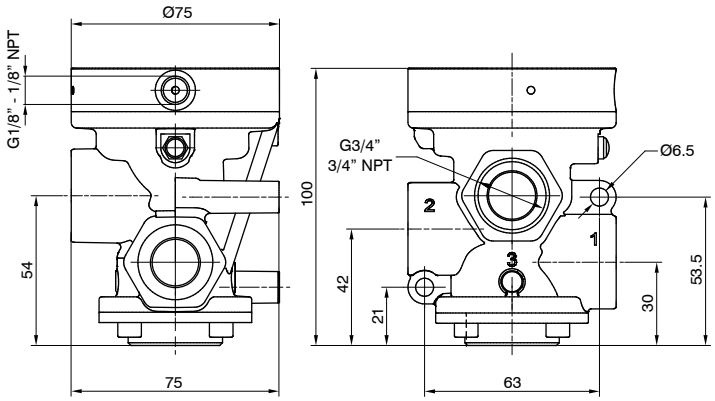

N.A.
Pompa in 3
Utilizzo in 2
Scarico in 1

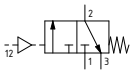

N.C.
Pompa in 1
Utilizzo in 2
Scarico in 3

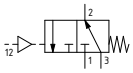

Peso 522,5 g

P❍3V311E❍00000

Dimensioni di ingombro e informazioni tecniche sono fornite a puro titolo informativo e possono essere modificate senza preavviso

Solenoide-Molla

Codifica: P❍3V❍01❍❍❍

Caratteristiche di funzionamento	
Fluido	Vuoto
Pressione minima di pilotaggio (bar)	2 (versione alimentazione esterna)
Temperatura °C	-5 ... +50
Diametro nominale di passaggio (mm)	20
Connessioni di alimentazione	G3/4" - 3/4" NPT
Connessioni di pilotaggio	G1/8" - 1/8" NPT
Vuoto max. (mmHg)	758,5
Vuoto minimo di funzionamento (mmHg)	250 (versione autoalimentata)

❍	CONNESSIONI
	G = Filettatura GAS
	N = Filettatura NPT
❍	NUMERO VIE
	2 = 2 vie, 2 posizioni
	3 = 3 vie, 2 posizioni
❍	VERSIONE
	A = Autoalimentata
	E = Alimentazione esterna
❍	FUNZIONE
	A = Normalmente Aperta (solo per 3 vie)
	C = Normalmente Chiusa
❍	TENSIONE (AVVOLGIMENTO 22 MM)
	S40B0 = 12 VDC
	S50B0 = 24 VDC
	S60B0 = 24 V 50/60 Hz
	S70B0 = 110 V 50/60 Hz
	S80B0 = 230 V 50/60 Hz
	10000 = Senza avvolgimento
❍	TENSIONE (AVVOLGIMENTO 30 MM)
	S40C0 = 12 VDC
	S50C0 = 24 VDC
	S60C0 = 24 V 50/60 Hz
	S70C0 = 110 V 50/60 Hz
	S80C0 = 230 V 50/60 Hz
	10000 = Senza avvolgimento

2/2

AVVOLGIMENTO 30 mm
Connessione: DIN 43650 FORMA "A"

AVVOLGIMENTO 22 mm
Connessione: DIN 43650 FORMA "B" INDUSTRIALE

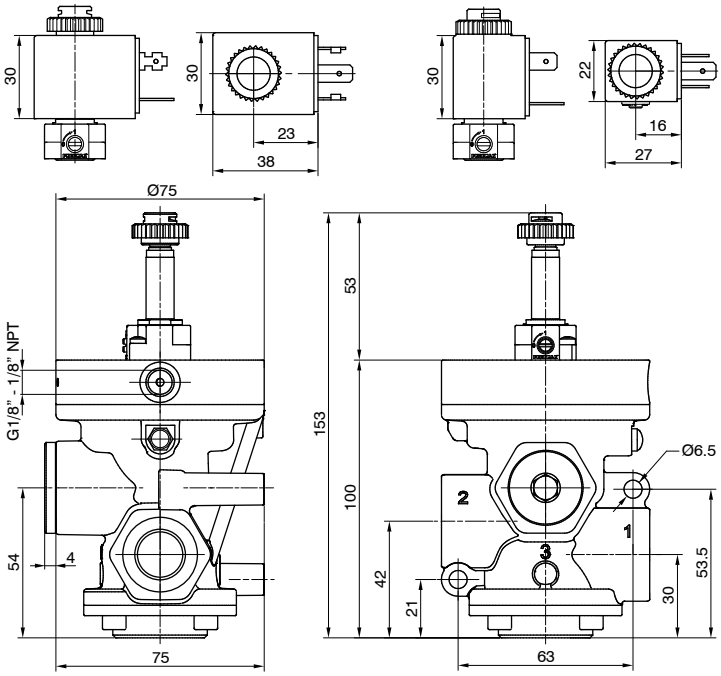

Autoalimentata - N.C.
Pompa in 3
Utilizzo in 2
Scarico in 1 (chiuso)

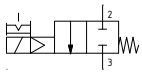

Alimentazione esterna - N.C.
Pompa in 1
Utilizzo in 2
Scarico in 3 (chiuso)

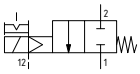

Peso 621,5 g

P❍3V201❍❍❍

3/2

AVVOLGIMENTO 30 mm
Connessione: DIN 43650 FORMA "A"

AVVOLGIMENTO 22 mm
Connessione: DIN 43650 FORMA "B" INDUSTRIALE

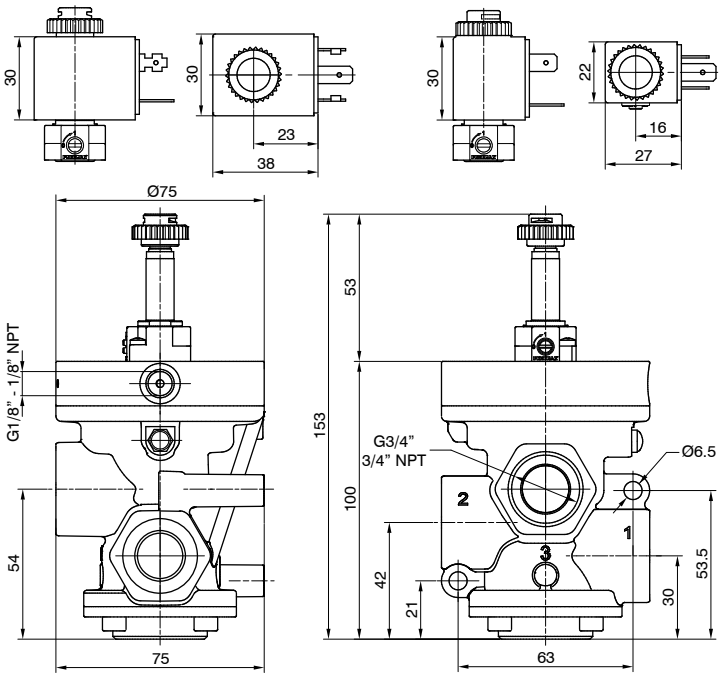

Autoalimentata - N.A.
Pompa in 1
Utilizzo in 2
Scarico in 3

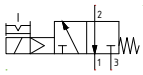

Autoalimentata - N.C.
Pompa in 3
Utilizzo in 2
Scarico in 1

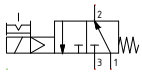

Alimentazione esterna - N.A.
Pompa in 3
Utilizzo in 2
Scarico in 1

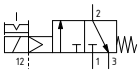

Alimentazione esterna - N.C.
Pompa in 1
Utilizzo in 2
Scarico in 3

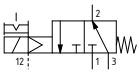

Peso 567,5 g

P❍3V301❍❍❍

Pneumatico-Molla

Codifica: P❍1A❍11E❍00000

Caratteristiche di funzionamento	
Fluido	Aria filtrata. Non è necessaria lubrificazione, se applicata deve essere continua.
Pressione di funzionamento max. (bar)	10
Pressione minima di pilotaggio (bar)	2,5
Temperatura °C	-5 ... +70
Portata a 6 bar con Δp=1 (Nl/min)	12500
Diametro nominale di passaggio (mm)	25
Connessioni di alimentazione	G1" - 1" NPT
Connessioni di pilotaggio	G1/8" - 1/8" NPT

❍	CONNESSIONI
	G = Filettatura GAS
	N = Filettatura NPT
❍	NUMERO VIE
	2 = 2 vie, 2 posizioni
	3 = 3 vie, 2 posizioni
❍	FUNZIONE
	A = Normalmente Aperta (solo per 3 vie)
	C = Normalmente Chiusa

2/2

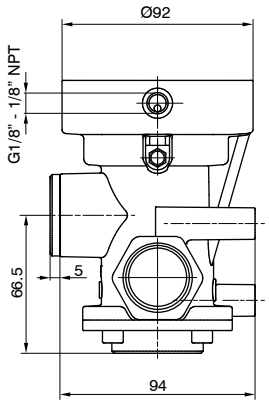

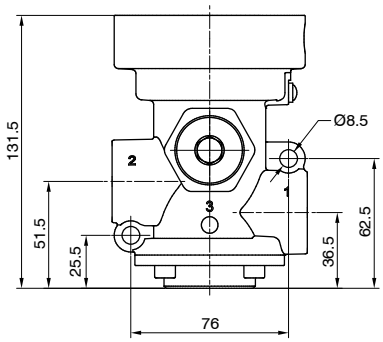

N.C.
Alimentazione in 1
Utilizzo in 2
Scarico in 3 (chiuso)

Peso 1231,5 g

P❍1A211E❍00000

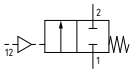

3/2

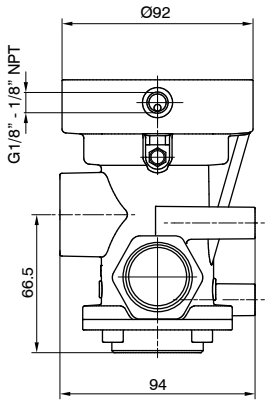

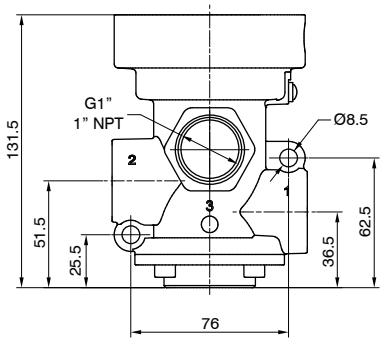

N.A.
Alimentazione in 3
Utilizzo in 2
Scarico in 1

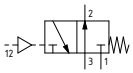

N.C.
Alimentazione in 1
Utilizzo in 2
Scarico in 3

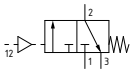

Peso 1139,5 g

P❍1A311E❍00000

Dimensioni di ingombro e informazioni tecniche sono fornite a puro titolo informativo e possono essere modificate senza preavviso

Solenoide-Molla

Codifica: PⒸ1AⓃ01ⓋⒻⓉ

Caratteristiche di funzionamento	
Fluido	Aria filtrata. Non è necessaria lubrificazione, se applicata deve essere continua.
Pressione di funzionamento max. (bar)	10
Pressione minima di pilotaggio (bar)	2,5
Temperatura °C	-5 ... +50
Portata a 6 bar con Δp=1 (Nl/min)	12500
Diametro nominale di passaggio (mm)	25
Connessioni di alimentazione	G1" - 1" NPT
Connessioni di pilotaggio	G1/8" - 1/8" NPT
Tempi di risposta secondo ISO 12238 in eccitazione (ms)	27 (versione autoalimentata)
Tempi di risposta secondo ISO 12238 in diseccitazione (ms)	88 (versione autoalimentata)

Ⓒ	CONNESSIONI
	G = Filettatura GAS
	N = Filettatura NPT
Ⓝ	NUMERO VIE
	2 = 2 vie, 2 posizioni
	3 = 3 vie, 2 posizioni
Ⓥ	VERSIONE
	A = Autoalimentata
	E = Alimentazione esterna
Ⓕ	FUNZIONE
	A = Normalmente Aperta (solo per 3 vie)
	C = Normalmente Chiusa
Ⓣ	TENSIONE (AVVOLGIMENTO 22 MM)
	S40B0 = 12 VDC
	S50B0 = 24 VDC
	S60B0 = 24 V 50/60 Hz
	S70B0 = 110 V 50/60 Hz
	S80B0 = 230 V 50/60 Hz
	10000 = Senza avvolgimento
Ⓣ	TENSIONE (AVVOLGIMENTO 30 MM)
	S40C0 = 12 VDC
	S50C0 = 24 VDC
	S60C0 = 24 V 50/60 Hz
	S70C0 = 110 V 50/60 Hz
	S80C0 = 230 V 50/60 Hz
	10000 = Senza avvolgimento

2/2

AVVOLGIMENTO 30 mm
Connessione: DIN 43650 FORMA "A"

AVVOLGIMENTO 22 mm
Connessione: DIN 43650 FORMA "B" INDUSTRIALE

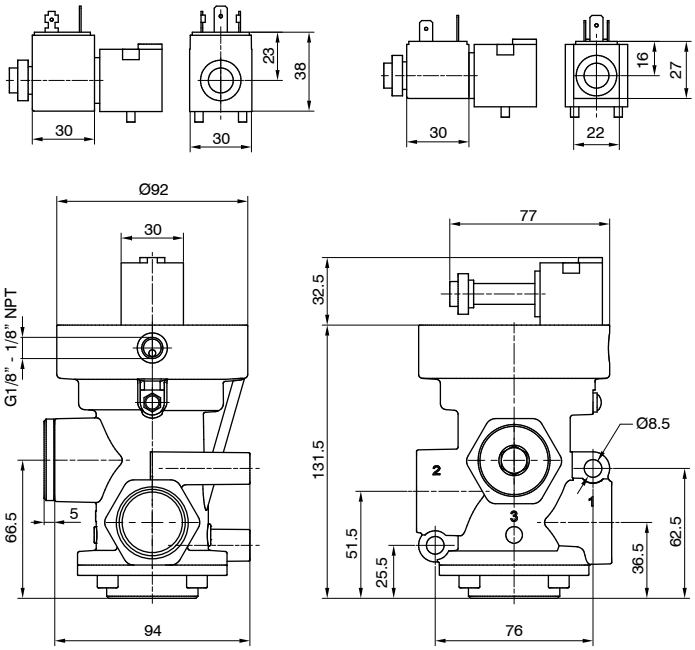

Autoalimentata - N.C.
Alimentazione in 1
Utilizzo in 2
Scarico in 3 (chiuso)

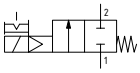

Alimentazione esterna - N.C.
Alimentazione in 1
Utilizzo in 2
Scarico in 3 (chiuso)

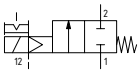

Peso 1290 g

PⒸ1A201ⓋⒻⓉ

3/2

AVVOLGIMENTO 30 mm
Connessione: DIN 43650 FORMA "A"

AVVOLGIMENTO 22 mm
Connessione: DIN 43650 FORMA "B" INDUSTRIALE

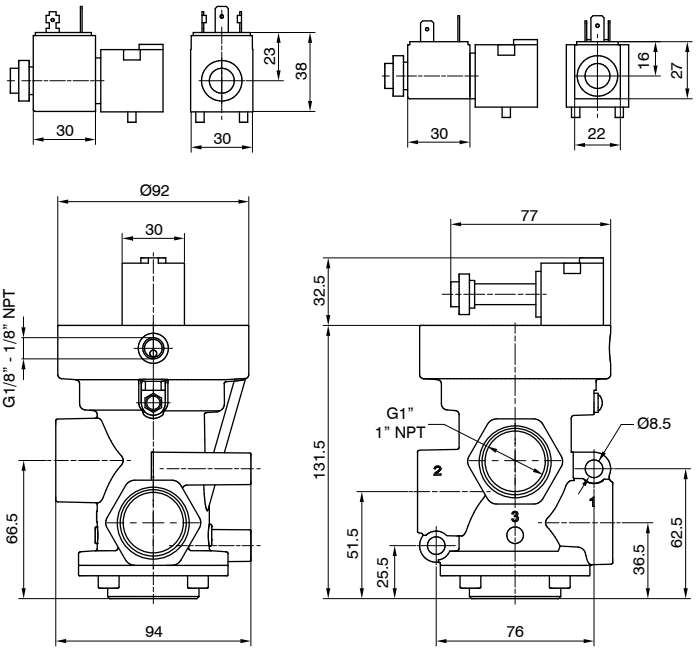

Autoalimentata - N.A.
Alimentazione in 3
Utilizzo in 2
Scarico in 1

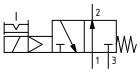

Autoalimentata - N.C.
Alimentazione in 1
Utilizzo in 2
Scarico in 3

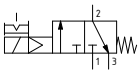

Alimentazione esterna - N.A.
Alimentazione in 3
Utilizzo in 2
Scarico in 1

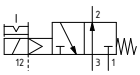

Alimentazione esterna - N.C.
Alimentazione in 1
Utilizzo in 2
Scarico in 3

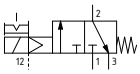

Peso 1198 g

PⒸ1A301ⓋⒻⓉ

Pneumatico-Molla

Codifica: P❍1V❍11E❍00000

Caratteristiche di funzionamento	
Fluido	Vuoto
Pressione minima di pilotaggio (bar)	2
Temperatura °C	-5 ... +70
Diametro nominale di passaggio (mm)	25
Connessioni di alimentazione	G1" - 1" NPT
Connessioni di pilotaggio	G1/8" - 1/8" NPT
Vuoto max. (mmHg)	758,5

❍	CONNESSIONI
	G = Filettatura GAS
	N = Filettatura NPT
❍	NUMERO VIE
	2 = 2 vie, 2 posizioni
	3 = 3 vie, 2 posizioni
❍	FUNZIONE
	A = Normalmente Aperta (solo per 3 vie)
	C = Normalmente Chiusa

DISTRIBUZIONE ARIA

2/2

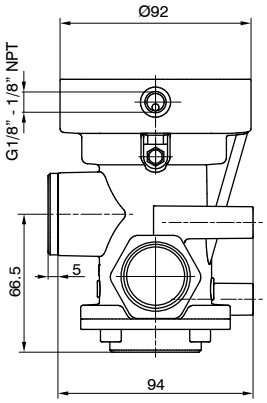

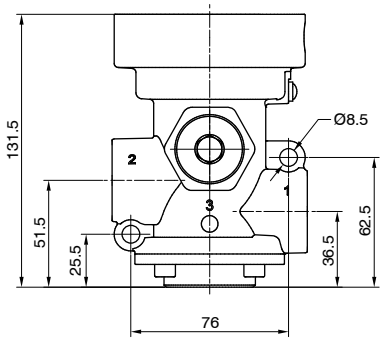

N.C.
Pompa in 1
Utilizzo in 2
Scarico in 3 (chiuso)

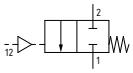

Peso 1231,5 g

P❍1V211E❍00000

3/2

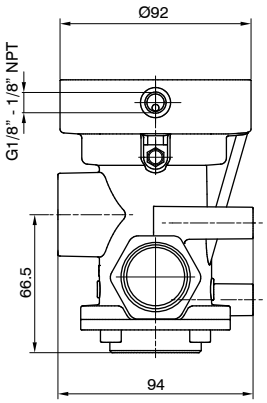

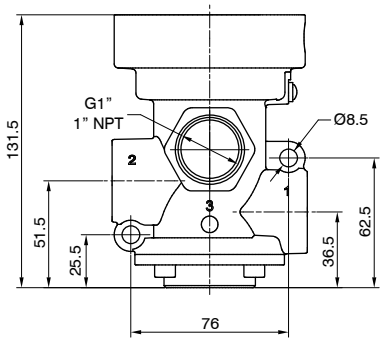

N.A.
Pompa in 3
Utilizzo in 2
Scarico in 1

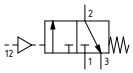

N.C.
Pompa in 1
Utilizzo in 2
Scarico in 3

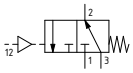

Peso 1139,5 g

P❍1V311E❍00000

Dimensioni di ingombro e informazioni tecniche sono fornite a puro titolo informativo e possono essere modificate senza preavviso

Solenoide-Molla

Codifica: PⒸ1VⓃ01ⓋⒻⓉ

Caratteristiche di funzionamento	
Fluido	Vuoto
Pressione minima di pilotaggio (bar)	2 (versione alimentazione esterna)
Temperatura °C	-5 ... +50
Diametro nominale di passaggio (mm)	25
Connessioni di alimentazione	G1" - 1" NPT
Connessioni di pilotaggio	G1/8" - 1/8" NPT
Vuoto max. (mmHg)	758,5
Vuoto minimo di funzionamento (mmHg)	250 (versione autoalimentata)

Ⓒ	CONNESSIONI
	G = Filettatura GAS
	N = Filettatura NPT
Ⓝ	NUMERO VIE
	2 = 2 vie, 2 posizioni
	3 = 3 vie, 2 posizioni
Ⓥ	VERSIONE
	A = Autoalimentata
	E = Alimentazione esterna
Ⓕ	FUNZIONE
	A = Normalmente Aperta (solo per 3 vie)
	C = Normalmente Chiusa
Ⓣ	TENSIONE (AVVOLGIMENTO 22 MM)
	S40B0 = 12 VDC
	S50B0 = 24 VDC
	S60B0 = 24 V 50/60 Hz
	S70B0 = 110 V 50/60 Hz
	S80B0 = 230 V 50/60 Hz
	10000 = Senza avvolgimento
Ⓣ	TENSIONE (AVVOLGIMENTO 30 MM)
	S40C0 = 12 VDC
	S50C0 = 24 VDC
	S60C0 = 24 V 50/60 Hz
	S70C0 = 110 V 50/60 Hz
	S80C0 = 230 V 50/60 Hz
	10000 = Senza avvolgimento

2/2

AVVOLGIMENTO 30 mm
Connessione: DIN 43650 FORMA "A"

AVVOLGIMENTO 22 mm
Connessione: DIN 43650 FORMA "B" INDUSTRIALE

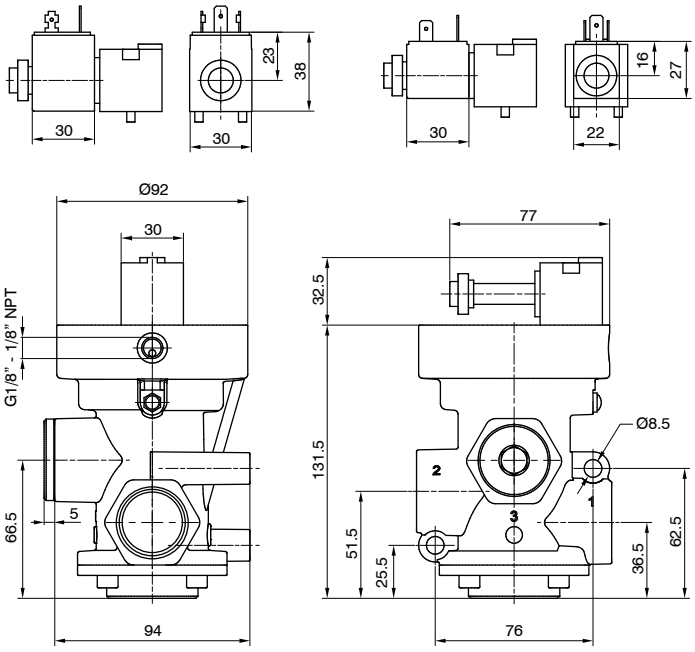

Autoalimentata - N.C.
Pompa in 3
Utilizzo in 2
Scarico in 1 (chiuso)

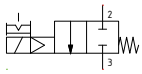

Alimentazione esterna - N.C.
Pompa in 1
Utilizzo in 2
Scarico in 3 (chiuso)

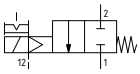

Peso 1290 g

PⒸ1V201ⓋⒻⓉ

3/2

AVVOLGIMENTO 30 mm
Connessione: DIN 43650 FORMA "A"

AVVOLGIMENTO 22 mm
Connessione: DIN 43650 FORMA "B" INDUSTRIALE

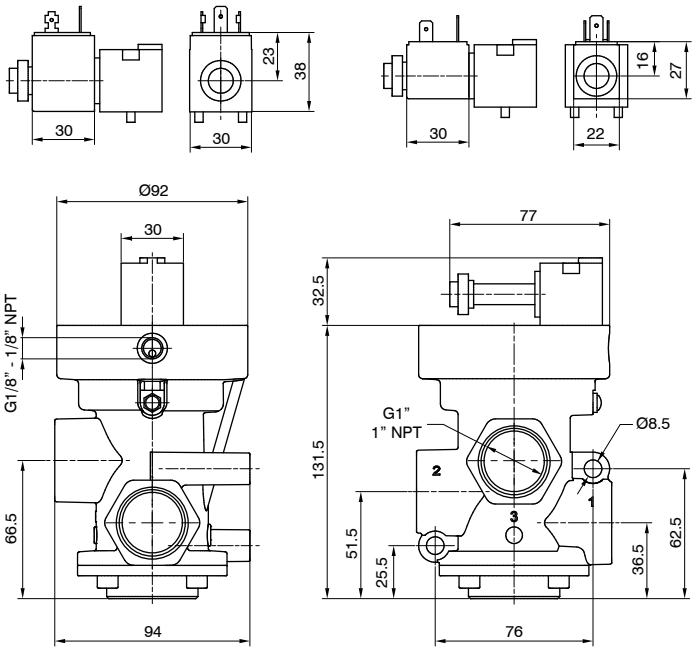

Autoalimentata - N.A.
Pompa in 1
Utilizzo in 2
Scarico in 3

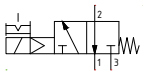

Autoalimentata - N.C.
Pompa in 3
Utilizzo in 2
Scarico in 1

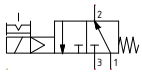

Alimentazione esterna - N.A.
Pompa in 3
Utilizzo in 2
Scarico in 1

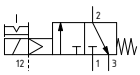

Alimentazione esterna - N.C.
Pompa in 1
Utilizzo in 2
Scarico in 3

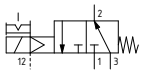

Peso 1198 g

PⒸ1V301ⓋⒻⓉ

Pneumatico-Molla

Codifica: P❍6A❍11E❍00000

Caratteristiche di funzionamento	
Fluido	Aria filtrata. Non è necessaria lubrificazione, se applicata deve essere continua.
Pressione di funzionamento max. (bar)	10
Pressione minima di pilotaggio (bar)	3
Temperatura °C	-5 ... +70
Portata a 6 bar con Δp=1 (Nl/min)	33500
Diametro nominale di passaggio (mm)	38
Connessioni di alimentazione	G1 1/2" - 1 1/2" NPT
Connessioni di pilotaggio	G1/8" - 1/8" NPT

❍	CONNESSIONI
	G = Filettatura GAS
	N = Filettatura NPT
❍	NUMERO VIE
	2 = 2 vie, 2 posizioni
	3 = 3 vie, 2 posizioni
❍	FUNZIONE
	A = Normalmente Aperta (solo per 3 vie)
	C = Normalmente Chiusa

2/2

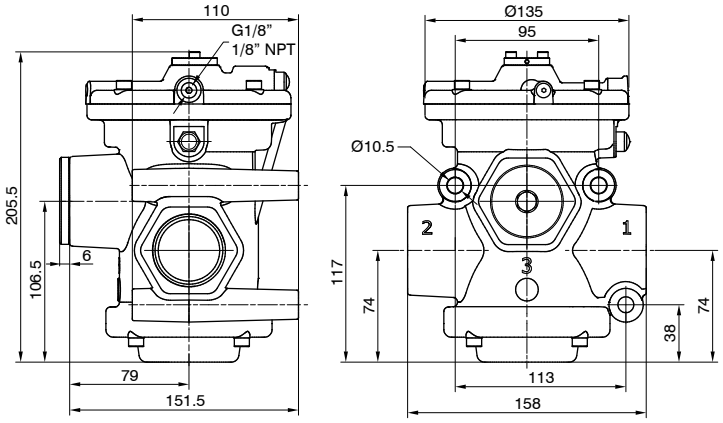

N.C.
Alimentazione in 1
Utilizzo in 2
Scarico in 3 (chiuso)

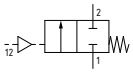

Peso 3417 g

P❍6A211E❍00000

3/2

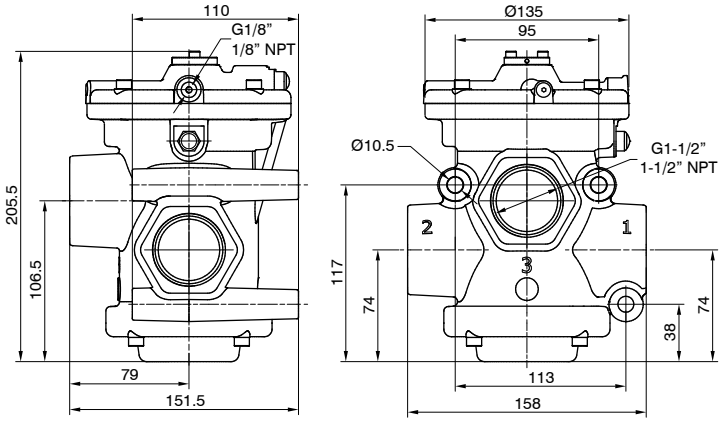

N.A.
Alimentazione in 3
Utilizzo in 2
Scarico in 1

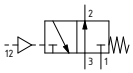

N.C.
Alimentazione in 1
Utilizzo in 2
Scarico in 3

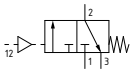

Peso 3168 g

P❍6A311E❍00000

Dimensioni di ingombro e informazioni tecniche sono fornite a puro titolo informativo e possono essere modificate senza preavviso

Solenoide-Molla

Codifica: P❍6A❍01❍❍❍

Caratteristiche di funzionamento	
Fluido	Aria filtrata. Non è necessaria lubrificazione, se applicata deve essere continua.
Pressione di funzionamento max. (bar)	10
Pressione minima di pilotaggio (bar)	3
Temperatura °C	-5 ... +50
Portata a 6 bar con Δp=1 (Nl/min)	33500
Diametro nominale di passaggio (mm)	38
Connessioni di alimentazione	G1 1/2" - 1 1/2" NPT
Connessioni di pilotaggio	G1/8" - 1/8" NPT
Tempi di risposta secondo ISO 12238 in eccitazione (ms)	182 (versione autoalimentata)
Tempi di risposta secondo ISO 12238 in diseccitazione (ms)	78 (versione autoalimentata)

❍	CONNESSIONI
	G = Filettatura GAS
	N = Filettatura NPT
❍	NUMERO VIE
	2 = 2 vie, 2 posizioni
	3 = 3 vie, 2 posizioni
❍	VERSIONE
	A = Autoalimentata
	E = Alimentazione esterna
❍	FUNZIONE
	A = Normalmente Aperta (solo per 3 vie)
	C = Normalmente Chiusa
❍	TENSIONE (AVVOLGIMENTO 22 MM)
	S40B0 = 12 VDC
	S50B0 = 24 VDC
	S60B0 = 24 V 50/60 Hz
	S70B0 = 110 V 50/60 Hz
	S80B0 = 230 V 50/60 Hz
	10000 = Senza avvolgimento
❍	TENSIONE (AVVOLGIMENTO 30 MM)
	S40C0 = 12 VDC
	S50C0 = 24 VDC
	S60C0 = 24 V 50/60 Hz
	S70C0 = 110 V 50/60 Hz
	S80C0 = 230 V 50/60 Hz
	10000 = Senza avvolgimento

2/2

AVVOLGIMENTO 30 mm
Connessione: DIN 43650 FORMA "A"

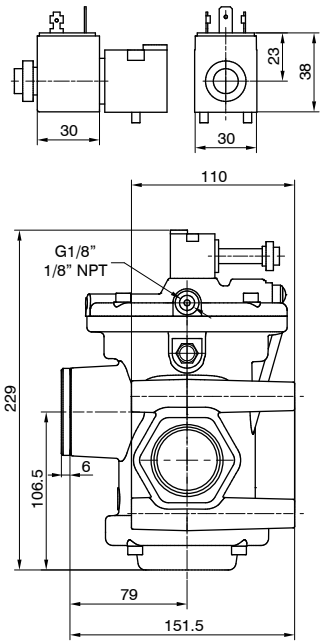

AVVOLGIMENTO 22 mm
Connessione: DIN 43650 FORMA "B" INDUSTRIALE

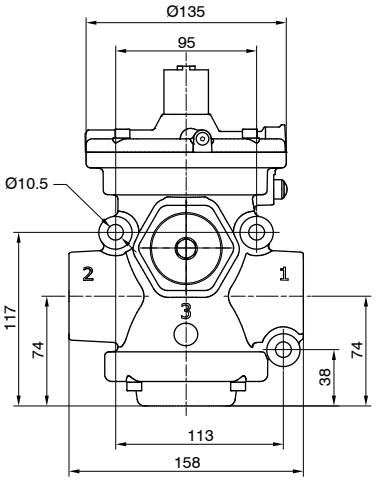

Peso 3491,5 g

P❍6A201❍❍❍

Autoalimentata - N.C.
Alimentazione in 1
Utilizzo in 2
Scarico in 3 (chiuso)

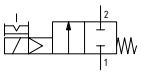

Alimentazione esterna - N.C.
Alimentazione in 1
Utilizzo in 2
Scarico in 3 (chiuso)

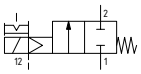

3/2

AVVOLGIMENTO 30 mm
Connessione: DIN 43650 FORMA "A"

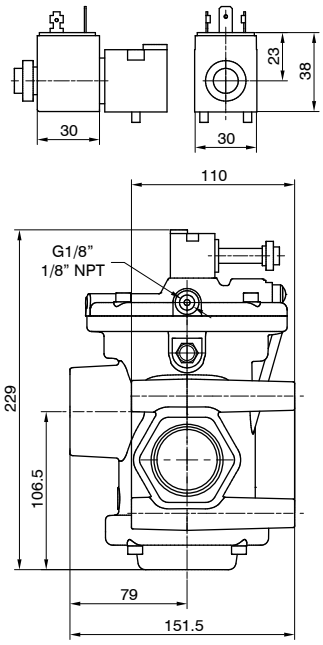

AVVOLGIMENTO 22 mm
Connessione: DIN 43650 FORMA "B" INDUSTRIALE

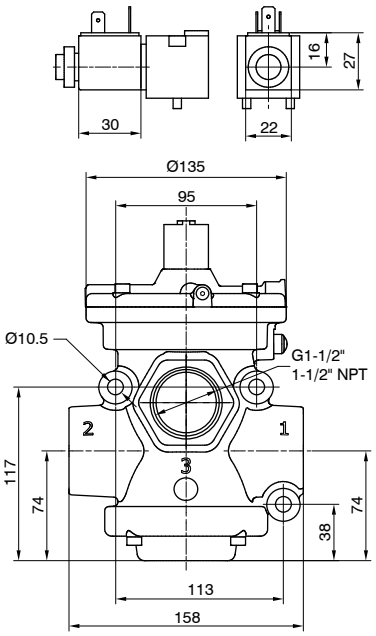

Peso 3242,5 g

P❍6A301❍❍❍

Autoalimentata - N.A.
Alimentazione in 3
Utilizzo in 2
Scarico in 1

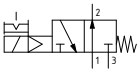

Autoalimentata - N.C.
Alimentazione in 1
Utilizzo in 2
Scarico in 3

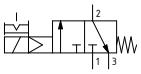

Alimentazione esterna - N.A.
Alimentazione in 3
Utilizzo in 2
Scarico in 1

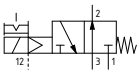

Alimentazione esterna - N.C.
Alimentazione in 1
Utilizzo in 2
Scarico in 3

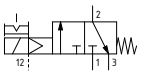

DISTRIBUZIONE ARIA

Pneumatico-Molla

Codifica: P❍6V❍11E❍00000

Caratteristiche di funzionamento	
Fluido	Vuoto
Pressione minima di pilotaggio (bar)	2
Temperatura °C	-5 ... +70
Diametro nominale di passaggio (mm)	38
Connessioni di alimentazione	G1 1/2" - 1 1/2" NPT
Connessioni di pilotaggio	G1/8" - 1/8" NPT
Vuoto max. (mmHg)	758,5

❍	CONNESSIONI
	G = Filettatura GAS
	N = Filettatura NPT
❍	NUMERO VIE
	2 = 2 vie, 2 posizioni
	3 = 3 vie, 2 posizioni
❍	FUNZIONE
	A = Normalmente Aperta (solo per 3 vie)
	C = Normalmente Chiusa

DISTRIBUZIONE ARIA

2/2

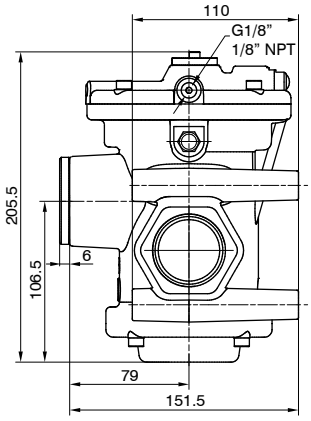

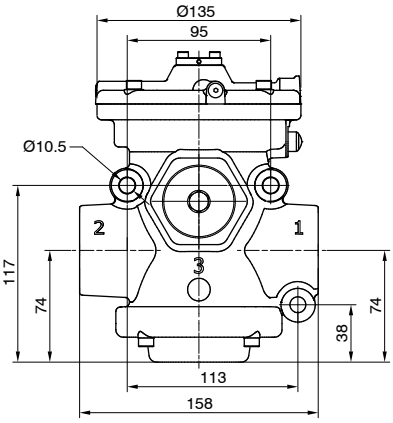

N.C.
Pompa in 1
Utilizzo in 2
Scarico in 3 (chiuso)

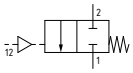

Peso 3417 g

P❍6V211E❍00000

3/2

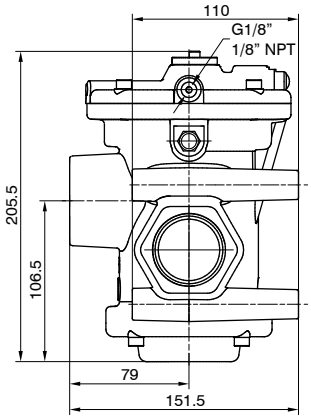

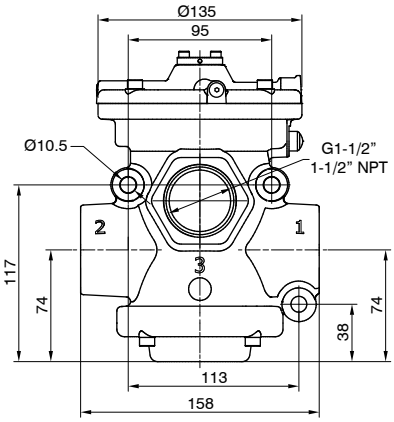

N.A.
Pompa in 3
Utilizzo in 2
Scarico in 1

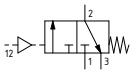

N.C.
Pompa in 1
Utilizzo in 2
Scarico in 3

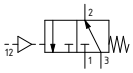

Peso 3168 g

P❍6V311E❍00000

Dimensioni di ingombro e informazioni tecniche sono fornite a puro titolo informativo e possono essere modificate senza preavviso

Solenoide-Molla

Codifica: P❍6V❍01❍❍❍

Caratteristiche di funzionamento	
Fluido	Vuoto
Pressione minima di pilotaggio (bar)	2 (versione alimentazione esterna)
Temperatura °C	-5 ... +50
Diametro nominale di passaggio (mm)	38
Connessioni di alimentazione	G1 1/2" - 1 1/2" NPT
Connessioni di pilotaggio	G1/8" - 1/8" NPT
Vuoto max. (mmHg)	758,5
Vuoto minimo di funzionamento (mmHg)	250 (versione autoalimentata)

❍	CONNESSIONI
	G = Filettatura GAS
	N = Filettatura NPT
❍	NUMERO VIE
	2 = 2 vie, 2 posizioni
	3 = 3 vie, 2 posizioni
❍	VERSIONE
	A = Autoalimentata
	E = Alimentazione esterna
❍	FUNZIONE
	A = Normalmente Aperta (solo per 3 vie)
	C = Normalmente Chiusa
❍	TENSIONE (AVVOLGIMENTO 22 MM)
	S40B0 = 12 VDC
	S50B0 = 24 VDC
	S60B0 = 24 V 50/60 Hz
	S70B0 = 110 V 50/60 Hz
	S80B0 = 230 V 50/60 Hz
	10000 = Senza avvolgimento
❍	TENSIONE (AVVOLGIMENTO 30 MM)
	S40C0 = 12 VDC
	S50C0 = 24 VDC
	S60C0 = 24 V 50/60 Hz
	S70C0 = 110 V 50/60 Hz
	S80C0 = 230 V 50/60 Hz
	10000 = Senza avvolgimento

2/2

AVVOLGIMENTO 30 mm
Connessione: DIN 43650 FORMA "A"

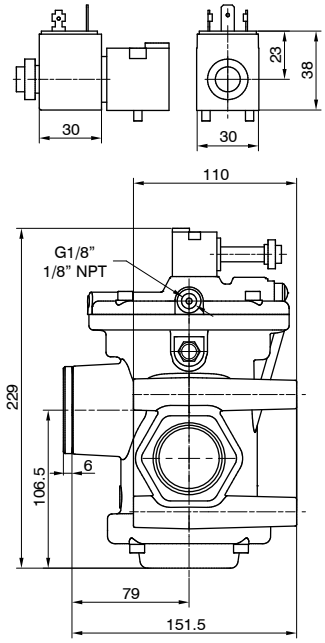

AVVOLGIMENTO 22 mm
Connessione: DIN 43650 FORMA "B" INDUSTRIALE

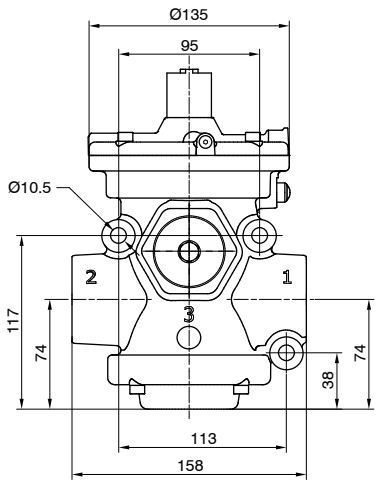

Autoalimentata - N.C.
Pompa in 3
Utilizzo in 2
Scarico in 1 (chiuso)

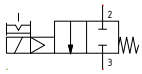

Alimentazione esterna - N.C.
Pompa in 1
Utilizzo in 2
Scarico in 3 (chiuso)

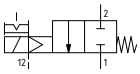

Peso 3491,5 g

P❍6V201❍❍❍

3/2

AVVOLGIMENTO 30 mm
Connessione: DIN 43650 FORMA "A"

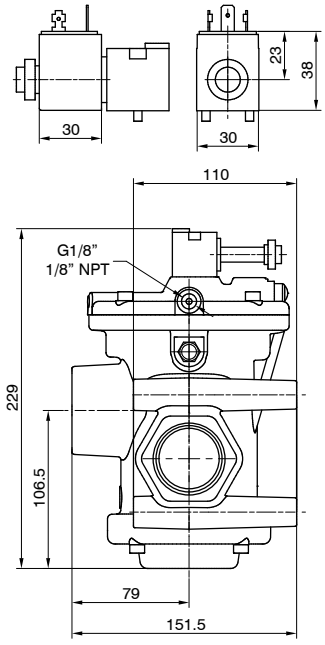

AVVOLGIMENTO 22 mm
Connessione: DIN 43650 FORMA "B" INDUSTRIALE

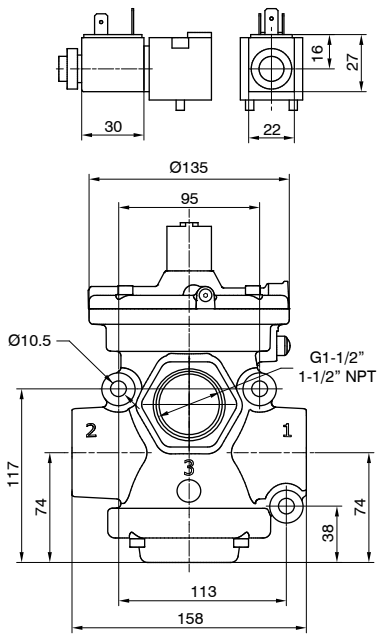

Autoalimentata - N.A.
Pompa in 1
Utilizzo in 2
Scarico in 3

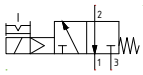

Autoalimentata - N.C.
Pompa in 3
Utilizzo in 2
Scarico in 1

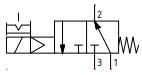

Alimentazione esterna - N.A.
Pompa in 3
Utilizzo in 2
Scarico in 1

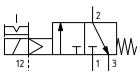

Alimentazione esterna - N.C.
Pompa in 1
Utilizzo in 2
Scarico in 3

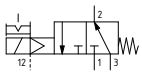

Peso 3242,5 g

P❍6V301❍❍❍

PNEUMAX S.p.A.
Via Cascina Barbellina, 10
24050 Lurano (BG) - Italy
P. +39 035 41 92 777
info@pneumaxspa.com

D.NW.106-IT-REV.B-08/2024